Seite	Beschreibung	Beschreibung 1	letzte Änderung	Geändert	Erstellt	Revisionsschritt	Revision
002	Inhaltsverzeichnis Produktion				HOK		*; *; Revision
012	Kabelbaum Gerät, Seitenansicht				HOK		*; *; Revision
013	Kabelbaum Basis, Draufsicht				HOK		*; *; Revision
014	Übersicht Leitungen FH/BA				HOK		*; *; Revision
015	Übersicht Leitungen BA VT Vorne				HOK		*; *; Revision
016	Übersicht Leitungen BA VT Hinten				HOK		*; *; Revision
017	Übersicht Leitungen AL				HOK		*; *; Revision
018	Übersicht Leitungen Sensorik DT				HOK		*; *; Revision
019	Übersicht Leitungen Sensorik KO				HOK		*; *; Revision
020	Übersicht Leitungen Ventile 1				HOK		*; *; Revision
021	Übersicht Leitungen Ventile 2				HOK		*; *; Revision
022	Übersicht Leitungen SPS				HOK		*; *; Revision
023	Übersicht Can Bus IFM				HOK		*; *; Revision
101	[SUP]: Spannungsversorgung				HOK		*; *; Revision
102	[LKW]: Fahrerhausanbindung 0 (Nissan)				HOK		*; *; Revision
103	[LKW]: Fahrerhausanbindung 1				HOK		*; *; Revision
104	[LKW]: Fahrerhausanbindung 2				HOK		*; *; Revision
105	[SEN/AKT]: Ventile PDSV, Gerät/Stütze, KL-Schalter				HOK		*; *; Revision
106	[SEN]: KAGS, DC-Steckd Korb				HOK		*; *; Revision
107	[SEN]: Seilschalter				HOK		*; *; Revision
108	[NOT]: Notauskette zum PDSV				HOK		*; *; Revision
109	[BDP] [CAN]: Zweitbedienung				HOK		*; *; Revision
110	[CAN]: [B] Platine 03	Energieversorgung			HOK		*; *; Revision
111	[CAN]: [B] Platine 02 Sensoren DT				HOK		*; *; Revision
112	[CAN]: Platine 01				HOK		*; *; Revision
113	[SPS] [CAN]: [A/B] CPU 02 (LMB 02) [ID02]				HOK		*; *; Revision
114	[SPS] [CAN]: [A/B/D] CPU 01 (LMB 01) [ID01]				HOK		*; *; Revision
115	[SPS] [CAN]: [A] Platine				HOK		*; *; Revision
116	[SPS] [CAN]: [B] MOD [ID 18/23/24/25/26/27]				HOK		*; *; Revision
117	[SEN]: Stützen Transportstellung				HOK		*; *; Revision
118	[SEN]: Stützen Bodendruck				HOK		*; *; Revision
119	[LEU]: Blinker Stützen/Ausleger				HOK		*; *; Revision
120	[SEN]: Ausleger TS links				HOK		*; *; Revision
121	[SEN]: Ausleger TS rechts				HOK		*; *; Revision
122	[SEN]: Achsenfreigabe				HOK		*; *; Revision
123	[SEN]: DT (HA-DR, TEGS,HA-TE)				HOK		*; *; Revision
124	[BDP]: Bedienpult Korb				HOK		*; *; Revision
125	[SEN]: Sensorik Korbträger [ID 34/36]				HOK		*; *; Revision
126	[AKT]: Ventile Stützen Ein-/Ausfahren				HOK		*; *; Revision
127	[AKT]: Ventile Ausleger schnell/langsam				HOK		*; *; Revision
128	[AKT]: Ventile Gerätebewegung				HOK		*; *; Revision
129	[AKT]: Ventile Korb				HOK		*; *; Revision
130	[LEU]: Rückwertige Beleuchtung				HOK		*; *; Revision
131	[PIN]: Freie Kontakte Platine				HOK		*; *; Revision
132	[SEN]: Stützendruck				HOK		*; *; Revision
133	[OPT] Rundumkennleuchte		22.05.2012	HOK	HOK		*; *; Revision
134	[OPT] Minidat		22.05.2012	HOK	HOK		*; *; Revision
201	Klemmenplan Cage-Klemmen Platine		13.08.2012	HOK	HOK		*; *; Revision
202	Klemmenplan Kasten Arbeitskorb				HOK		*; *; Revision
203	Klemmenplan Stecker SPS CPU 01				HOK		*; *; Revision
204	Klemmenplan Stecker SPS CPU 02				HOK		*; *; Revision
205	W103001, Leitung 1 Basis Korb				HOK		*; *; Revision

Index	Datum	Name	Prüfvermerk
*			

PALFINGER

Elektrotechnik

E-Artikel-Nr.:	26221072	Erstellt am:	22.05.2012
E-Zeichn.-Nr.:	B6022D-A	Bearbeiter:	HOK
Kunde:	Inhaltsverzeichnis Produktion	Seite:	1
Auftrag: 562792		Von:	2

Seite	Beschreibung	Beschreibung 1	letzte Änderung	Geändert	Erstellt	Revisionsschritt	Revision
206	W113427, Leitung 3 Basis Korb				HOK		*; *; Revision
207	W64, 230 VAC Versorgung Korb				HOK		*; *; Revision
330	Platine, Brücken				HOK		*; *; Revision
331	Platine, Diagnose.-LED's				HOK		*; *; Revision
332	Platine, Sicherungselemente, Relais				HOK		*; *; Revision
333	Aufklebervorlage Sicherungselemente, Relais	Ventile			HOK		*; *; Revision
334	Bauteilliste		13.08.2012	HOK	HOK		*; *; Revision
335	I/O Liste				HOK		*; *; Revision
340	Ortstruktur				HOK		*; *; Revision
341	Farbcode Adern				HOK		*; *; Revision
342	Stückliste		13.08.2012	HOK	HOK		*; *; Revision
343	Kabelliste Gesamt				HOK		*; *; Revision
603	Aufkleber Kabelbäume				HOK		*; *; Revision

+E.S-.5.4.9-S5003
Rollenschalter Schließer TEGS
MW012612

+E.S-.5.4.9-S5001
Rollenschalter Öffner Auszugseil 0.1
MW013202

+E.S-.5.4.9-S5101
Rollenschalter Öffner Auszugseil 1.1
MW013202

+E.S-.5.4.9-S5201
Rollenschalter Öffner Auszugseil 2.1
MW013202

+E.S-.5.4.9-B5204
Hubarm-ZylinderdruckStangenseite (LMB-1)
MW013205

+E.S-.5.4.9-B5202
Hubarm-ZylinderdruckBodenseite (LMB-2)
MW013205

+E.S-.5.4.9-B5206
Seillängengeber Hubarm
MW014182

+E.S-.5.4.9-S5002
Rollenschalter Öffner Auszugseil 0.2
MW013202

+E.S-.5.4.9-S5102
Rollenschalter Öffner Auszugseil 1.2
MW013202

+E.S-.5.4.9-S5202
Rollenschalter Öffner Auszugseil 2.2
MW013202

+E.S-.5.4.9-B5205
Hubarm-ZylinderdruckStangenseite (LMB-1)
MW013205

+E.S-.5.4.9-B5203
Hubarm-Zylinderdruck-Bodenseite (LMB-2)
MW013205

Verteiler DT

+E.S-.4.0.9-B4002
Winkelgeber HA [ID 24/25]
MW014440

+E.S-.9.0.4-A901
MMI Korb + Stützb o. Schalter
EEA10027

+E.S-.9.0.3-A11
Kasten Korb
MW531190

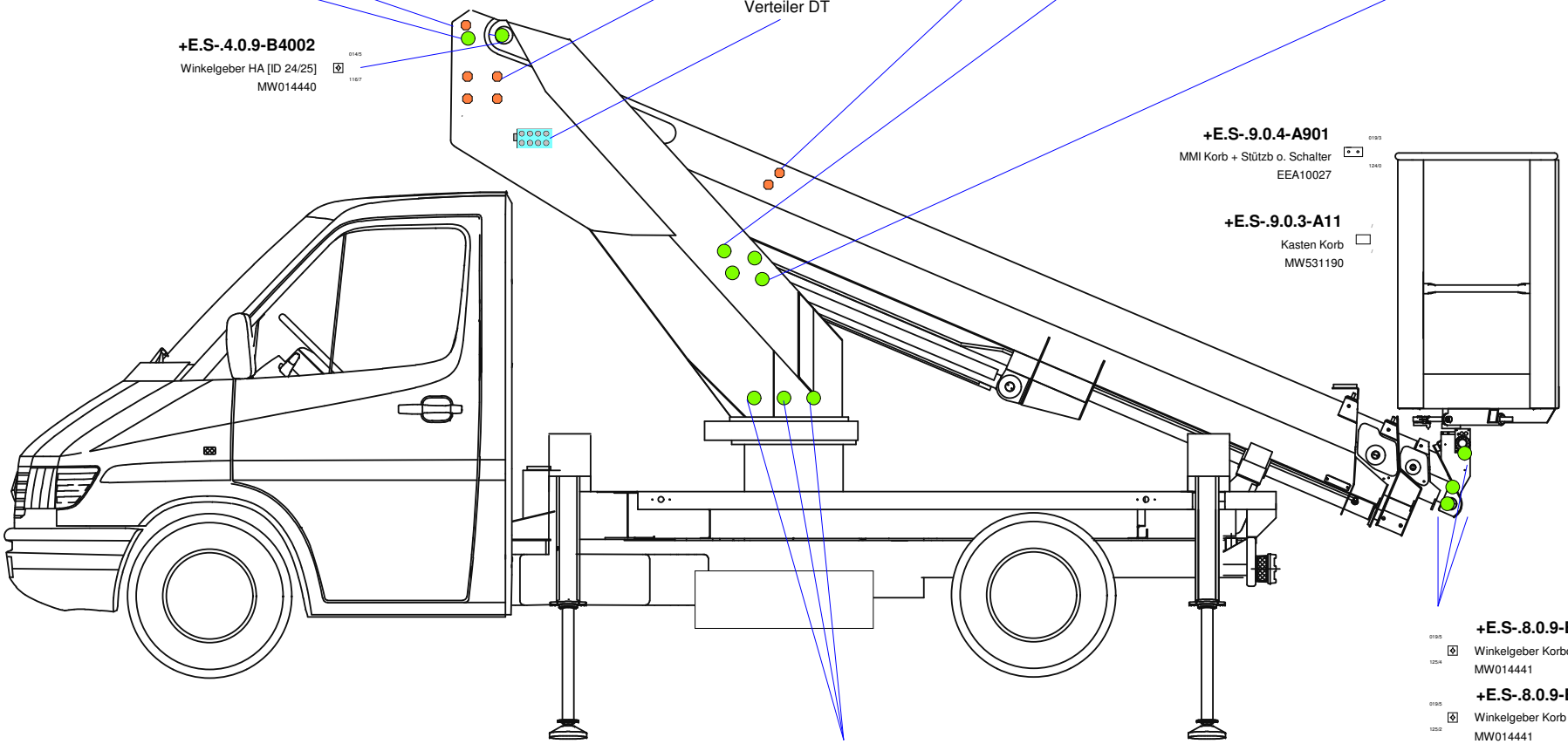

+E.S-.8.0.9-B9004
Winkelgeber Korbdrehen [ID 34]
MW014441

+E.S-.8.0.9-B9003
Winkelgeber Korb [ID 36]
MW014441

+E.S-.8.0.9-B9001
Neigungsschalter (+/-8; +/- 3) Grad
MW014297

+E.S-.4.0.9-B4004
X/Y-Sensor, autom. Abstützung [ID 23]
MW014177

+E.S-.4.0.9-B4003
X/Y-Sensor, autom. Abstützung [ID 18]
MW013462

+E.S-.4.0.9-B4001
Winkelgeber DT [ID 26/27]
MW014440

Bemerkung:

Stecker
Schalter
Sensor
Leuchte

Index	Datum	Geprüft von	Prüfvermerk						
*				Erstellt:	22.05.2012	PALFINGER Elektrotechnik	Blattbeschreibung: Kabelbaum Gerät, Seitenansicht	E-Artikel-Nr.: Standard und Auftrag	Anlage:
				Bearb.:	HOK			E-Zeichn.-Nr.: P 26 221 071 (A)	Ort: +E
				Gepr.:				Kunde:	Blatt -: Blatt: 012
				Norm:	-			Auftrag: 562792	Blatt +: 013 Von: 2

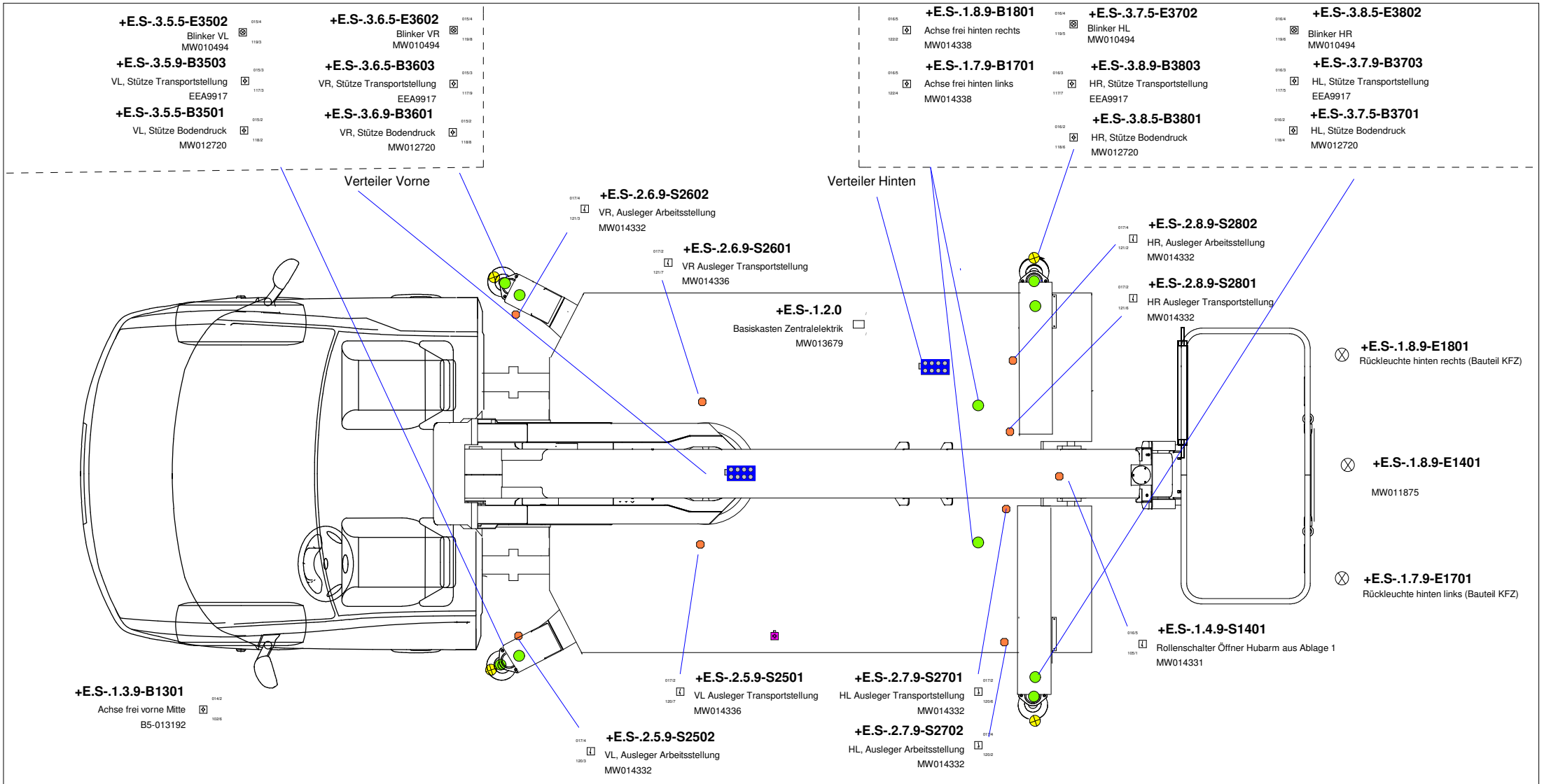

Bemerkung:

Stecker

Schalter

Sensor

Leuchte

Index	Datum	Geprüft von	Prüfvermerk							
*				Erstellt:	22.05.2012	PALFINGER Elektrotechnik	Blattbeschreibung: Kabelbaum Basis, Draufsicht	Projekt: Standard und Auftrag	Anlage:	
				Bearb.:	HOK			Projektnr.: P 26 221 071 (A)	Ort: +E	
				Gepr.:				Kunde:	Blatt: 013	Blatt -: 012
				Norm:	-			Auftrag: 562792	Von: 2	Blatt +:

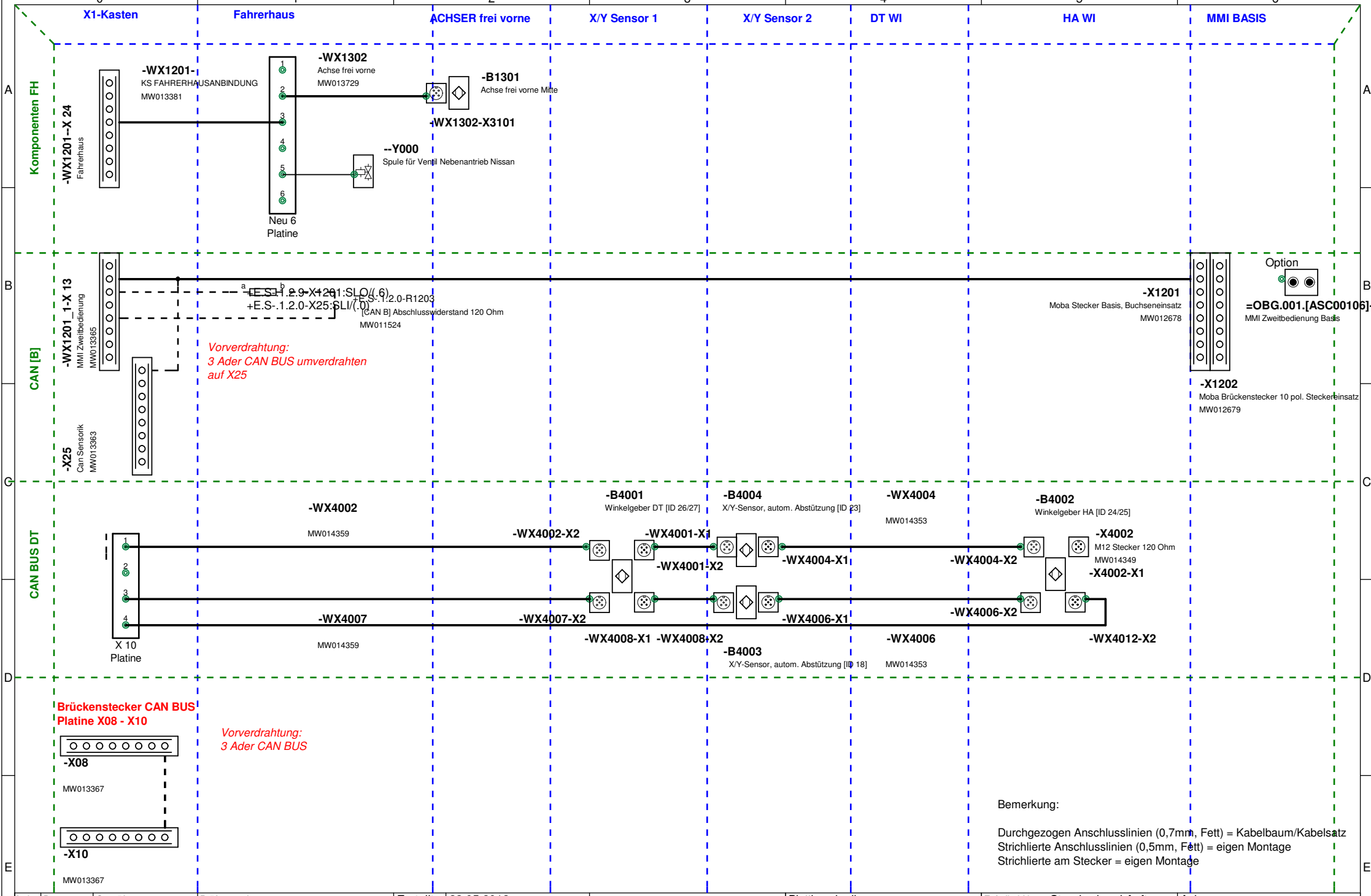

Index	Datum	Geprüft von	Prüfvermerk						
*				Erstellt:	22.05.2012	PALFINGER Elektrotechnik	Blattbeschreibung: Übersicht Leitungen FH/BA	E-Artikel-Nr.: Standard und Auftrag	Anlage:
				Bearb.:	HOK			E-Zeichn.-Nr.: P 26 221 071 (A)	Ort:
				Gepr.:				Kunde:	Blatt -: Blatt: 014
				Norm:	-			Auftrag: 562792	Blatt +: 015 Von: 10

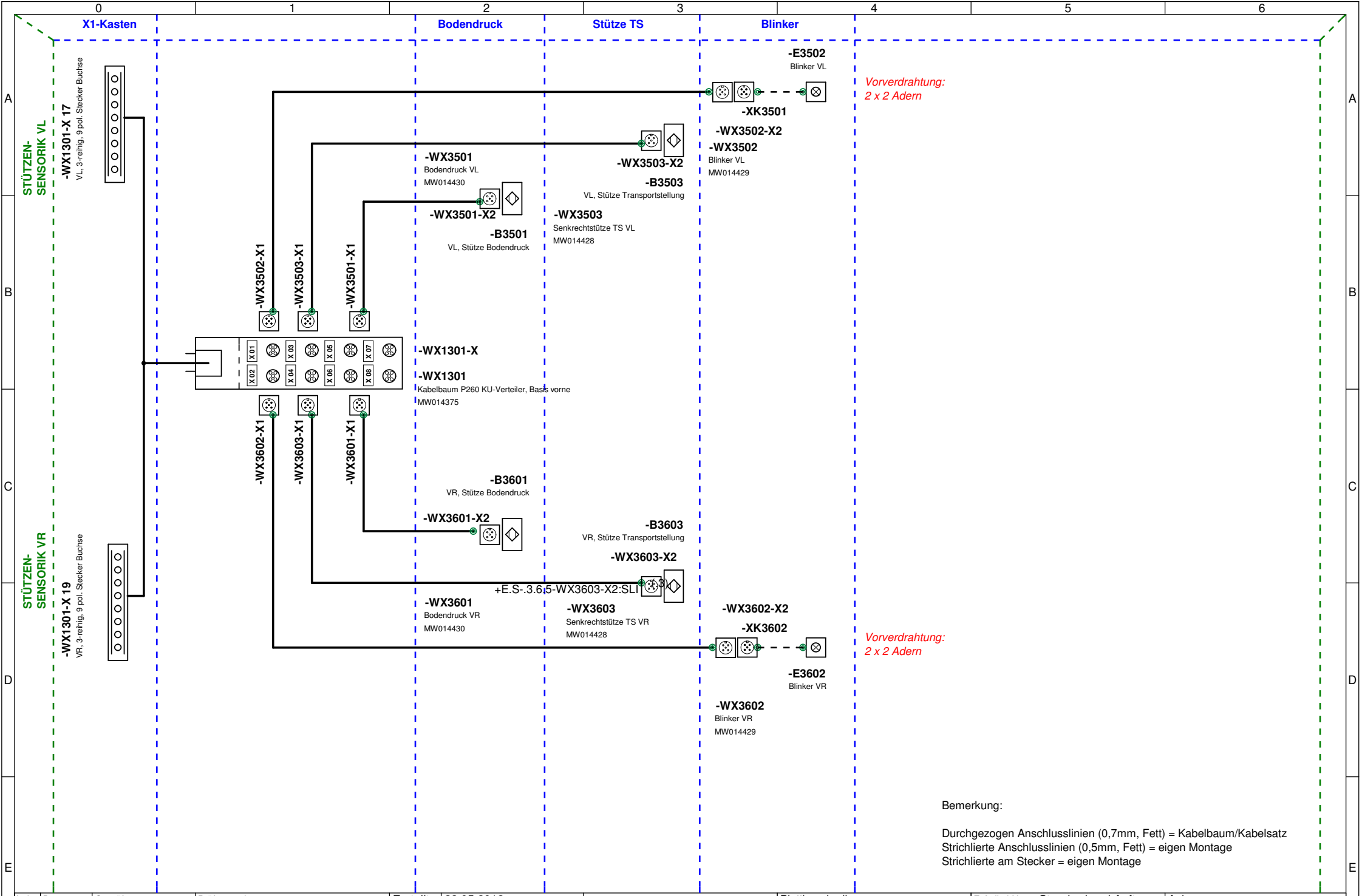

Bemerkung:

Durchgezogen Anschlusslinien (0,7mm, Fett) = Kabelbaum/Kabelsatz
Strichlierte Anschlusslinien (0,5mm, Fett) = eigen Montage
Strichlierte am Stecker = eigen Montage

Index	Datum	Geprüft von	Prüfvermerk						
*				Erstellt:	22.05.2012	PALFINGER Elektrotechnik	Blattbeschreibung: Übersicht Leitungen BA VT Vorne	E-Artikel-Nr.: Standard und Auftrag	Anlage:
				Bearb.:	HOK			E-Zeichn.-Nr.: P 26 221 071 (A)	Ort:
				Gepr.:				Kunde:	Blatt -: 014 / Blatt: 015
				Norm:	-			Auftrag: 562792	Blatt +: 016 / Von: 10

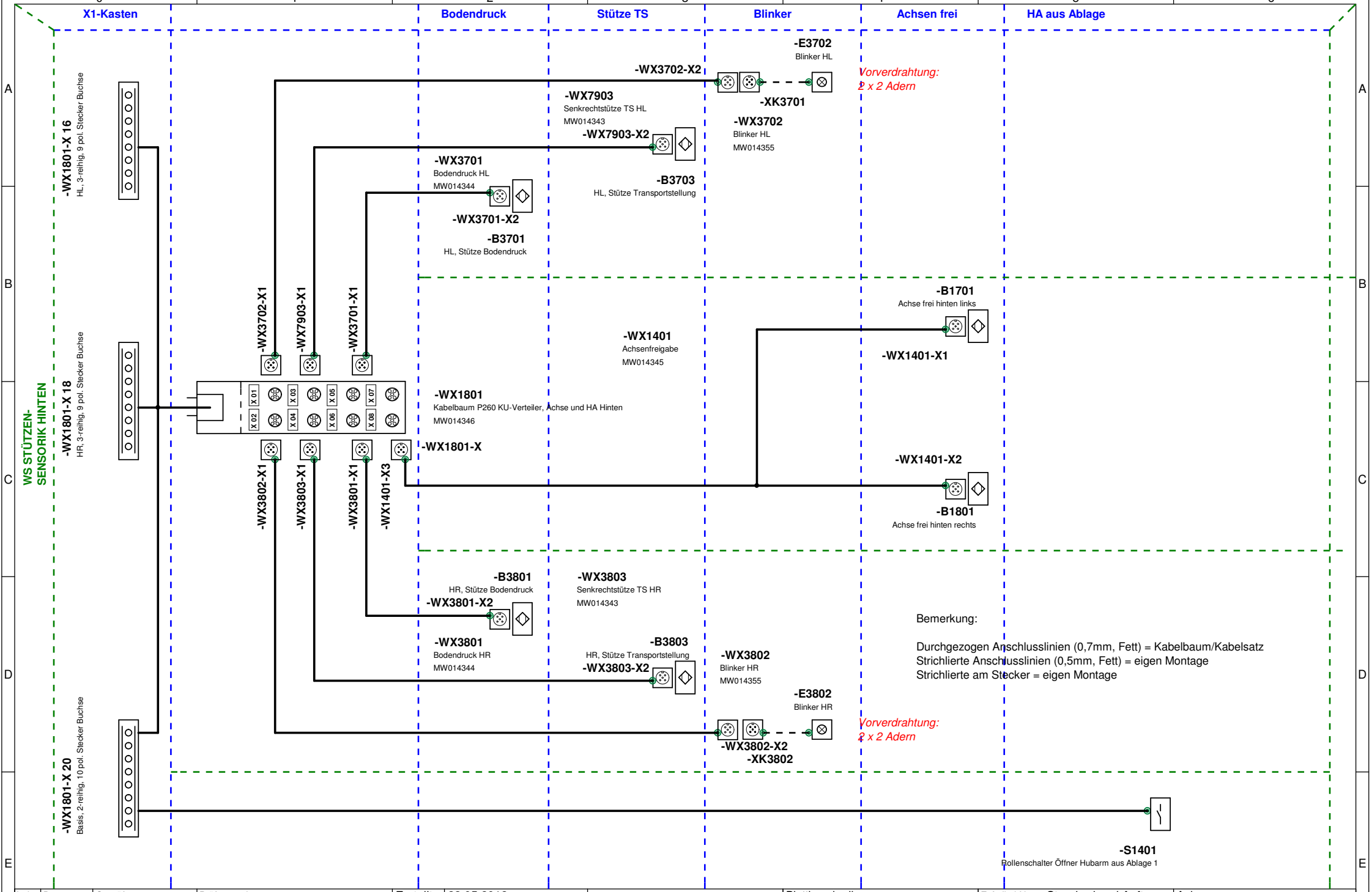

Index	Datum	Geprüft von	Prüfvermerk						
*				Erstellt:	22.05.2012	PALFINGER Elektrotechnik	Blattbeschreibung: Übersicht Leitungen BA VT Hinten	E-Artikel-Nr.: Standard und Auftrag	Anlage:
				Bearb.:	HOK			E-Zeichn.-Nr.: P 26 221 071 (A)	Ort:
				Gepr.:				Kunde:	Blatt -: 015 / Blatt: 016
				Norm:	-			Auftrag: 562792	Blatt +: 017 / Von: 10

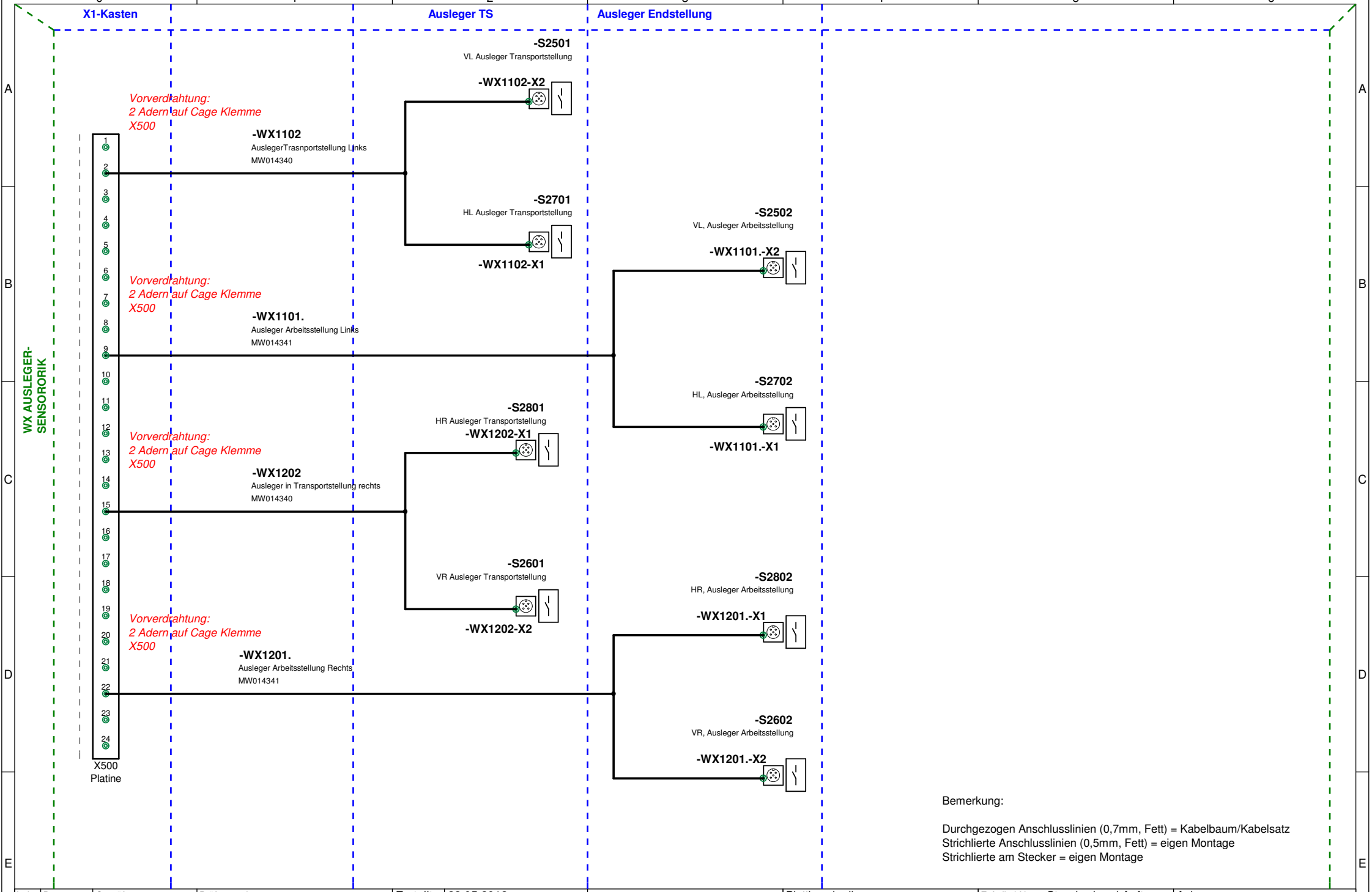

Bemerkung:

Durchgezogen Anschlusslinien (0,7mm, Fett) = Kabelbaum/Kabelsatz
Strichlierte Anschlusslinien (0,5mm, Fett) = eigen Montage
Strichlierte am Stecker = eigen Montage

Index	Datum	Geprüft von	Prüfvermerk							
*				Erstellt:	22.05.2012	PALFINGER Elektrotechnik	Blattbeschreibung: Übersicht Leitungen AL	E-Artikel-Nr.: Standard und Auftrag	Anlage:	
				Bearb.:	HOK			E-Zeichn.-Nr.: P 26 221 071 (A)	Ort:	
				Gepr.:				Kunde:	Blatt -: 016	Blatt: 017
				Norm:	-			Auftrag: 562792	Blatt +: 018	Von: 10

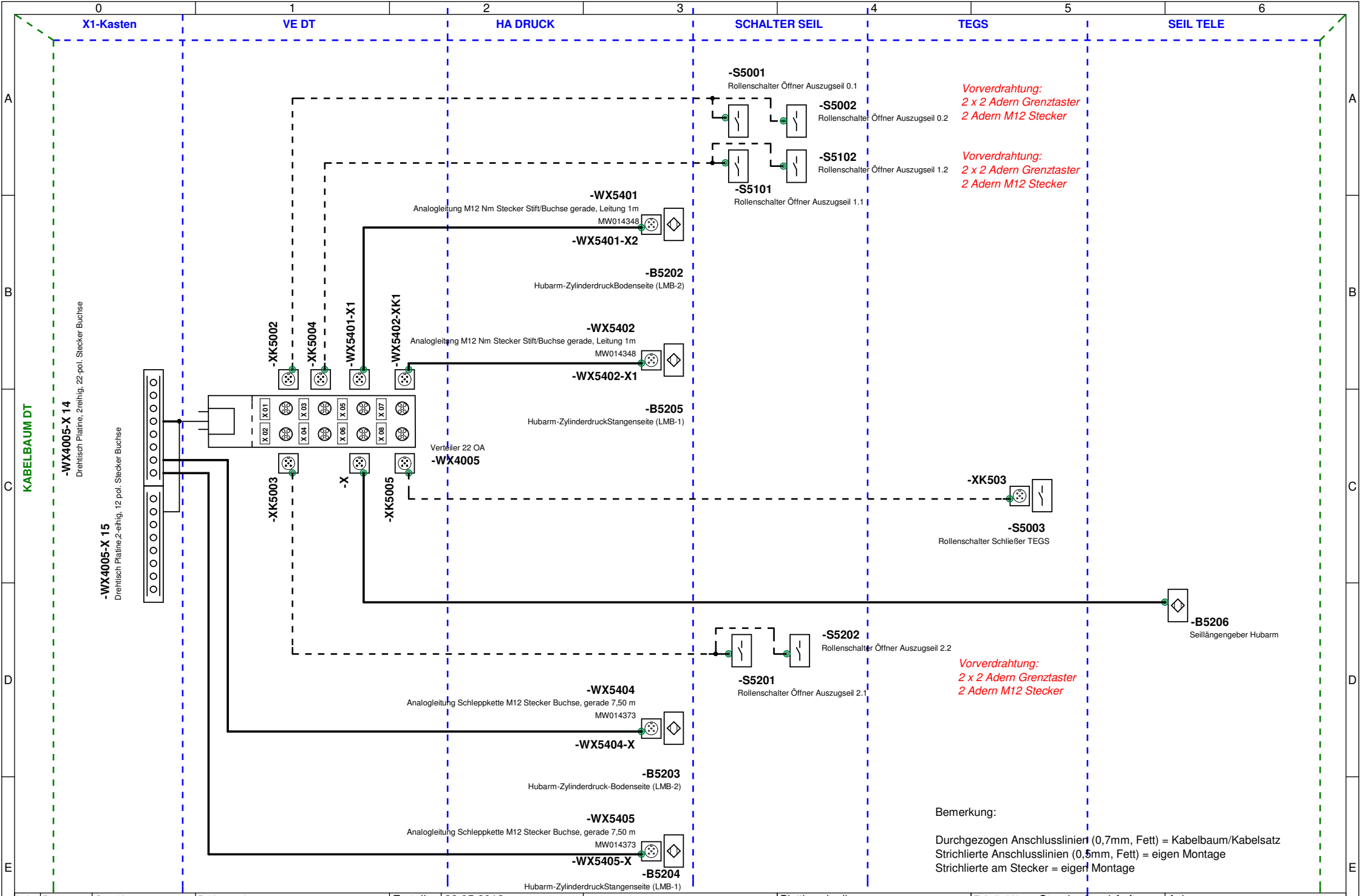

Index	Datum	Geprüft von	Prüfvermerk						
*				Erstellt:	22.05.2012	PALFINGER Elektrotechnik	Blattbeschreibung: Übersicht Leitungen Sensorik DT	E-Artikel-Nr.: Standard und Auftrag	Anlage:
				Bearb.:	HOK			E-Zeichn.-Nr.: P 26 221 071 (A)	Ort:
				Gepr.:				Kunde:	Blatt -: 017 / Blatt: 018
				Norm:	-			Auftrag: 562792	Blatt +: 019 / Von: 10

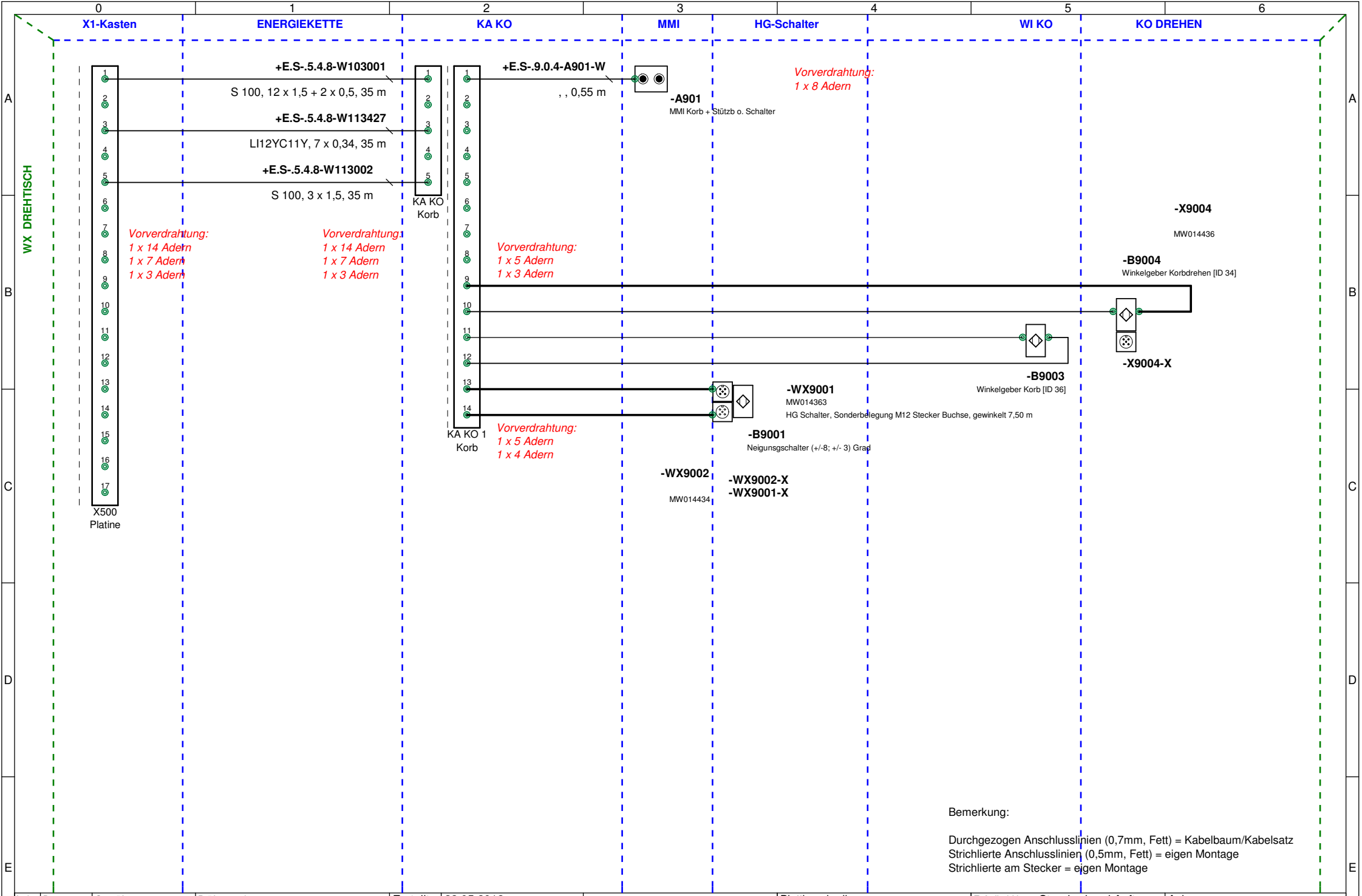

Bemerkung:

Durchgezogen Anschlusslinien (0,7mm, Fett) = Kabelbaum/Kabelsatz
Strichlierte Anschlusslinien (0,5mm, Fett) = eigen Montage
Strichlierte am Stecker = eigen Montage

Index	Datum	Geprüft von	Prüfvermerk						
*				Erstellt:	22.05.2012	PALFINGER Elektrotechnik	Blattbeschreibung: Übersicht Leitungen Sensorik KO	E-Artikel-Nr.: Standard und Auftrag	Anlage:
				Bearb.:	HOK			E-Zeichn.-Nr.: P 26 221 071 (A)	Ort:
				Gepr.:				Kunde:	Blatt -: 018 / Blatt: 019
				Norm:	-			Auftrag: 562792	Blatt +: 020 / Von: 10

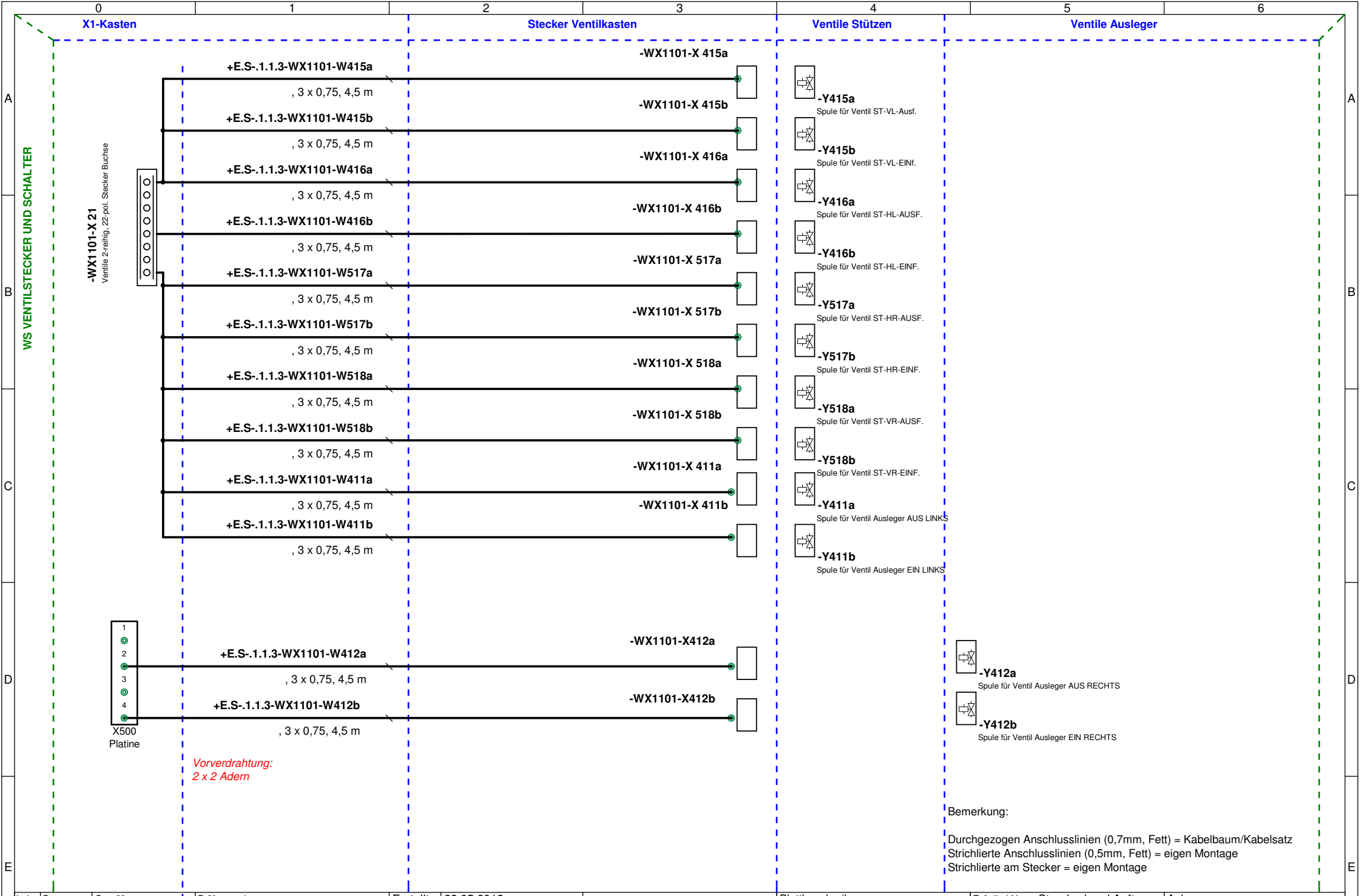

Index	Datum	Geprüft von	Prüfvermerk							
*				Erstellt:	22.05.2012	PALFINGER Elektrotechnik	Blattbeschreibung: Übersicht Leitungen Ventile 1	E-Artikel-Nr.: Standard und Auftrag	Anlage:	
				Bearb.:	HOK			E-Zeichn.-Nr.: P 26 221 071 (A)	Ort:	
				Gepr.:				Kunde:	Blatt -: 019	Blatt: 020
				Norm:	-			Auftrag: 562792	Blatt +: 021	Von: 10

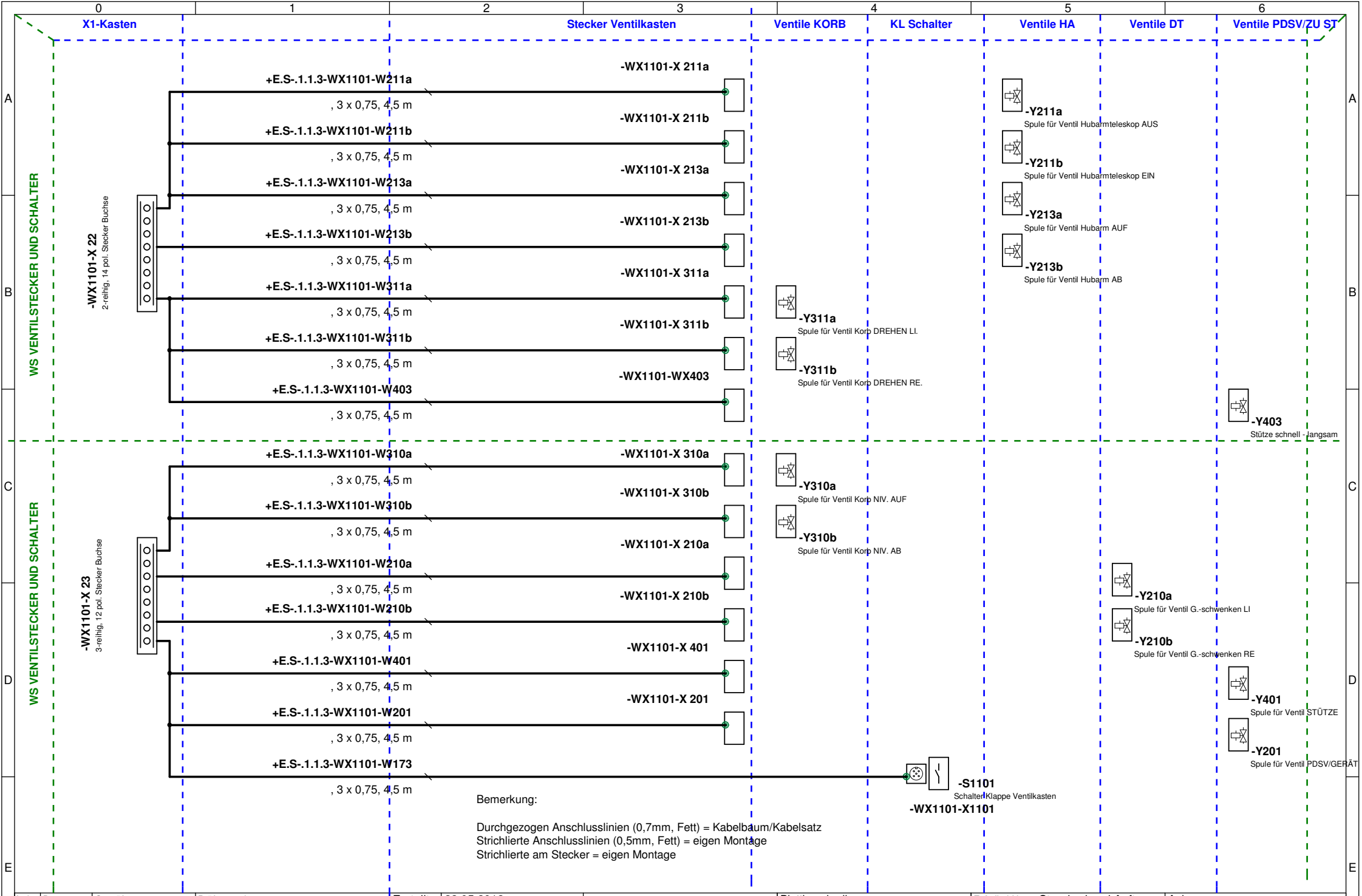

Index	Datum	Geprüft von	Prüfvermerk						
*				Erstellt:	22.05.2012	PALFINGER Elektrotechnik	Blattbeschreibung: Übersicht Leitungen Ventile 2	E-Artikel-Nr.: Standard und Auftrag	Anlage:
				Bearb.:	HOK			E-Zeichn.-Nr.: P 26 221 071 (A)	Ort:
				Gepr.:				Kunde:	Blatt -: 020 / Blatt: 021
				Norm:	-			Auftrag: 562792	Blatt +: 022 / Von: 10

ANSCHLUSS CPU 01 und 02

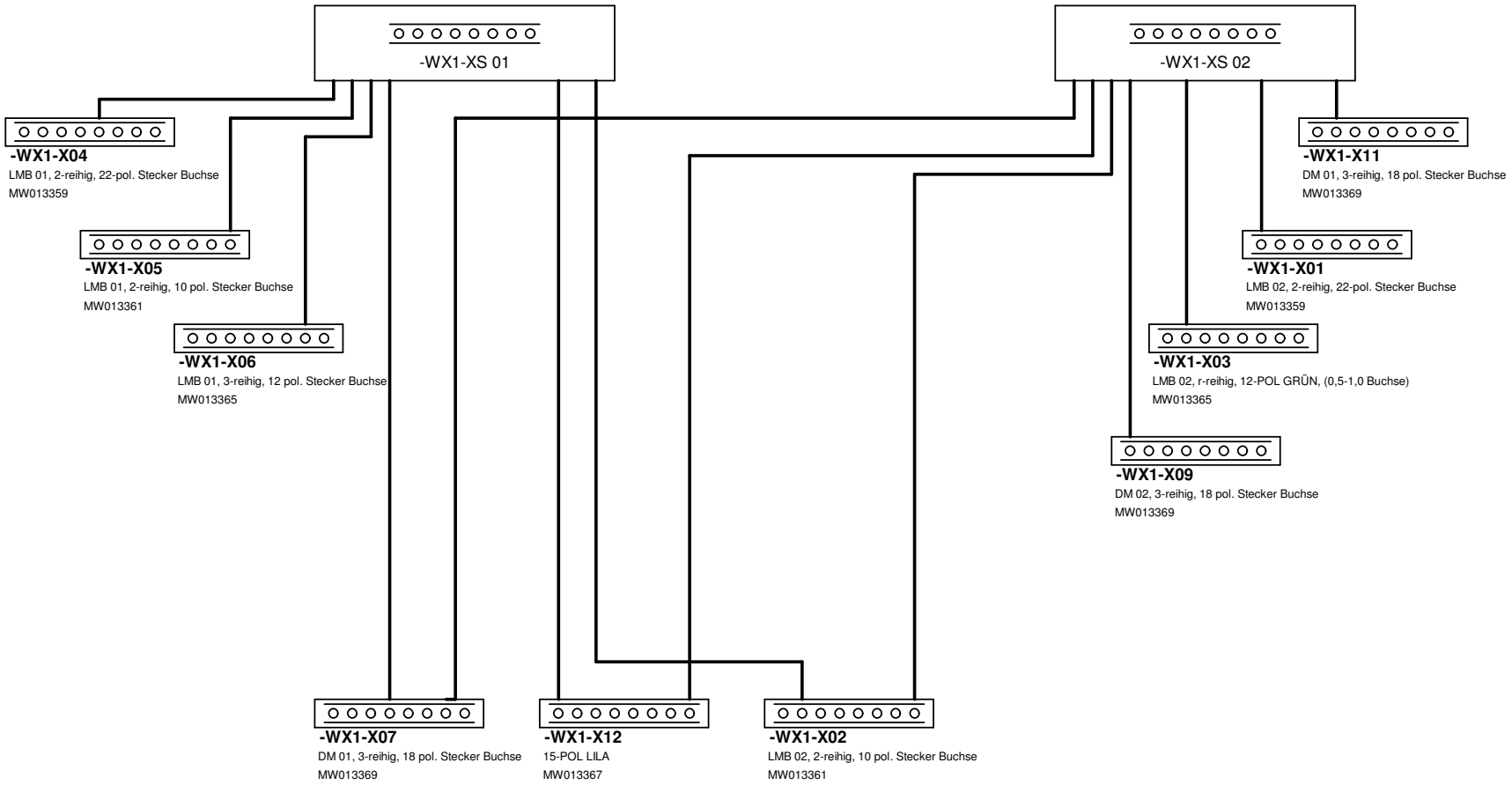

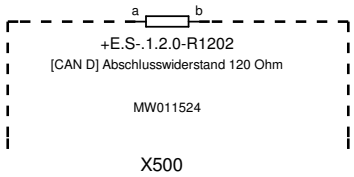

Index	Datum	Geprüft von	Prüfvermerk						
*				Erstellt:	22.05.2012	PALFINGER Elektrotechnik	Blattbeschreibung: Übersicht Leitungen SPS	E-Artikel-Nr.: Standard und Auftrag	Anlage:
				Bearb.:	HOK			E-Zeichn.-Nr.: P 26 221 071 (A)	Ort:
				Gepr.:				Kunde:	Blatt -: 021 / Blatt: 022
				Norm:	-			Auftrag: 562792	Blatt +: 023 / Von: 10

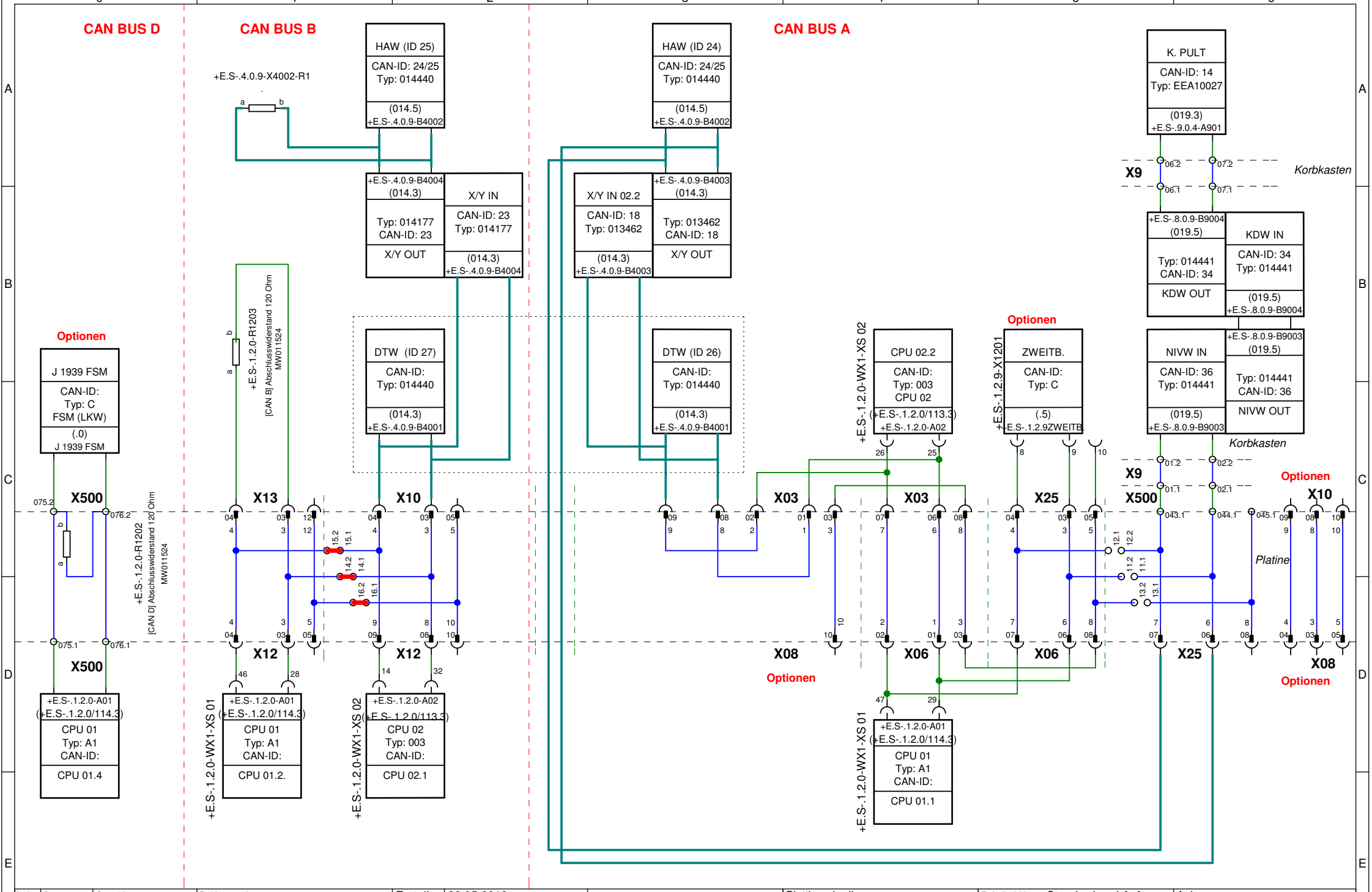

Index	Datum	Geprüft von	Prüfvermerk					
*				Erstellt:	22.05.2012	PALFINGER Elektrotechnik	Blattbeschreibung: Übersicht Can Bus IFM	E-Artikel-Nr.: Standard und Auftrag
				Bearb.:	HOK			E-Zeichn.-Nr.: P 26 221 071 (A)
				Gepr.:				Kunde:
				Norm:	-			Auftrag: 562792

Anlage:
Ort:
Blatt -: 022 Blatt: 023
Blatt +: Von: 10

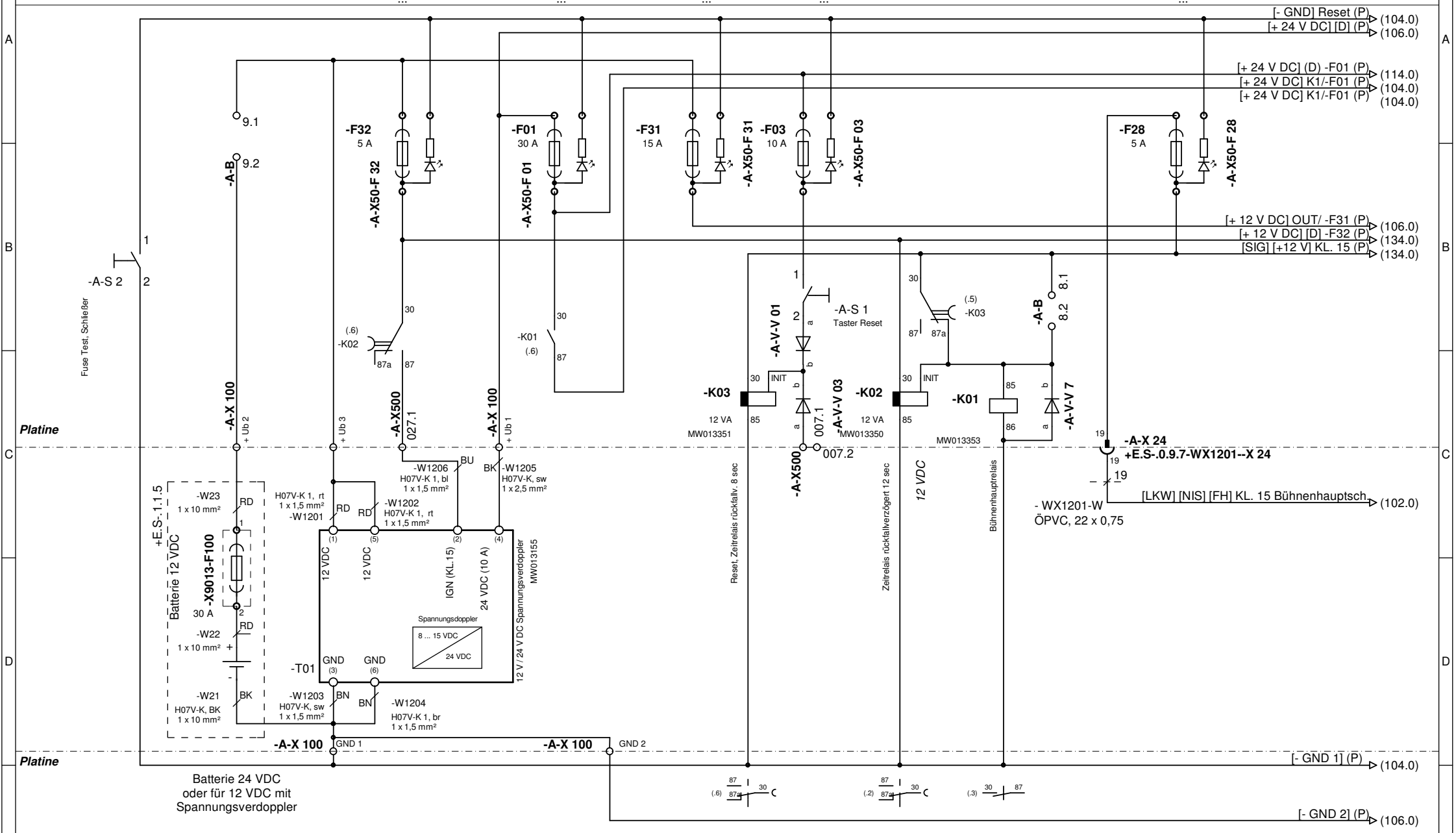

Index	Datum	Geprüft von	Prüfvermerk		
*				Erstellt:	22.05.2012
				Bearb.:	HOK
				Gepr.:	
				Norm:	-

PALFINGER Elektrotechnik

Blattbeschreibung: [SUP]: Spannungsversorgung

E-Artikel-Nr.:	26221072	Anlage:	=DOK
E-Zeichn.-Nr.:	B6022D-A	Ort:	+E.S-.1.2.0
Kunde:		Blatt -:	Blatt: 101
Auftrag:	562792	Blatt +: 102	Von: 34

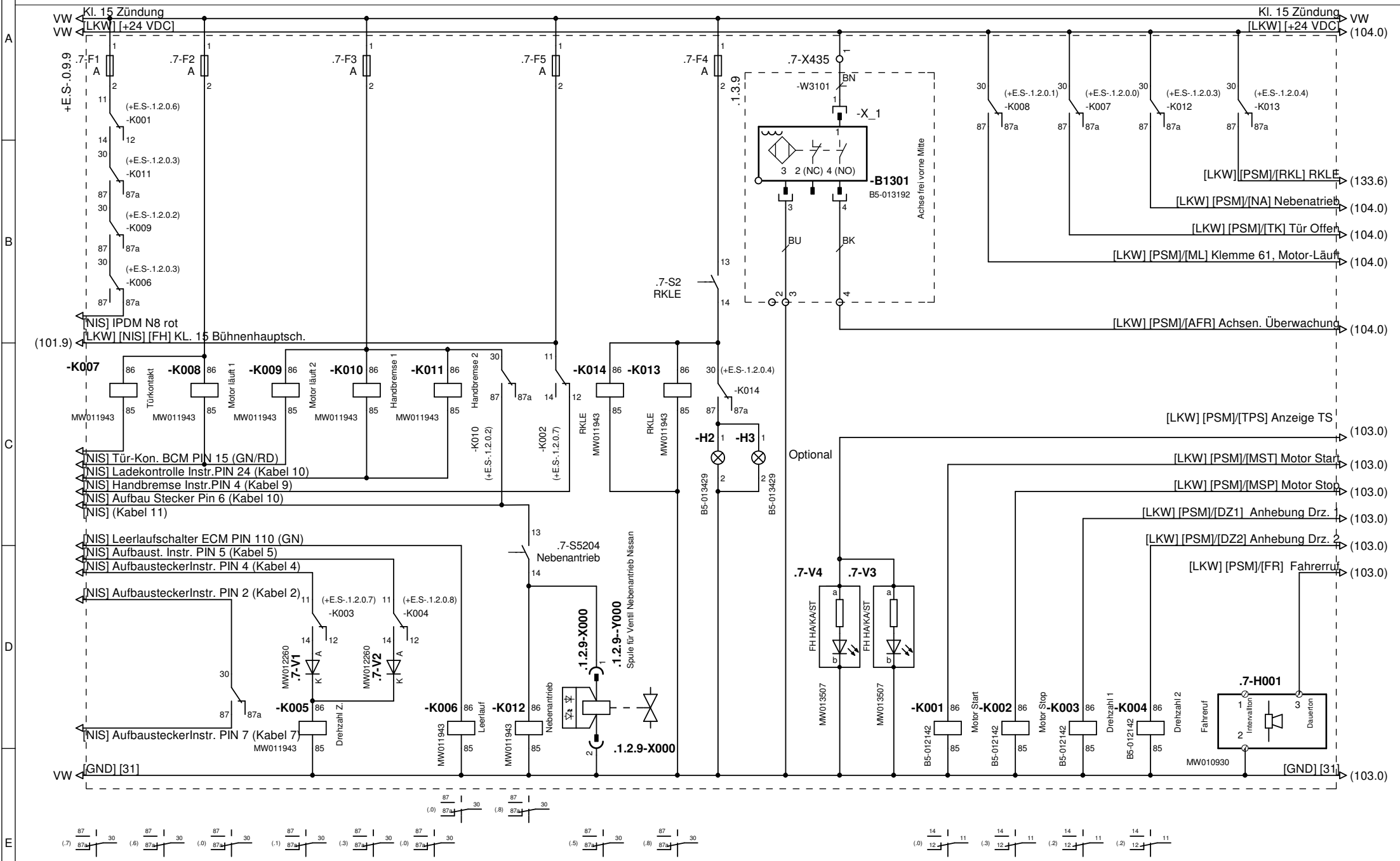

Index	Datum	Geprüft von	Prüfvermerk		
*				Erstellt:	22.05.2012
				Bearb.:	HOK
				Gepr.:	
				Norm:	-

PALFINGER
Elektrotechnik

Blattbeschreibung:
[LKW]: Fahrerhausanbindung 0 (Nissan)

E-Artikel-Nr.: 26221072
E-Zeichn.-Nr.: B6022D-A
Kunde:
Auftrag: 562792

Anlage: =DOK
Ort: +E.S-.1.2.0
Blatt -: 101 Blatt: 102
Blatt +: 103 Von: 34

Ausg. (dig): Signal	Ausg. (dig): Signal	Ausg. (dig): Signal	Ausg. (dig): Signal	Ausg. (dig): Signal	Ausg. (dig): Signal
Motor-Start	Motor-Stop	Motordrehzahl LKW/AG	Motordrehzahl LKW/AG	FH-HA/KA/TE/ST	Fahrerhaus
...	...	ANHEBEN 1	ANHEBEN 2	aus Grundstellung	(Fahrerrufsignal)
[LKW_START]	[LKW_STOP]	[N1_MOTOR_DRHZ]	[N2_MOTOR_DRHZ]	[ANZEIGE_ST]	[FAHRERRUF]

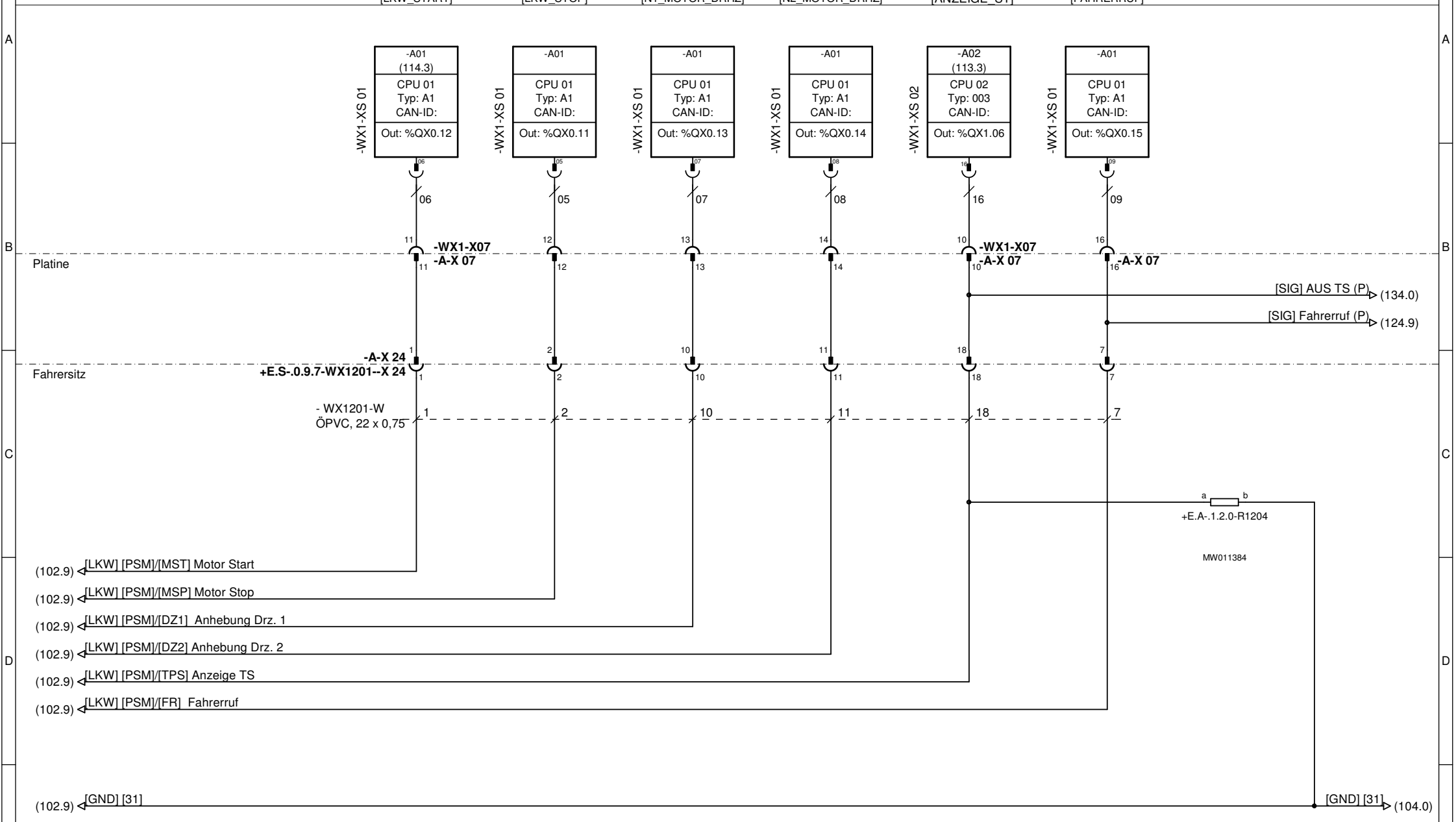

Index	Datum	Geprüft von	Prüfvermerk		
*				Erstellt:	22.05.2012
				Bearb.:	HOK
				Gepr.:	
				Norm:	-

PALFINGER Elektrotechnik

Blattbeschreibung: [LKW]: Fahrerhausanbindung 1

E-Artikel-Nr.:	26221072	Anlage:	=DOK
E-Zeichn.-Nr.:	B6022D-A	Ort:	+E.S-.1.2.0
Kunde:		Blatt -: 102	Blatt: 103
Auftrag:	562792	Blatt +: 104	Von: 34

Nebenantriebssignal	Eing. (dig): Signal	Eing. (dig): Signal	Eing. (dig): Signal	Eing. (dig): Signal	Eing. (dig): Signal
FH	Batterie LKW	Achse frei	FH Tür	Nebenabtrieb	Klemme 61
...	...	Allgemein	offen	eingelegt	Motor Läuft
...	[BATTERIE]	[ACHSE_VO]	[FH_TÜREN_AUF]	[NEBENANTRIEB]	[MOTOR_LÄUFT]

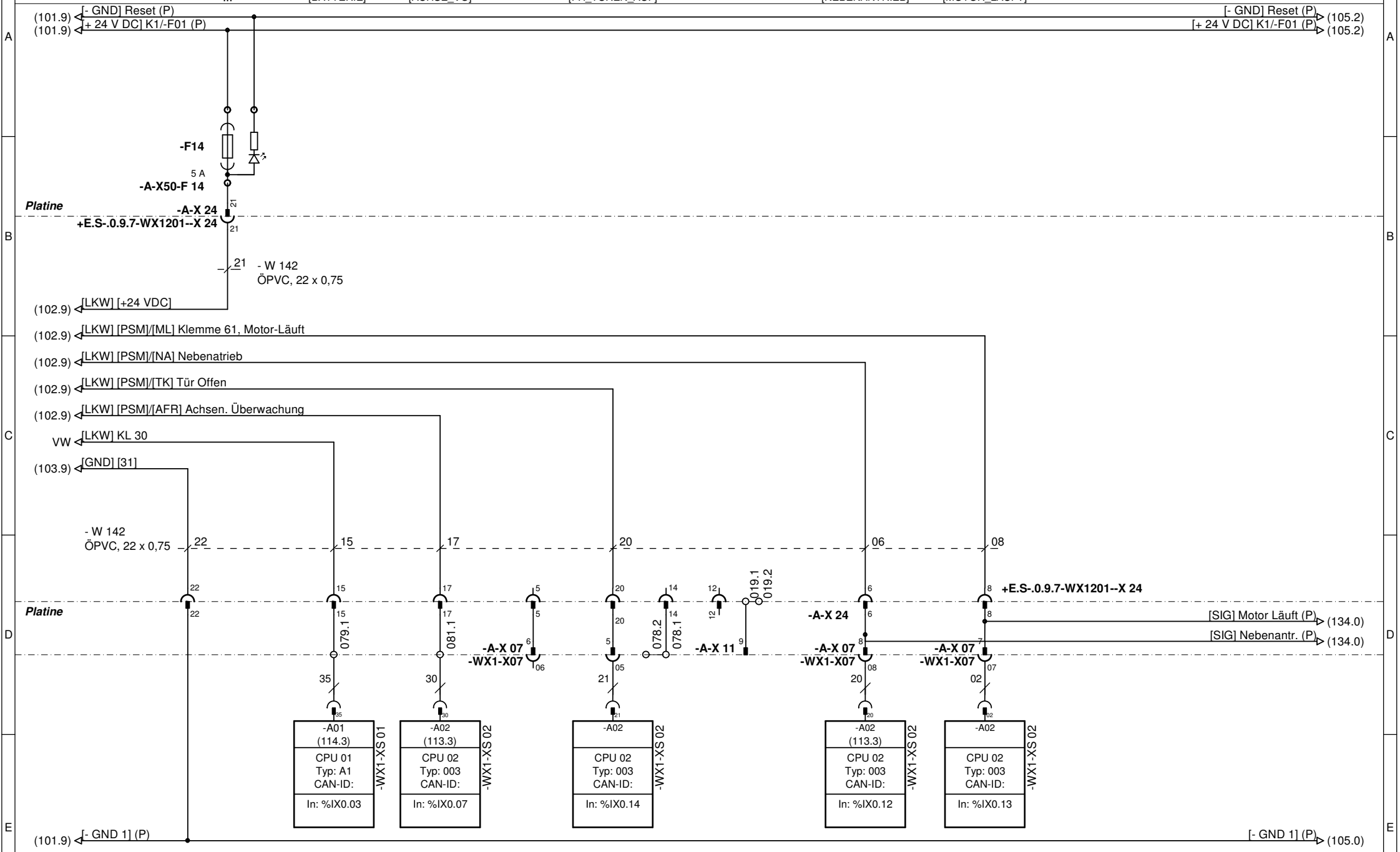

Index	Datum	Geprüft von	Prüfvermerk		
*				Erstellt:	22.05.2012
				Bearb.:	HOK
				Gepr.:	
				Norm:	-

PALFINGER Elektrotechnik

Blattbeschreibung: [LKW]: Fahrerhausanbindung 2

E-Artikel-Nr.: 26221072
E-Zeichn.-Nr.: B6022D-A
Kunde:
Auftrag: 562792

Anlage: =DOK
Ort: +E.S-.1.2.0
Blatt -: 103 Blatt: 104
Blatt +: 105 Von: 34

Ausg. (dig): Ventil	Eing. (dig) Taster:	Eing. (dig):	Klappenschalter,	Relais PDSV	Eing. (dig):
Gerät/Stützen	Hubarmablage	Klappe	Seilendschalter	...	Info: PDSV ist
...	...	Ventile	...	...	aktiviert
[STUETZEN_AKTIV]	[HANGS]	[KLAPPE_VENTILE]	...	...	[PDSV_AN]

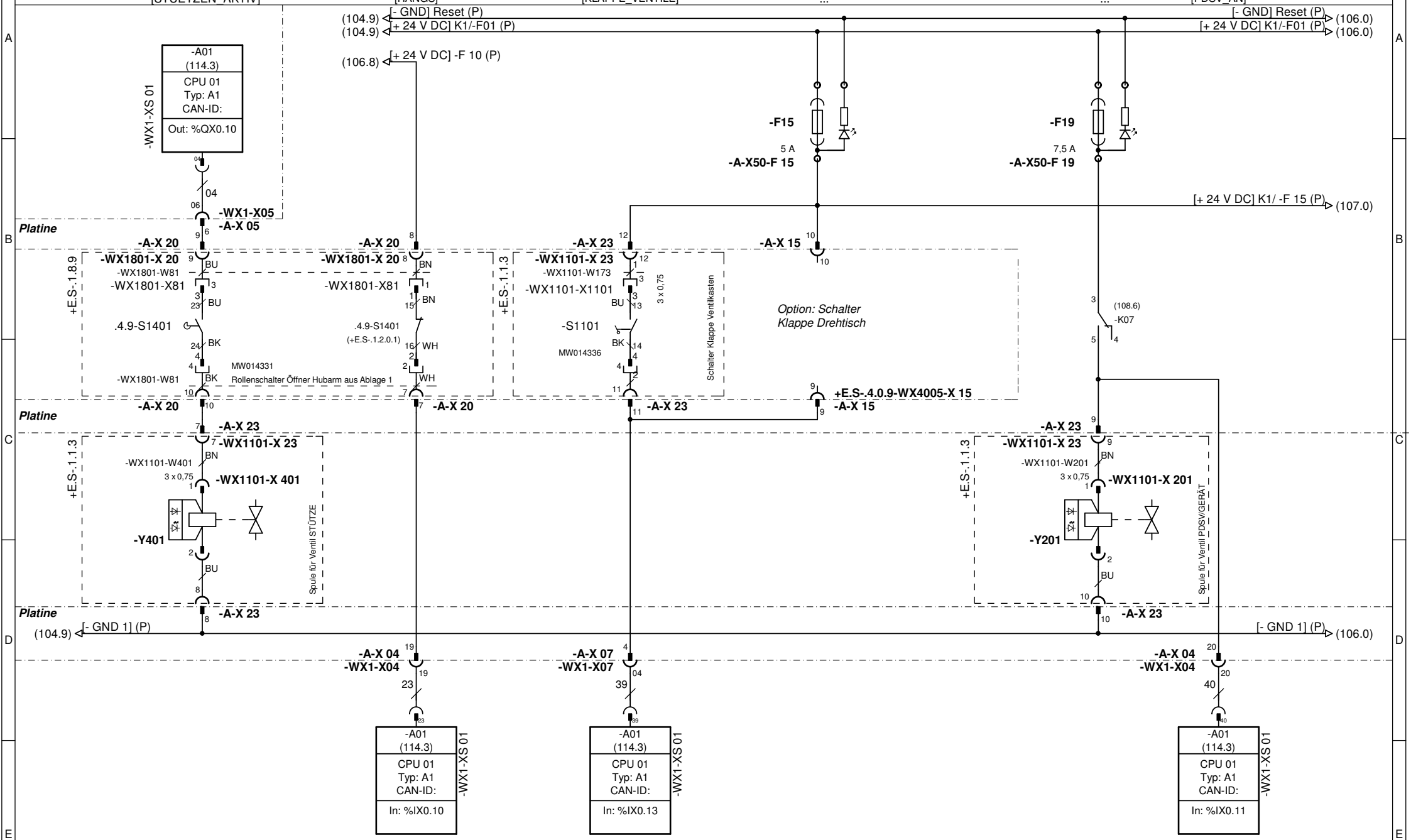

Index	Datum	Geprüft von	Prüfvermerk		
*				Erstellt:	22.05.2012
				Bearb.:	HOK
				Gepr.:	
				Norm:	-

PALFINGER
Elektrotechnik

Blattbeschreibung:
[SEN/AKT]: Ventile PDSV, Gerät/Stütze, KL-Schalter

E-Artikel-Nr.:	26221072	Anlage:	=DOK
E-Zeichn.-Nr.:	B6022D-A	Ort:	+E.S-.1.2.0
Kunde:		Blatt -: 104	Blatt: 105
Auftrag:	562792	Blatt +: 106	Von: 34

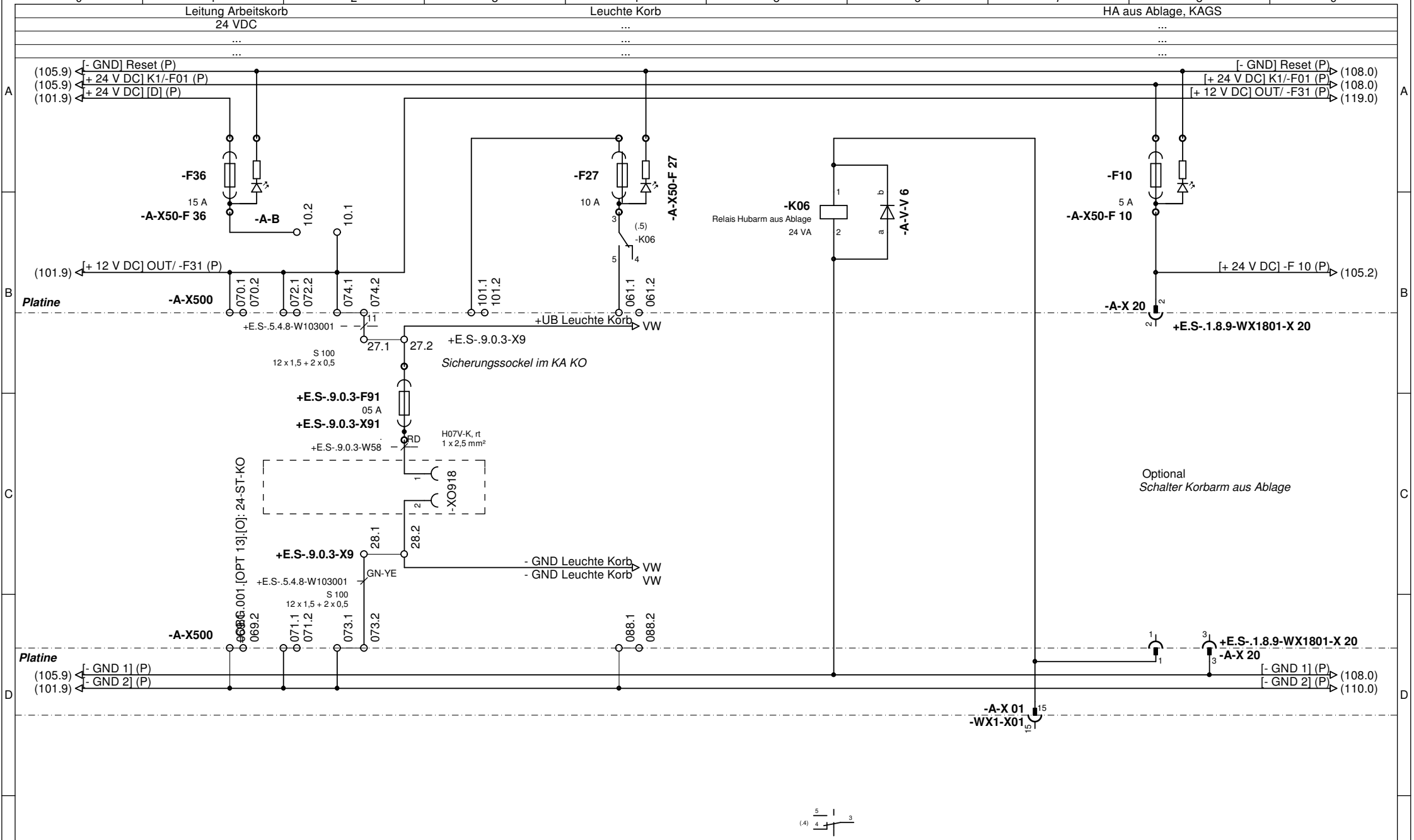

Index	Datum	Geprüft von	Prüfvermerk						
*				Erstellt:	22.05.2012	PALFINGER Elektrotechnik	Blattbeschreibung: [SEN]: KAGS, DC-Steckd Korb	E-Artikel-Nr.: 26221072	Anlage: =DOK
				Bearb.:	HOK			E-Zeichn.-Nr.: B6022D-A	Ort: +E.S-.1.2.0
				Gepr.:				Kunde:	Blatt -: 105 / Blatt: 106
				Norm:	-			Auftrag: 562792	Blatt +: 107 / Von: 34

Eing. (dig):
Summe Seil-Check für
alle Seile
[SEIL_CHECK]

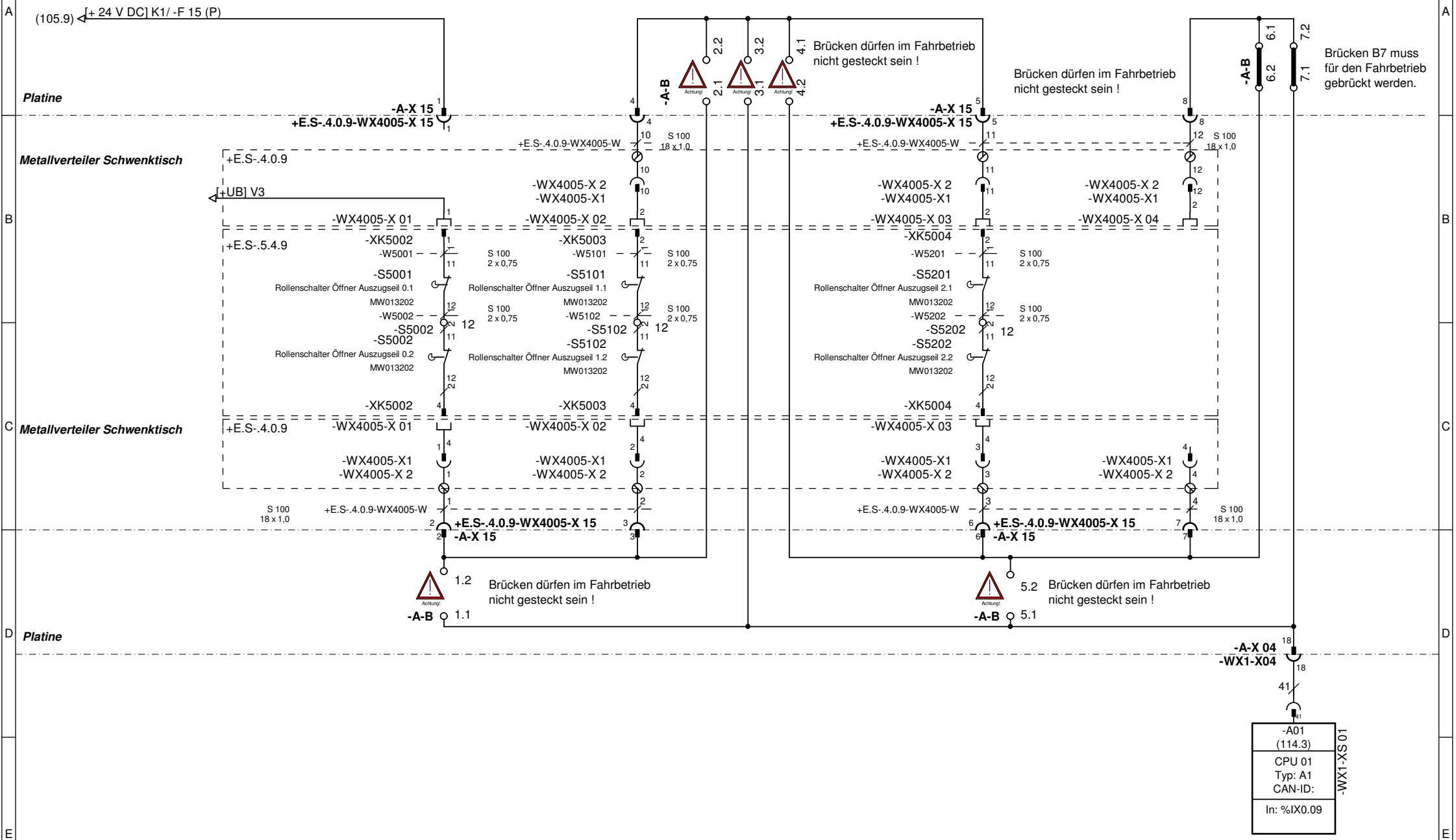

Index	Datum	Geprüft von	Prüfvermerk						
*				Erstellt:	22.05.2012	PALFINGER Elektrotechnik	Blattbeschreibung: [SEN]: Seilschalter	E-Artikel-Nr.: 26221072	Anlage: =DOK
				Bearb.:	HOK			E-Zeichn.-Nr.: B6022D-A	Ort: +E.S-.1.2.0
				Gepr.:				Kunde:	Blatt -: 106 / Blatt: 107
				Norm:	-			Auftrag: 562792	Blatt +: 108 / Von: 34

Not-Aus Kreis	Eing. (dig):	Eing. (dig):	Ausg. (dig):	Ausg. (dig): Ventil
...	Schalter: HG-Schalter	Überbrückung	Info: Überbrückung	Pumpendruck-
...	Korb (LMB 02)	HG-Schalter (LMB-01)	HG-Schalter	schaltventil (PDSV)
...	[HG_SCHALTER]	[BRÜCKE_HG_AN]	[BRÜCKE_HG_EIN]	[PDSV_EIN]

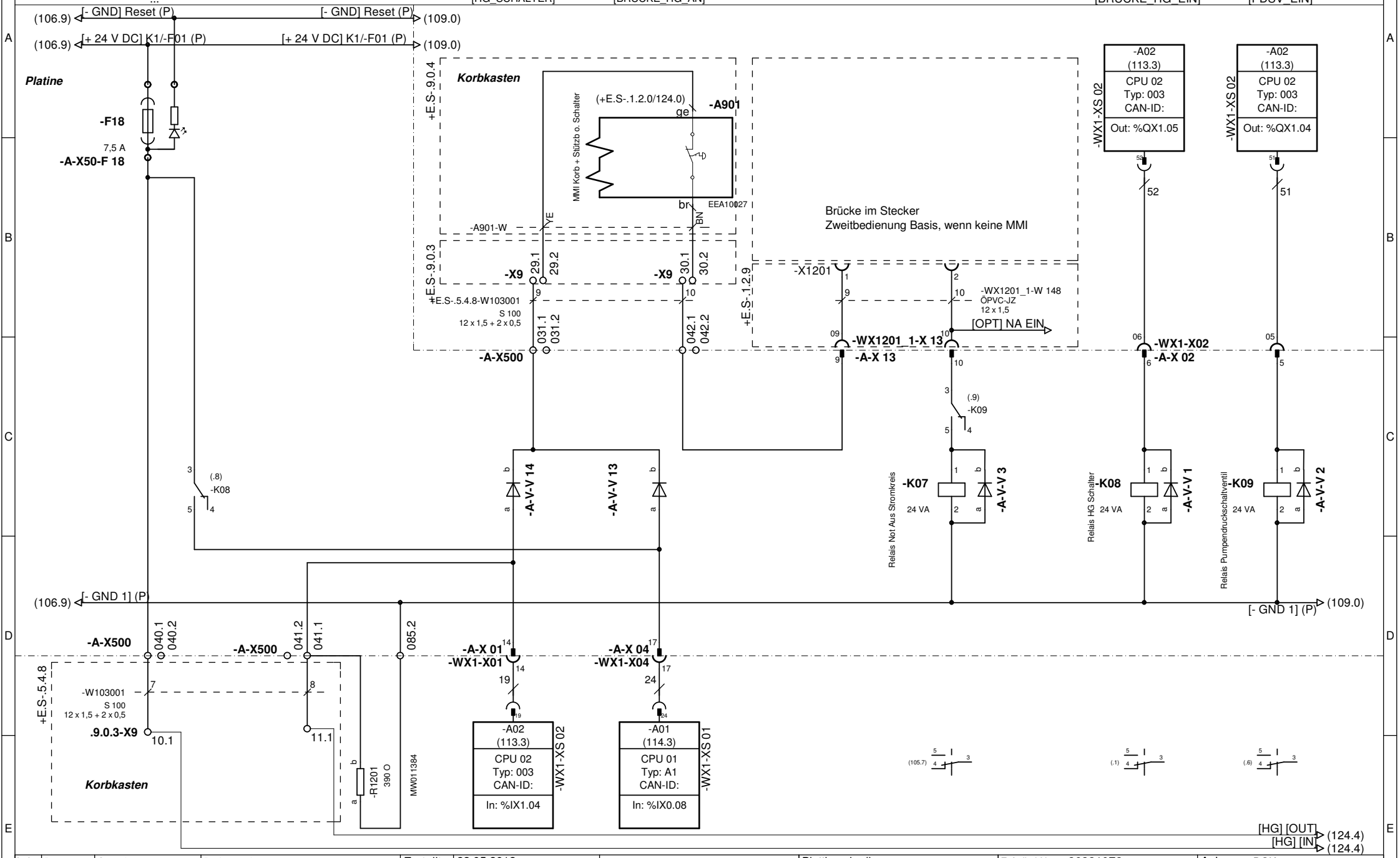

Index	Datum	Geprüft von	Prüfvermerk						
*				Erstellt:	22.05.2012	PALFINGER Elektrotechnik	Blattbeschreibung: [NOT]: Notauskette zum PDSV	E-Artikel-Nr.: 26221072	Anlage: =DOK
				Bearb.:	HOK			E-Zeichn.-Nr.: B6022D-A	Ort: +E.S-.1.2.0
				Gepr.:				Kunde:	Blatt -: 107 Blatt: 108
				Norm:	-			Auftrag: 562792	Blatt +: 109 Von: 34

Zweitbedienung
...
...
...

(108.2) [- GND] Reset (P)
(108.2) [+ 24 V DC] K1/-F01 (P)

[- GND] Reset (P) (110.0)
[+ 24 V DC] K1/-F01 (P) (110.0)

-F25
5 A
-A-X50-F 25

-A-V-V 15
-A-V-V 16

Knotenpkt dig. Ausg. Bedien. Korb (P) (124.9)
Taster Ventilk. E-Notp. (P)

MW010026
E-Notpumpe 3 A / 300 V, ITT Diode
=OBG.001 [H019]-V2
Option
H 019

Platine
-A-X 13
+E.S-.1.2.9-WX1201_1-X 13
+Basis
+E.S-.1.2.9-WX1201_1-W 148
ÖPVC-JZ
12 x 1,5

+E.S-.1.2.9-X1201

-A-X500
030.1
030.2

Schaltsignal MMI E-Notp. VW

ÖPVC-JZ
12 x 1,5
+E.S-.1.2.9-WX120

[C_H] (MMI-Basis) [A] (115.3)
[C_L] (MMI-Basis) [A] (115.3)
[C_G] (MMI-Basis) [A] (115.3)

+E.S-.1.2.9-X1201

BAS 1 OUT
rs/gr
+E.S-.1.2.9-WX1201_1-X1
+E.S-.1.2.9-X1201
BAS 2 OUT
rs
+E.S-.1.2.9-WX1201_1-X1

+E.S-.1.2.9-WX1201_1-W 148
ÖPVC-JZ
12 x 1,5
059.1
059.2
+E.S-.1.2.9-WX1201_1-X 13
-A-X 13
-A-X500
Platine
060.1
060.2
-A-X500

Not-Aus
+E.S-.1.2.9-X1202
Moba Brückenstecker 10 pol. Steckereinsatz
+E.S-.1.2.9-R1

MW011524

(108.9) [- GND 1] (P)
[- GND 1] (P) (110.0)

Index	Datum	Geprüft von	Prüfvermerk								
*				Erstellt:	22.05.2012	PALFINGER Elektrotechnik	Blattbeschreibung: [BDP] [CAN]: Zweitbedienung	E-Artikel-Nr.: 26221072	Anlage: =DOK		
				Bearb.:	HOK			E-Zeichn.-Nr.: B6022D-A	Ort: +E.S-.1.2.0		
				Gepr.:				Kunde:	Blatt -: 108	Blatt: 109	
				Norm:	-			Auftrag: 562792	Blatt +: 110	Von: 34	

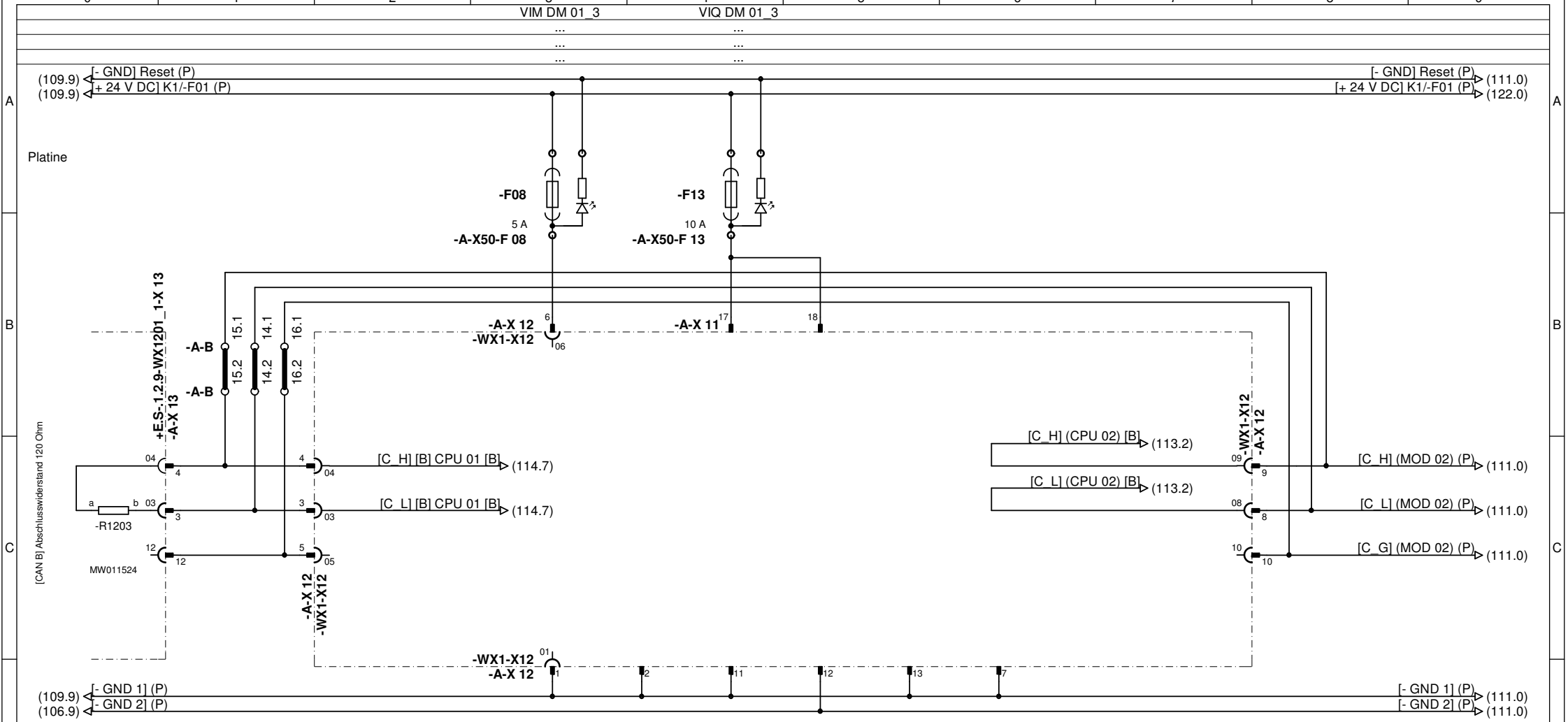

Index	Datum	Geprüft von	Prüfvermerk							
*				Erstellt:	22.05.2012	PALFINGER Elektrotechnik	Blattbeschreibung: [CAN]: [B] Platine 03 Energieversorgung	E-Artikel-Nr.: 26221072	Anlage: =DOK	
				Bearb.:	HOK			E-Zeichn.-Nr.: B6022D-A	Ort: +E.S-.1.2.0	
				Gepr.:				Kunde:	Blatt -: 109	Blatt: 110
				Norm:	-			Auftrag: 562792	Blatt +: 111	Von: 34

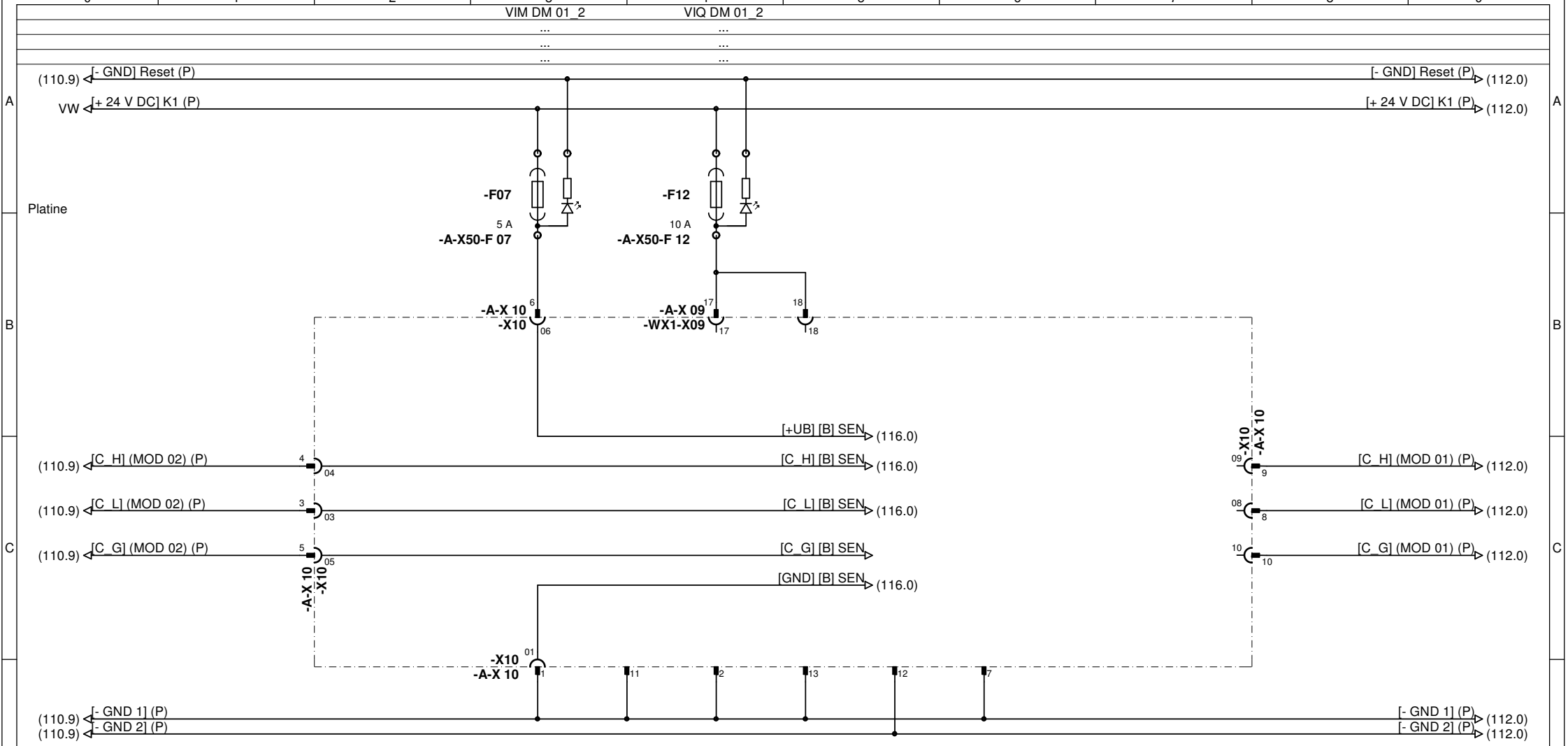

Index	Datum	Geprüft von	Prüfvermerk						
*				Erstellt:	22.05.2012	PALFINGER Elektrotechnik	Blattbeschreibung: [CAN]: [B] Platine 02 Sensoren DT	E-Artikel-Nr.: 26221072	Anlage: =DOK
				Bearb.:	HOK			E-Zeichn.-Nr.: B6022D-A	Ort: +E.S-.1.2.0
				Gepr.:				Kunde:	Blatt -: 110 / Blatt: 111
				Norm:	-			Auftrag: 562792	Blatt +: 112 / Von: 34

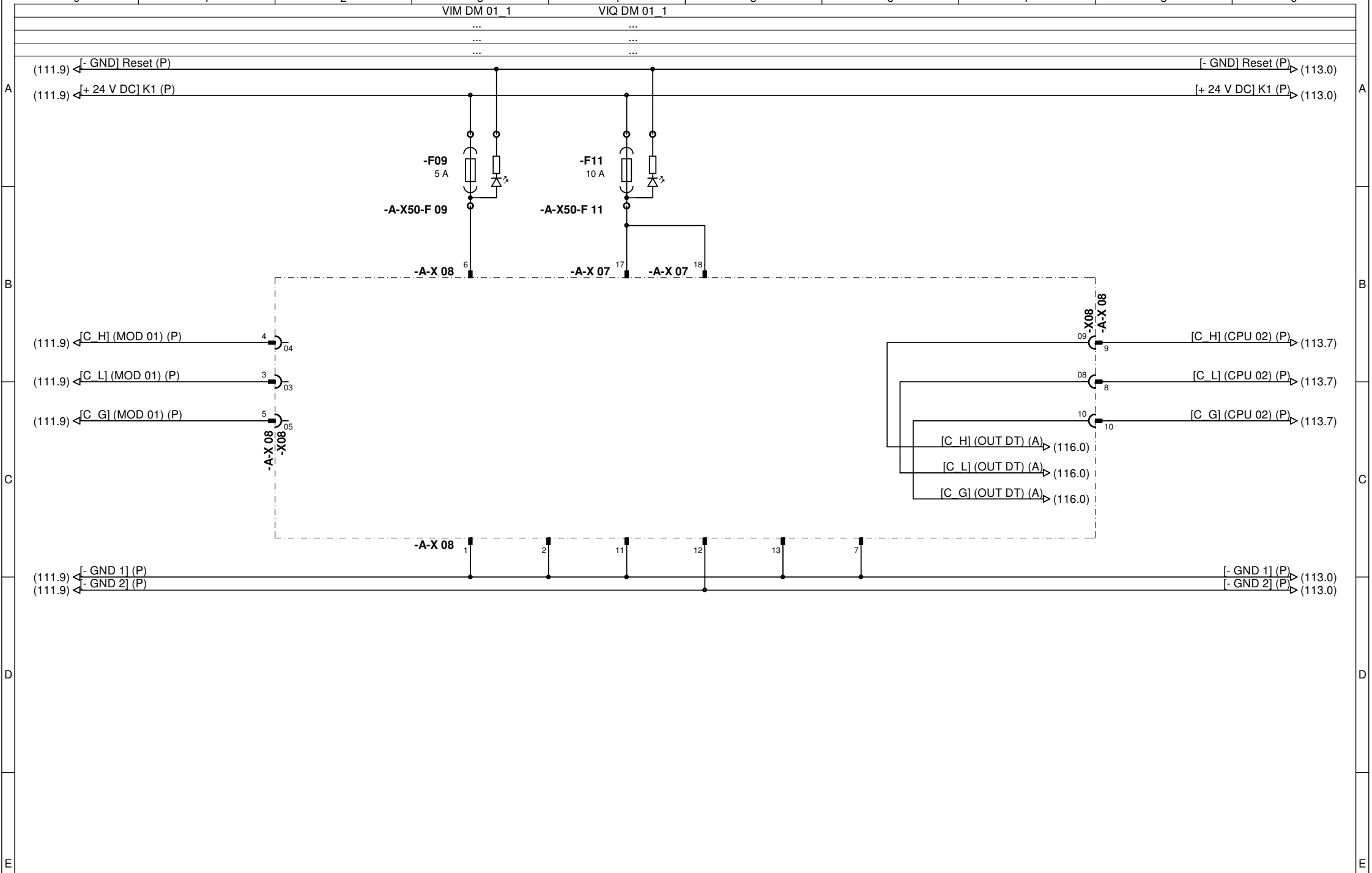

Index	Datum	Geprüft von	Prüfvermerk							
*				Erstellt:	22.05.2012	PALFINGER Elektrotechnik	Blattbeschreibung: [CAN]: Platine 01	E-Artikel-Nr.: 26221072	Anlage: =DOK	
				Bearb.:	HOK			E-Zeichn.-Nr.: B6022D-A	Ort: +E.S-.1.2.0	
				Gepr.:				Kunde:	Blatt -: 111	Blatt: 112
				Norm:	-			Auftrag: 562792	Blatt +: 113	Von: 34

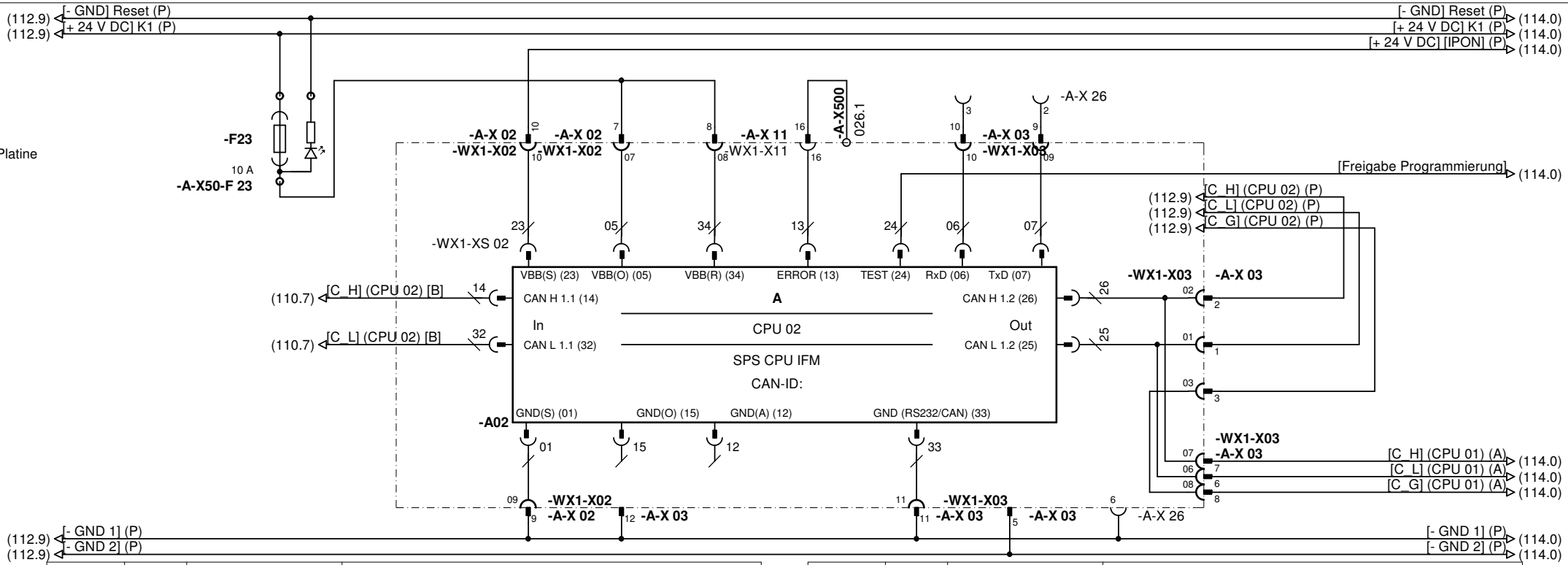

In/Out	Seite	Variablenname	Beschreibung der Funktion
%IW03	(123.6)	[ROH_EW_PBD_2]	Eing. (ana): Sensor Hubarm-Zylinderdruck Bodenseite (LMB-02)
%IW04	(123.8)	[ROH-EW_PST_2]	Eing. (ana): Sensor Hubarm-Zylinderdruck Stangenseite (LMB-02)
%IX0.02	(124.5)	[KO_MUSS_TIEF]	Eing. (dig): Korb muß Tief (LMB-01)
%IX0.03	(124.6)	[KO_MUSS_HOCH]	Eing. (dig): Korb muß Hoch (LMB 01)
%IX0.04	(120.3)	[AL_END_L_2]	Eing. (dig): Arbeitsstellung LINKS Grenztastaster-2
%IX0.05	(121.3)	[AL_END_R_2]	Eing. (dig): Arbeitsstellung RECHTS Grenztastaster-2
%IX0.06	(120.7)	[AL_LI_TS]	Eing. (dig) : Ausleger in TS LINKS
%IX0.07	(104.2)	[ACHSE_VO]	Eing. (dig): Signal Achse frei Allgemein
%IX0.12	(104.5)	[NEBENANTRIEB]	Eing. (dig): Signal Nebenabtrieb eingelegt
%IX0.13	(104.6)	[MOTOR_LÄUFT]	Eing. (dig): Signal Klemme 61 Motor Läuft
%IX0.14	(104.4)	[FH_TÜREN_AUF]	Eing. (dig): Signal FH Tür offen
%IX0.15	(123.5)	[TEGS]	Eing. (dig): Teleskop- Grundstellung
%IX1.04	(108.3)	[HG_SCHALTER]	Eing. (dig): Schalter: HG-Schalter Korb (LMB 02)
%IX1.05	(118.2)	[BODR_VL]	Eing. (dig): Stütze Bodendruck VL
%IX1.06	(118.4)	[BODR_HL]	Eing. (dig): Stütze Bodendruck HL
%IX1.07	(118.6)	[BODR_HR]	Eing. (dig): Stütze Bodendruck HR
%IX1.08	(118.8)	[BODR_VR]	Eing. (dig): Stütze Bodendruck VR
%IX1.09	(117.2)	[ST_VOLI_TS]	Eing. (dig): Vertikalstütze Transportstellung VL
%IX1.10	(117.4)	[ST_HILI_TS]	Eing. (dig): Vertikalstütze Transportstellung HL
%IX1.11	(117.6)	[ST_HIRE_TS]	Eing. (dig): Vertikalstütze Transportstellung HR

In/Out	Seite	Variablenname	Beschreibung der Funktion
%IX1.12	(117.8)	[ST_VORE_TS]	Eing. (dig): Vertikalstütze Transportstellung VR
%QX0.00	(126.0)	[ST_VOLI_AUSF]	Ausg. (dig): Ventil Stütze ausfahren VL
%QX0.01	(126.1)	[ST_VOLI_EINF]	Ausg. (dig): Ventil Stütze einfahren VL
%QX0.02	(126.3)	[ST_HILI_AUSF]	Ausg. (dig): Ventil Stütze ausfahren HL
%QX0.03	(126.4)	[ST_HILI_EINF]	Ausg. (dig): Ventil Stütze einfahren HL
%QX0.04	(126.5)	[ST_HIRE_AUSF]	Ausg. (dig): Ventil Stütze ausfahren HR
%QX0.05	(126.6)	[ST_HIRE_EINF]	Ausg. (dig): Ventil Stütze einfahren HR
%QX0.06	(126.7)	[ST_VORE_AUSF]	Ausg. (dig): Ventil Stütze ausfahren VR
%QX0.07	(126.8)	[ST_VORE_EINF]	Ausg. (dig): Ventil Stütze einfahren VR
%QX0.13	(134.6)	[OPTION 1]	Ausg. (dig): Option 1
%QX0.14	(134.7)	[OPTION 2]	Ausg. (dig): Option 2
%QX0.15	(127.1)	[ST_SCH_LANG]	Ausg. (dig): Ventil Stützen schnell langsam
%QX1.00	(127.5)	[AL_AUSF_L]	Ausg. (dig): Ventil Ausleger Aus LINKS
%QX1.01	(127.6)	[AL_EINF_L]	Ausg. (dig): Ventil Ausleger Ein LINKS
%QX1.02	(127.7)	[AL_AUSF_R]	Ausg. (dig): Ventil Ausleger AUS RECHTS
%QX1.03	(127.8)	[AL_EINF_R]	Ausg. (dig): Ventil Ausleger Ein RECHTS
%QX1.04	(108.8)	[PDSV_EIN]	Ausg. (dig): Ventil Pumpendruck- schaltventil (PDSV)
%QX1.05	(108.7)	[BRÜCKE_HG_EIN]	Ausg. (dig): Info: Überbrückung HG-Schalter
%QX1.06	(103.6)	[ANZEIGE_ST]	Ausg. (dig): Signal FH-HA/KA/TE/ST aus Grundstellung
%QX1.07	(119.0)	[BLINKER]	Ausg. (dig): Signal Blinker Stütze rechts/links

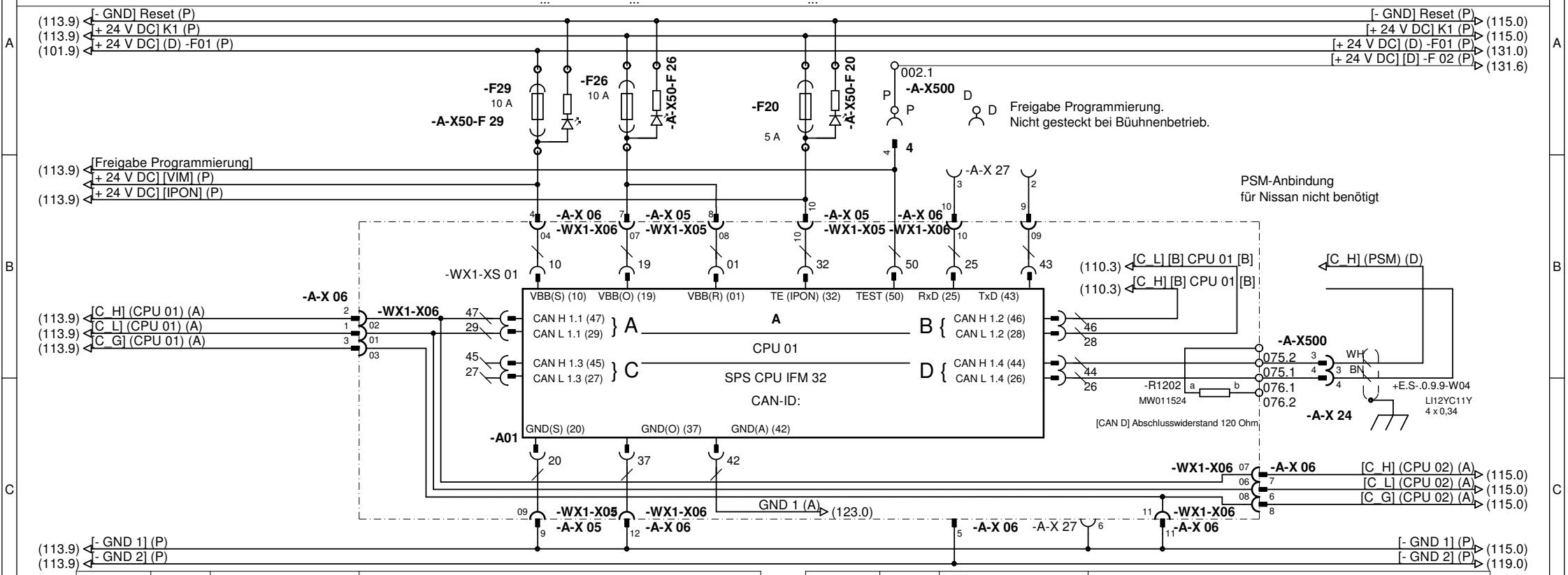

Platine

In/Out	Seite	Variablenname	Beschreibung der Funktion
%IW02	(123.1)	[ROH_EW_PBD_1]	Eing. (ana): Sensor Hubarm-Zylinderdruck Bodenseite (LMB-01)
%IW03	(123.2)	[ROH-EW_PST_1]	Eing. (ana): Sensor Hubarm-Zylinderdruck Stangenseite (LMB-01)
%IW04	(123.4)	[ROH_EW_TEL_1]	Eing. (ana): Sensor Teleskoplänge Hubarm (LMB-01)
%IW16	(132.4)	[ST-DRUCK]	Eing. (ana): Stützendruck
%IW05	(104.2)	[BATTERIE]	Eing. (dig): Signal Batterie LKW
%IX0.04	(120.2)	[AL_END_L_1]	Eing. (dig): Arbeitsstellung LINKS Grenztastaster-1
%IX0.05	(121.2)	[AL_END_R_1]	Eing. (dig): Arbeitsstellung RECHTS Grenztastaster-2
%IX0.06	(121.6)	[AL_RE_TS]	Eing. (dig) : Ausleger in TS RECHTS
%IX0.07	(122.4)	[ACHSEFREI_HI]	Eing. (dig): Achse fest HI ...
%IX0.08	(108.4)	[BRÜCKE_HG_AN]	Eing. (dig): Überbrückung HG-Schalter (LMB-01)
%IX0.09	(107.8)	[SEIL_CHECK]	Eing. (dig): Summe Seil-Check für alle Seile
%IX0.10	(105.2)	[HANGS]	Eing. (dig) Taster: Hubarmablage ...
%IX0.11	(105.8)	[PDSV_AN]	Eing. (dig): Info: PDSV ist aktiviert
%IX0.13	(105.4)	[KLAPPE_VENTILE]	Eing. (dig): Klappe Ventile
%IX0.14	VW	[HOEHENBEG_1]	Eing. (dig): Schalter Höhenbegrenzung 1
%IX0.15	VW	[HOEHENBEG_2]	Eing. (dig): Schalter Höhenbegrenzung 2
%QX0.00	(128.1)	[SIW_DR_RE]	Ausg. (PWM): Ventil Schwenken rechts
%QX0.01	(128.0)	[SIW_DR_LI]	Ausg. (PWM): Ventil Schwenken links
%QX0.02	(128.6)	[SIW_HA_AB]	Ausg. (PWM): Ventil Hubarm ab ...
%QX0.03	(128.6)	[SIW_HA_AUF]	Ausg. (PWM): Ventil Hubarm auf (LMB-01)

In/Out	Seite	Variablenname	Beschreibung der Funktion
%QX0.04	(128.3)	[SIW_TE_AUS]	Ausg. (PWM): Ventil HA-Teleskop aus
%QX0.05	(128.4)	[SIW_TE_EIN]	Ausg. (PWM): Ventil HA-Teleskop ein (LMB-01)
%QX0.06	(129.4)	[SIW_KORB_AB]	Ausg. (PWM): Ventil Korb nach Niv senken (LMB-01)
%QX0.07	(129.3)	[SIW_KORB_AUF]	Ausg. (PWM): Ventil Korb nach Niv heben (LMB-01)
%QX0.08	(129.1)	[SIW_KODR_LI]	Ausg. (PWM): Ventil Korb drehen links (GUZ)
%QX0.09	(129.1)	[SIW_KODR_RE]	Ausg. (PWM): Ventil Korb drehen rechts (IUZ)
%QX0.10	(105.1)	[STUETZEN_AKTIV]	Ausg. (dig): Ventil Gerät/Stützen ...
%QX0.11	(103.3)	[LKW_STOP]	Ausg. (dig): Signal Motor-Stop ...
%QX0.12	(103.2)	[LKW_START]	Ausg. (dig): Signal Motor-Start ...
%QX0.13	(103.4)	[N1_MOTOR_DRHZ]	Ausg. (dig): Signal Motordrehzahl LKW/AG ANHEBEN 1
%QX0.14	(103.5)	[N2_MOTOR_DRHZ]	Ausg. (dig): Signal Motordrehzahl LKW/AG ANHEBEN 2
%QX0.15	(103.7)	[FAHRERRUF]	Ausg. (dig): Signal Fahrerhaus (Fahrerrufsignal)

Index	Datum	Geprüft von	Prüfvermerk		
*				Erstellt:	22.05.2012
				Bearb.:	HOK
				Gepr.:	
				Norm:	-

PALFINGER
Elektrotechnik

Blattbeschreibung:
[SPS] [CAN]: [A/B/D] CPU 01 (LMB 01) [ID01]

E-Artikel-Nr.: 26221072
E-Zeichn.-Nr.: B6022D-A
Kunde:
Auftrag: 562792

Anlage: =DOK
Ort: +E.S-.1.2.0
Blatt -: 113 Blatt: 114
Blatt +: 115 Von: 34

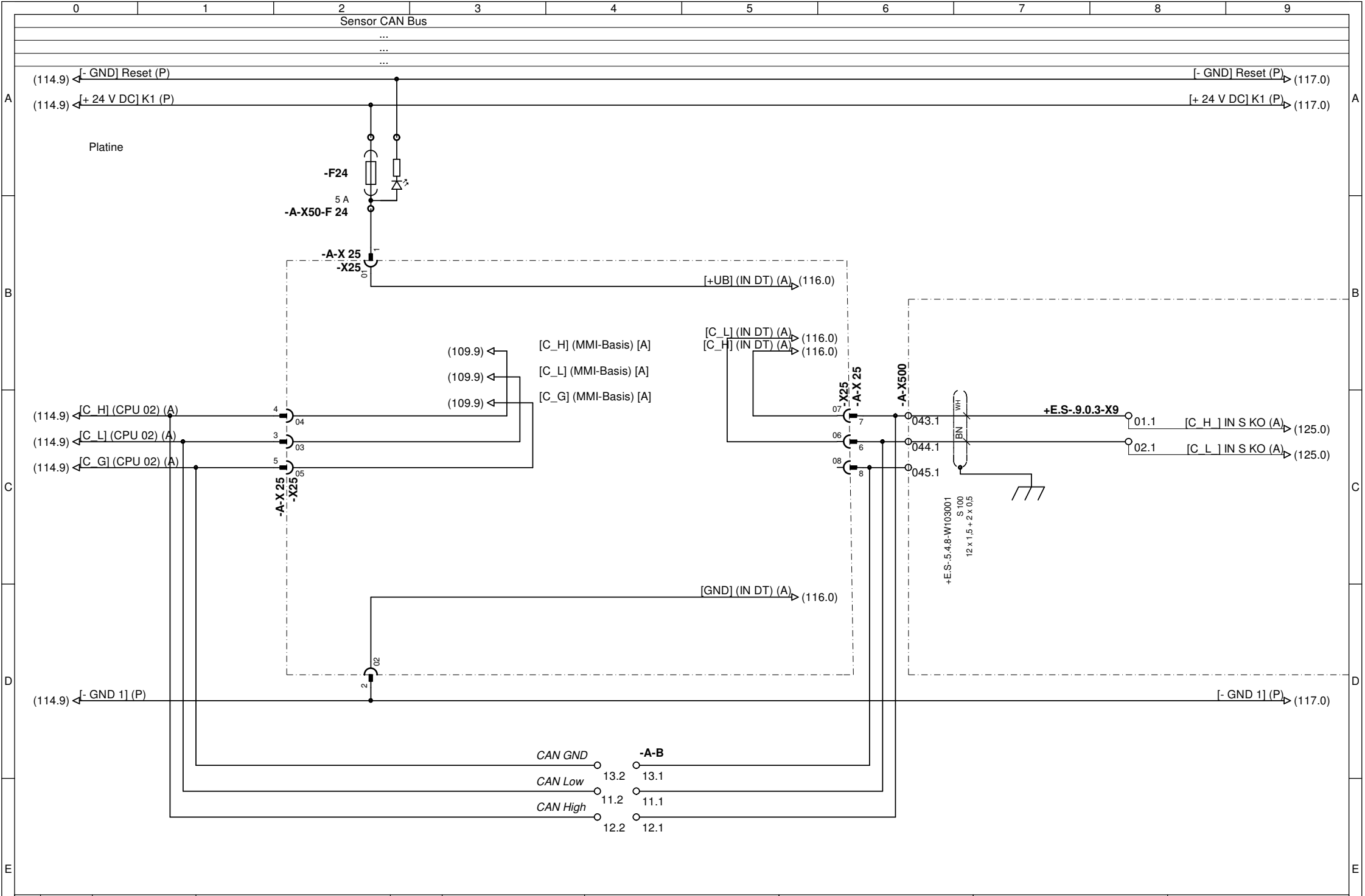

Index	Datum	Geprüft von	Prüfvermerk						
*				Erstellt:	22.05.2012	PALFINGER Elektrotechnik	Blattbeschreibung: [SPS] [CAN]: [A] Platine	E-Artikel-Nr.: 26221072	Anlage: =DOK
				Bearb.:	HOK			E-Zeichn.-Nr.: B6022D-A	Ort: +E.S-.1.2.0
				Gepr.:				Kunde:	Blatt -: 114 / Blatt: 115
				Norm:	-			Auftrag: 562792	Blatt +: 116 / Von: 34

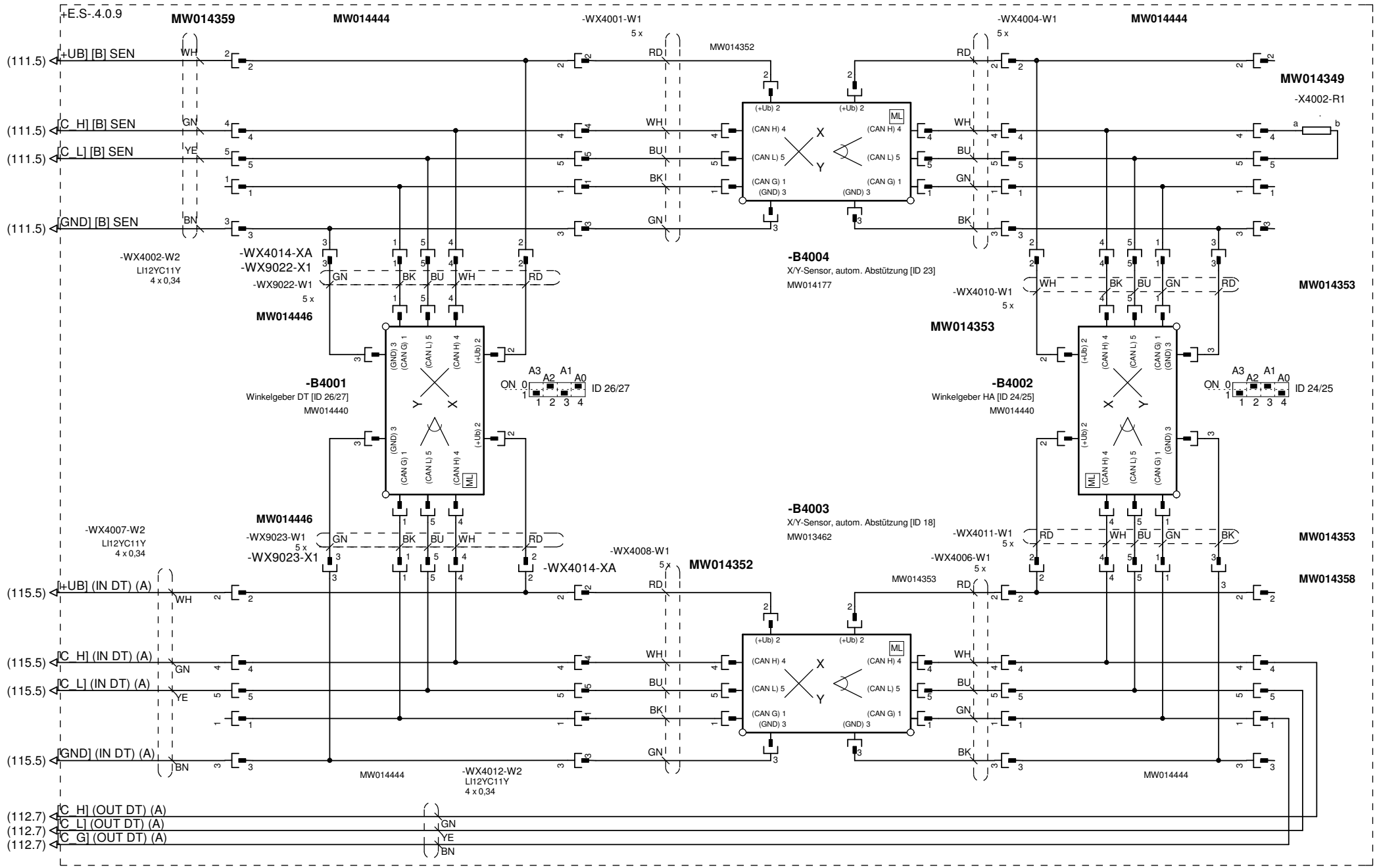

Index	Datum	Geprüft von	Prüfvermerk						
*				Erstellt:	22.05.2012	PALFINGER Elektrotechnik	Blattbeschreibung: [SPS] [CAN]: [B] MOD [ID 18/23/24/25/26/27]	E-Artikel-Nr.: 26221072	Anlage: =DOK
				Bearb.:	HOK			E-Zeichn.-Nr.: B6022D-A	Ort: +E.S-.1.2.0
				Gepr.:				Kunde:	Blatt -: 115 / Blatt: 116
				Norm:	-			Auftrag: 562792	Blatt +: 117 / Von: 34

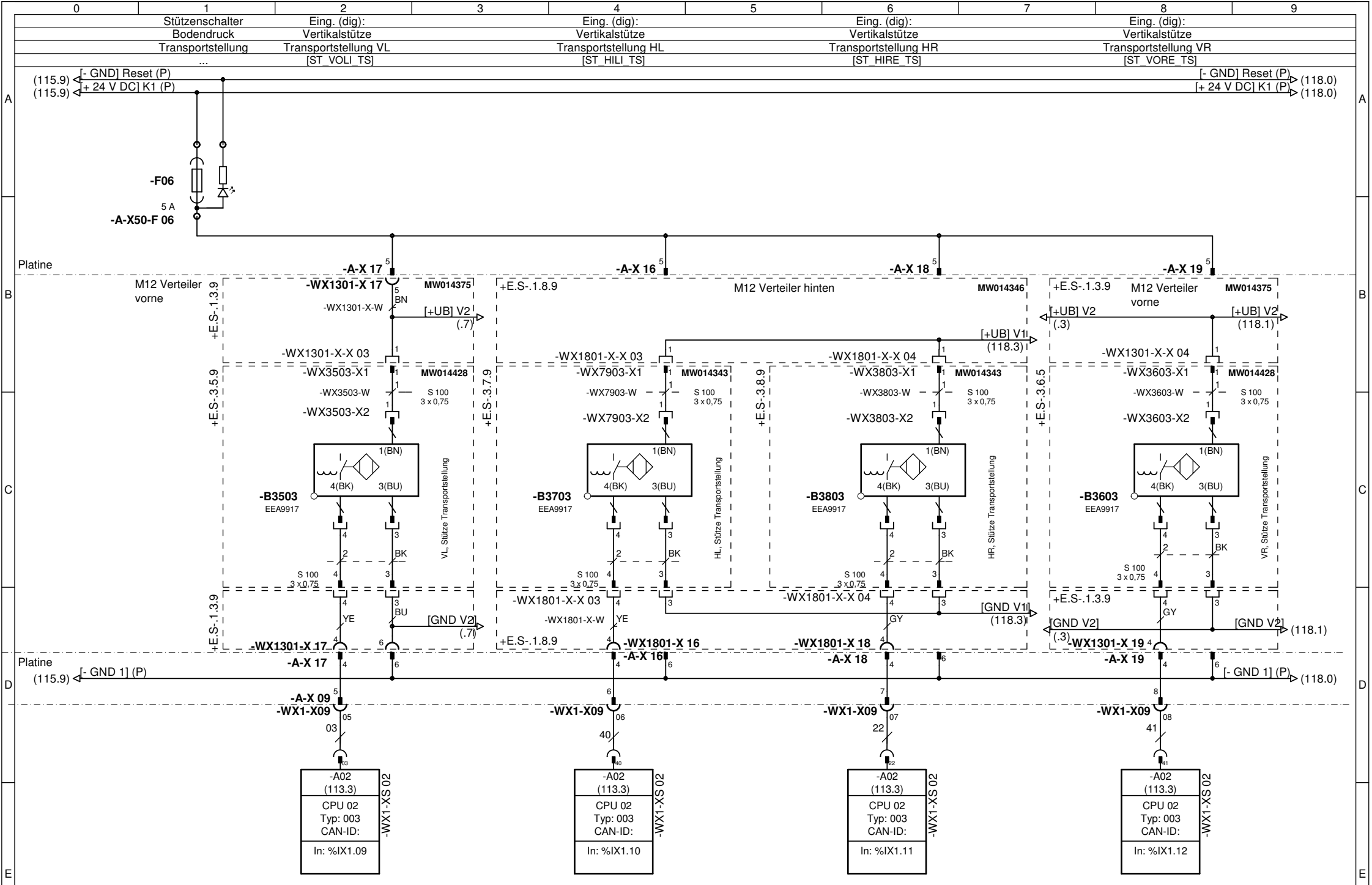

Index	Datum	Geprüft von	Prüfvermerk		
*				Erstellt:	22.05.2012
				Bearb.:	HOK
				Gepr.:	
				Norm:	-

PALFINGER Elektrotechnik

Blattbeschreibung: [SEN]: Stützen Transportstellung

E-Artikel-Nr.:	26221072
E-Zeichn.-Nr.:	B6022D-A
Kunde:	
Auftrag:	562792

Anlage:	=DOK	
Ort:	+E.S-.1.2.0	
Blatt -:	116	Blatt: 117
Blatt +:	118	Von: 34

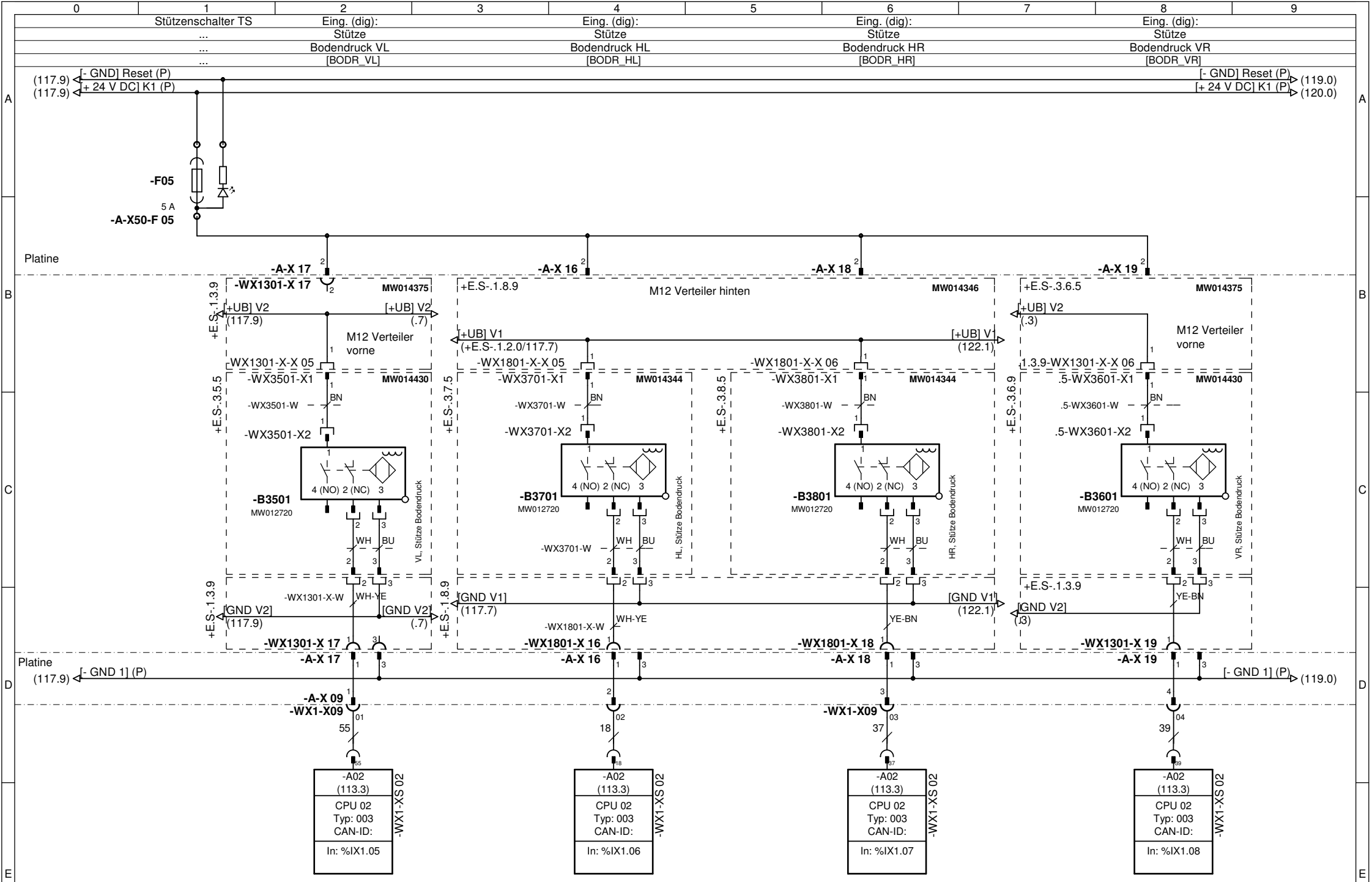

Index	Datum	Geprüft von	Prüfvermerk						
*				Erstellt:	22.05.2012	PALFINGER Elektrotechnik	Blattbeschreibung: [SEN]: Stützen Bodendruck	E-Artikel-Nr.: 26221072	Anlage: =DOK
				Bearb.:	HOK			E-Zeichn.-Nr.: B6022D-A	Ort: +E.S-.1.2.0
				Gepr.:				Kunde:	Blatt -: 117 Blatt: 118
				Norm:	-			Auftrag: 562792	Blatt +: 119 Von: 34

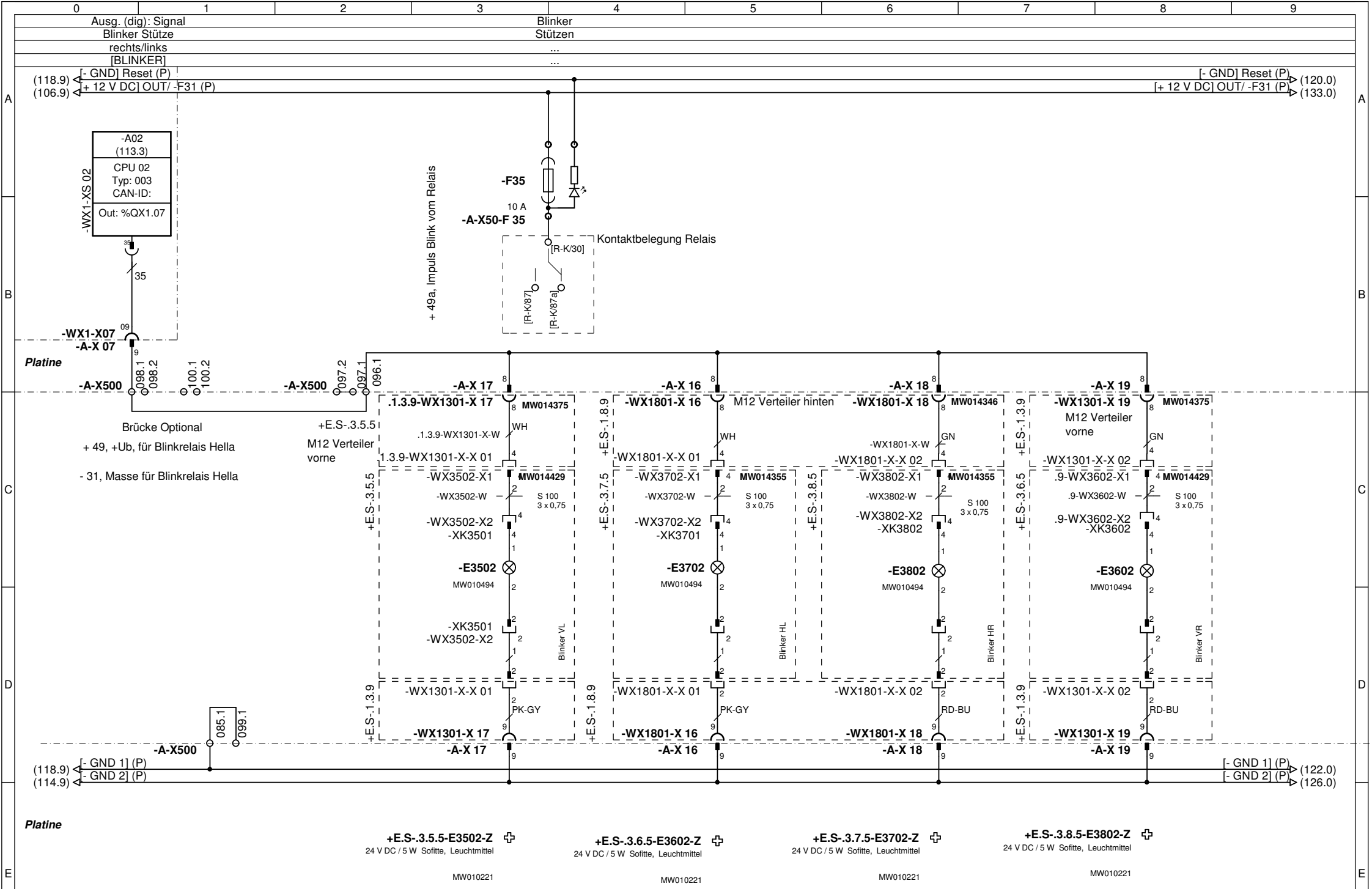

Index	Datum	Geprüft von	Prüfvermerk						
*				Erstellt:	22.05.2012	PALFINGER Elektrotechnik	Blattbeschreibung: [LEU]: Blinker Stützen/Ausleger	E-Artikel-Nr.: 26221072	Anlage: =DOK
				Bearb.:	HOK			E-Zeichn.-Nr.: B6022D-A	Ort: +E.S-.1.2.0
				Gepr.:				Kunde:	Blatt -: 118 / Blatt: 119
				Norm:	-			Auftrag: 562792	Blatt +: 120 / Von: 34

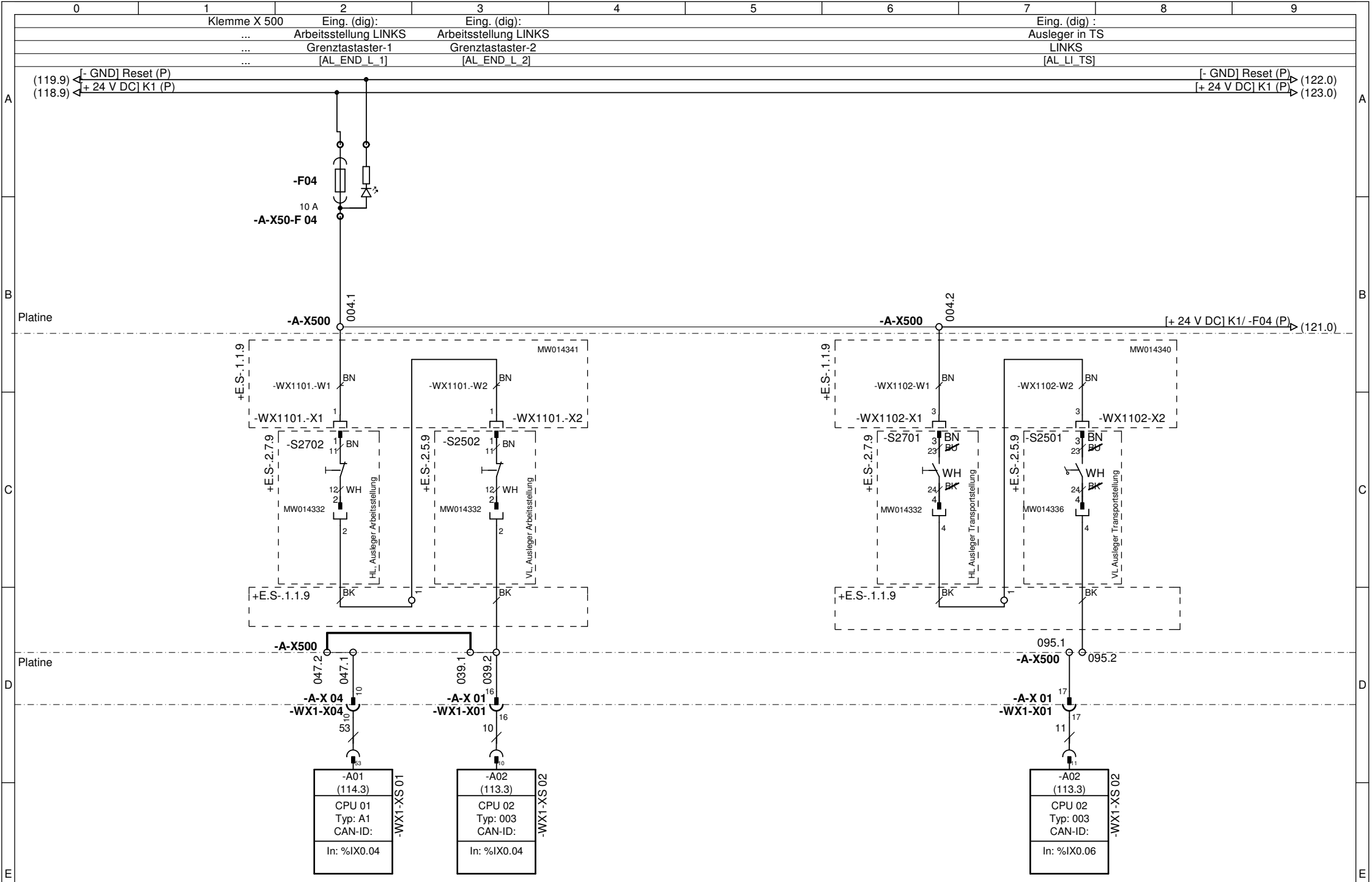

Index	Datum	Geprüft von	Prüfvermerk		
*				Erstellt:	22.05.2012
				Bearb.:	HOK
				Gepr.:	
				Norm:	-

PALFINGER
Elektrotechnik

Blattbeschreibung:
[SEN]: Ausleger TS links

E-Artikel-Nr.:	26221072	Anlage:	=DOK
E-Zeichn.-Nr.:	B6022D-A	Ort:	+E.S-.1.2.0
Kunde:		Blatt -: 119	Blatt: 120
Auftrag:	562792	Blatt +: 121	Von: 34

Eing. (dig):	Eing. (dig):	Eing. (dig) :
Arbeitsstellung RECHTS	Arbeitsstellung RECHTS	Ausleger in TS
Grenztastaster-2	Grenztastaster-2	RECHTS
[AL_END_R_1]	[AL_END_R_2]	[AL_RE_TS]

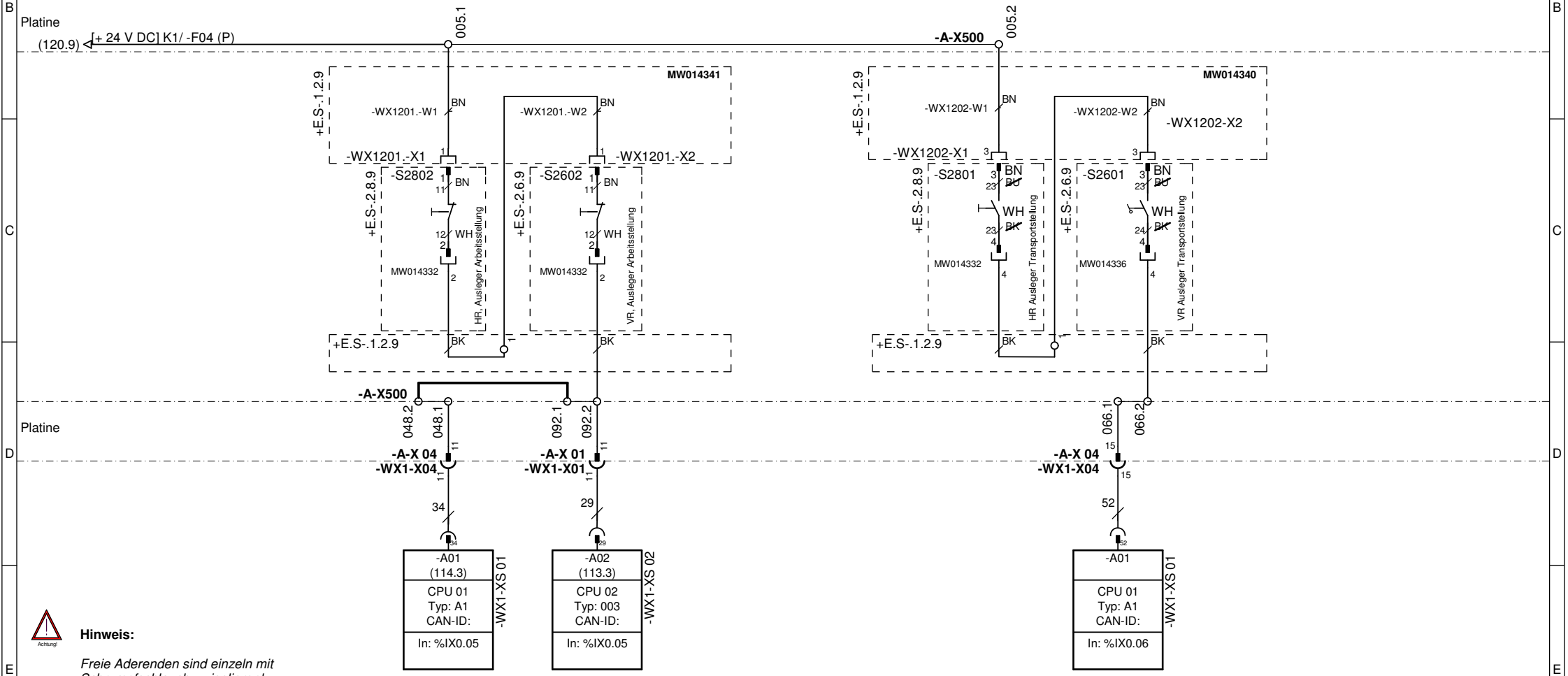

Hinweis:

Freie Aderenden sind einzeln mit Schrumpfschlauch zu isolieren!

Index	Datum	Geprüft von	Prüfvermerk		
*				Erstellt:	22.05.2012
				Bearb.:	HOK
				Gepr.:	
				Norm:	-

PALFINGER Elektrotechnik

Blattbeschreibung:
[SEN]: Ausleger TS rechts

E-Artikel-Nr.:	26221072	Anlage:	=DOK
E-Zeichn.-Nr.:	B6022D-A	Ort:	+E.S-.1.2.0
Kunde:		Blatt -: 120	Blatt: 121
Auftrag:	562792	Blatt +: 122	Von: 34

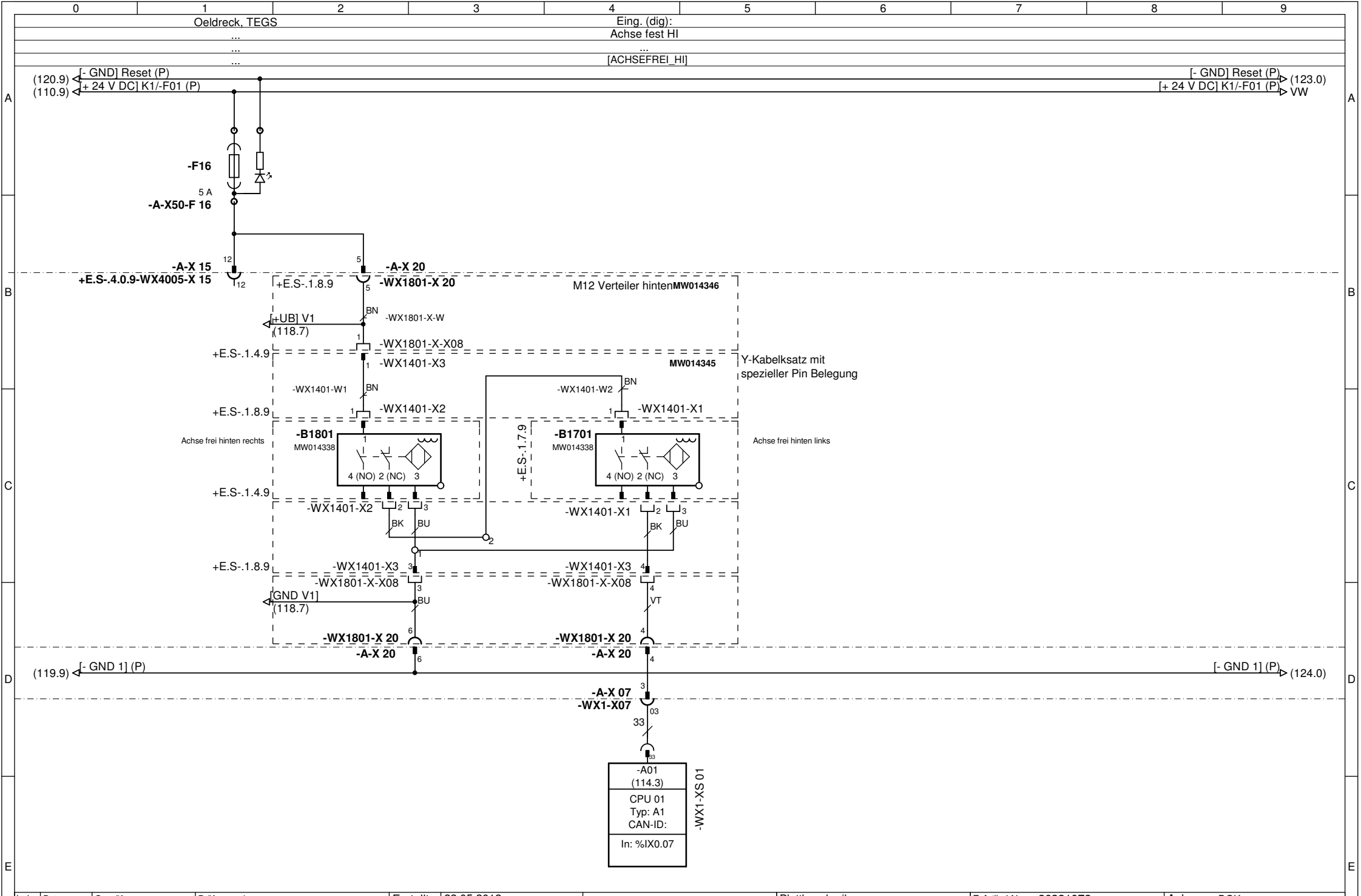

Index	Datum	Geprüft von	Prüfvermerk								
*				Erstellt:	22.05.2012	PALFINGER Elektrotechnik	Blattbeschreibung: [SEN]: Achsenfreigabe	E-Artikel-Nr.: 26221072	Anlage: =DOK		
				Bearb.:	HOK			E-Zeichn.-Nr.: B6022D-A	Ort: +E.S-.1.2.0		
				Gepr.:				Kunde:	Blatt -: 121	Blatt: 122	
				Norm:	-			Auftrag: 562792	Blatt +: 123	Von: 34	

Sensor LMB 1	Eing. (ana): Sensor	Sensorik LMB 2	Eing. (ana): Sensor	Eing. (ana): Sensor	Eing. (dig):	Eing. (ana): Sensor	Eing. (ana): Sensor
...	Hubarm-Zylinderdruck	...	Hubarm-Zylinderdruck	Teleskoplänge	Teleskop-	Hubarm-Zylinderdruck	Hubarm-Zylinderdruck
...	Bodenseite (LMB-01)	...	Stangenseite (LMB-01)	Hubarm (LMB-01)	Grundstellung	Bodenseite (LMB-02)	Stangenseite (LMB-02)
...	[ROH_EW_PBD_1]	...	[ROH-EW_PST_1]	[ROH_EW_TEL_1]	[TEGS]	[ROH_EW_PBD_2]	[ROH-EW_PST_2]

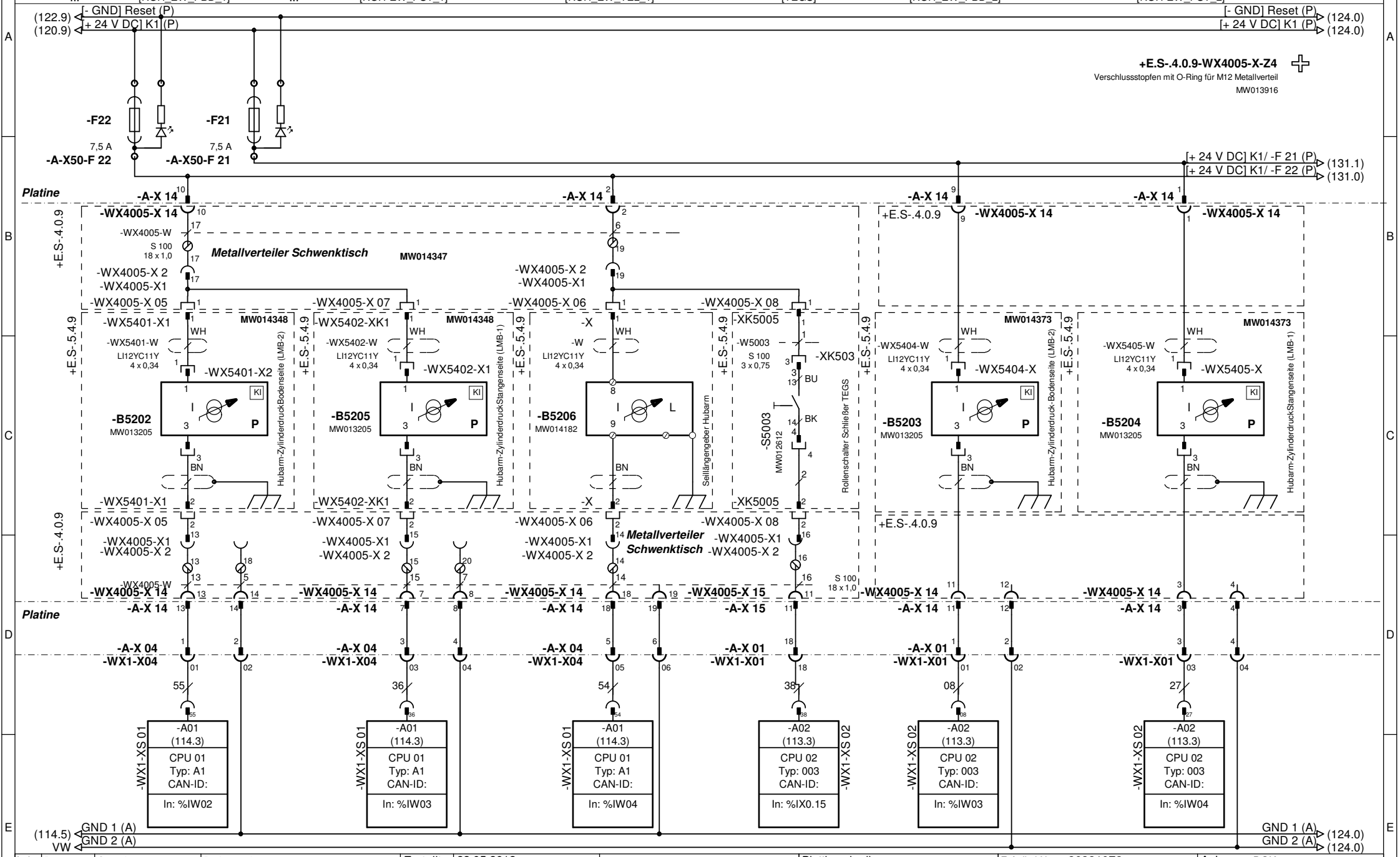

Index	Datum	Geprüft von	Prüfvermerk								
*				Erstellt:	22.05.2012	PALFINGER Elektrotechnik	Blattbeschreibung: [SEN]: DT (HA-DR, TEGS,HA-TE)	E-Artikel-Nr.: 26221072	Anlage: =DOK		
				Bearb.:	HOK			E-Zeichn.-Nr.: B6022D-A	Ort: +E.S-.1.2.0		
				Gepr.:				Kunde:	Blatt -: 122	Blatt: 123	
				Norm:	-			Auftrag: 562792	Blatt +: 124	Von: 34	

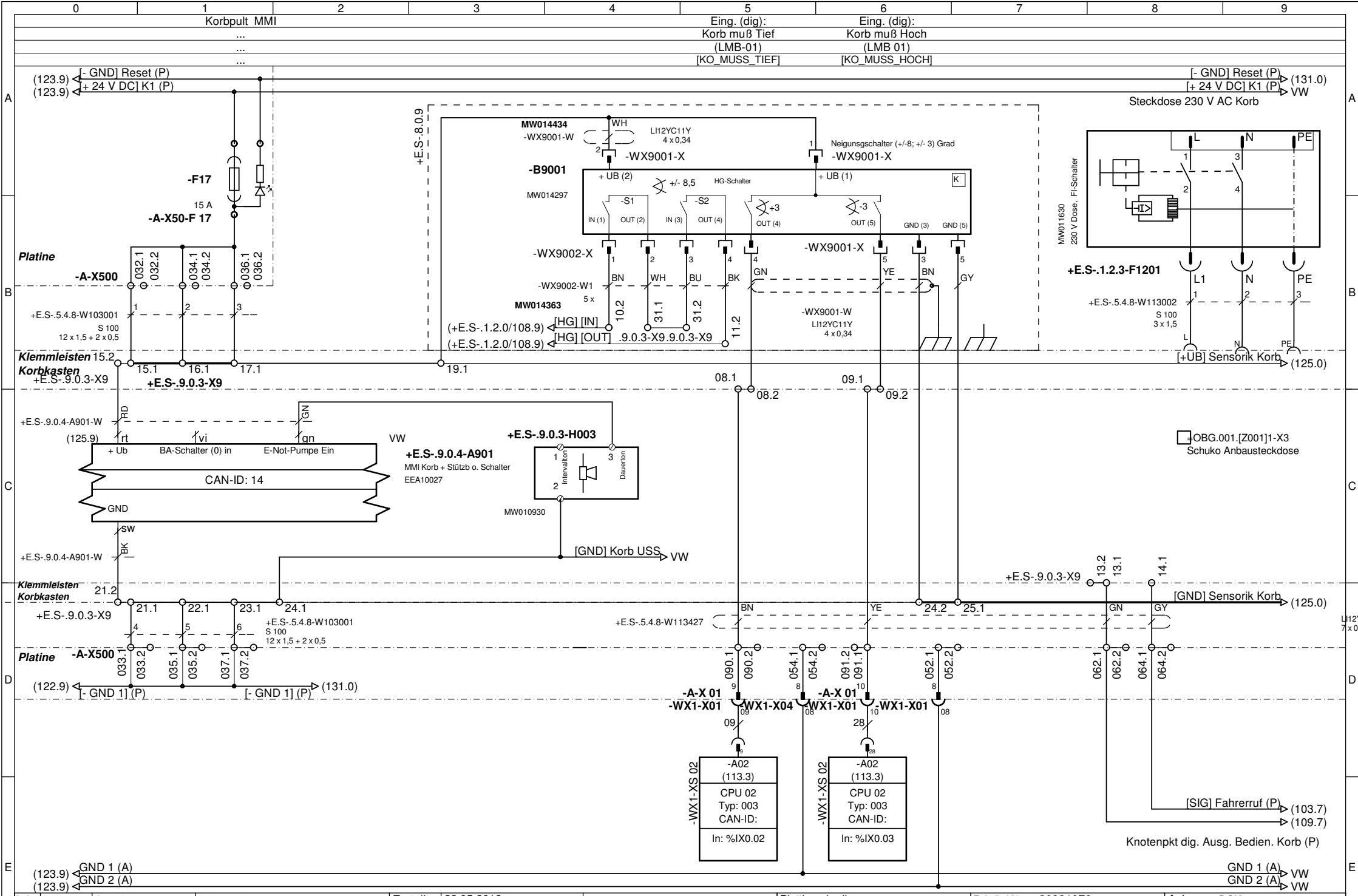

Index	Datum	Geprüft von	Prüfvermerk		
*				Erstellt:	22.05.2012
				Bearb.:	HOK
				Gepr.:	
				Norm:	-

PALFINGER Elektrotechnik

Blattbeschreibung: [BDP]: Bedienpult Korb

E-Artikel-Nr.:	26221072	Anlage:	=DOK
E-Zeichn.-Nr.:	B6022D-A	Ort:	+E.S-.1.2.0
Kunde:		Blatt -: 123	Blatt: 124
Auftrag:	562792	Blatt +: 125	Von: 34

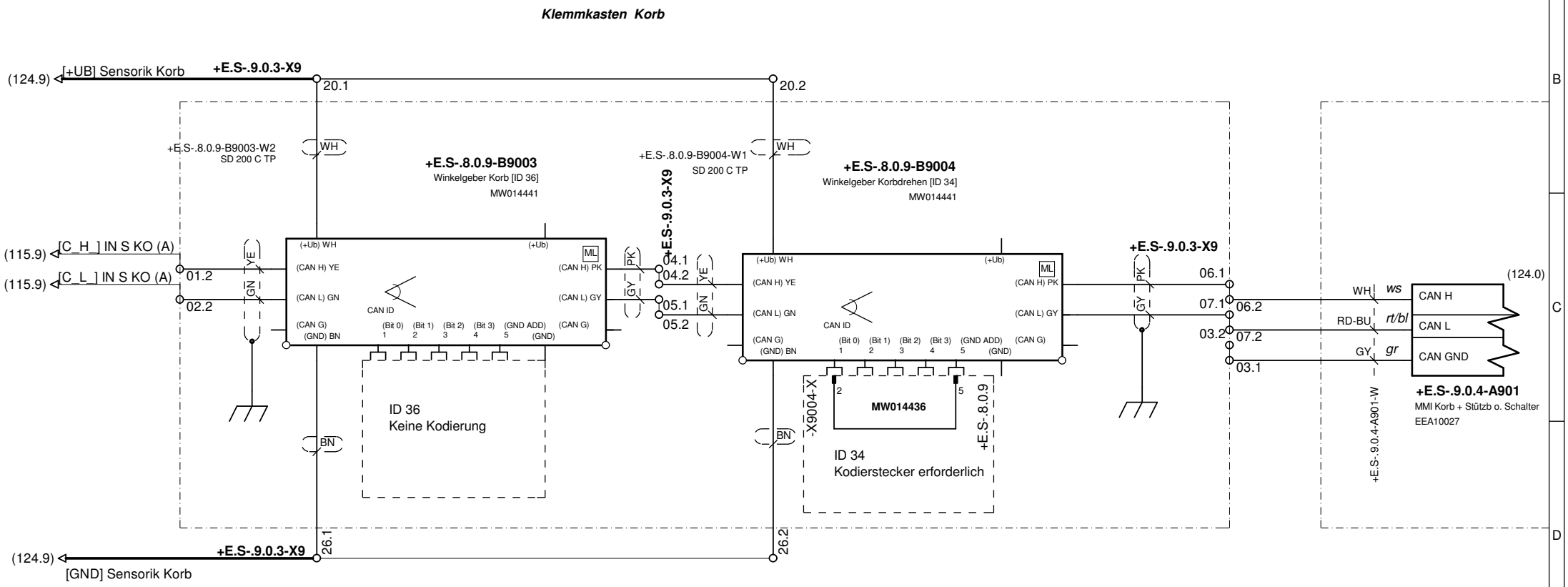

Index	Datum	Geprüft von	Prüfvermerk		
*				Erstellt:	22.05.2012
				Bearb.:	HOK
				Gepr.:	
				Norm:	-

PALFINGER
Elektrotechnik

Blattbeschreibung:
[SEN]: Sensorik Korbträger [ID 34/36]

E-Artikel-Nr.: 26221072
E-Zeichn.-Nr.: B6022D-A
Kunde:
Auftrag: 562792

Anlage: =DOK
Ort: +E.S-.1.2.0
Blatt -: 124 Blatt: 125
Blatt +: 126 Von: 34

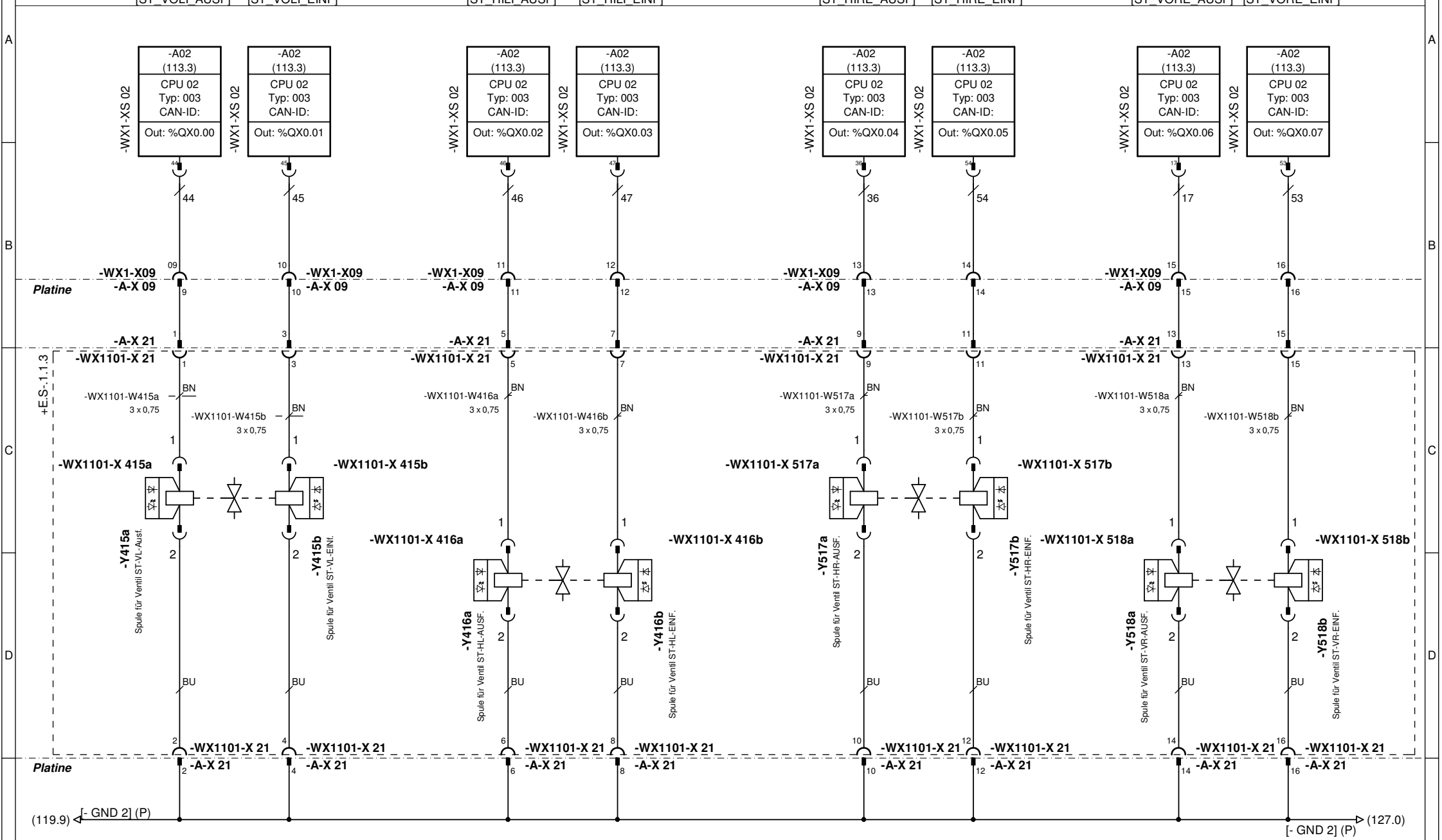

Index	Datum	Geprüft von	Prüfvermerk		
*				Erstellt:	22.05.2012
				Bearb.:	HOK
				Gepr.:	
				Norm:	-

PALFINGER Elektrotechnik

Blattbeschreibung: [AKT]: Ventile Stützen Ein-/Ausfahren

E-Artikel-Nr.: 26221072
E-Zeichn.-Nr.: B6022D-A
Kunde:
Auftrag: 562792

Anlage: =DOK
Ort: +E.S-.1.2.0
Blatt -: 125 Blatt: 126
Blatt +: 127 Von: 34

Ausg. (dig): Ventil	Ausg. (dig): Ventil	Ausg. (dig): Ventil	Ausg. (dig): Ventil	Ausg. (dig): Ventil
Stützen schnell	Ausleger Aus	Ausleger Ein	Ausleger AUS	Ausleger Ein
langsam	LINKS	LINKS	RECHTS	RECHTS
[ST_SCH_LANG]	[AL_AUSF_L]	[AL_EINF_L]	[AL_AUSF_R]	[AL_EINF_R]

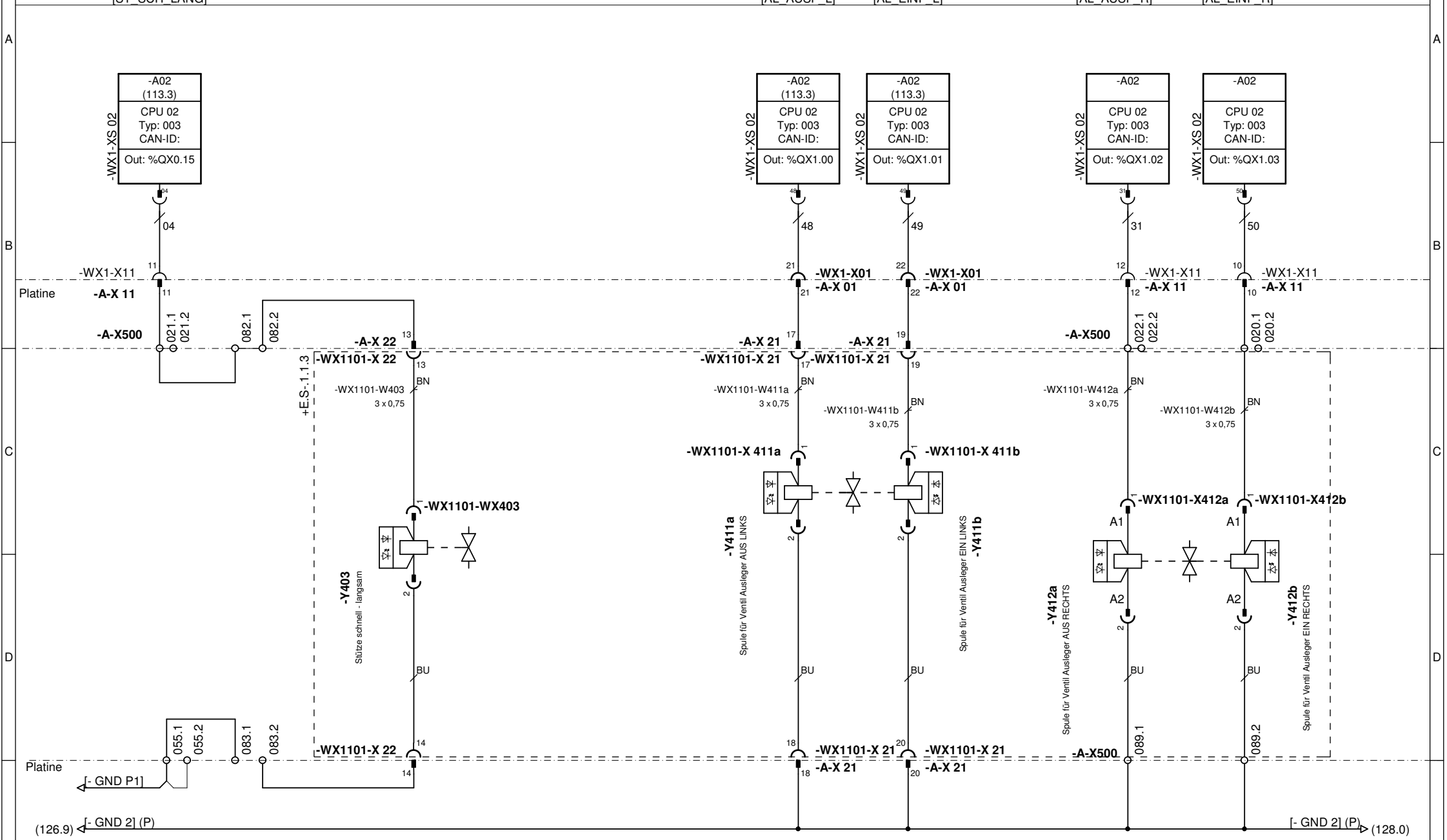

Index	Datum	Geprüft von	Prüfvermerk		
*				Erstellt:	22.05.2012
				Bearb.:	HOK
				Gepr.:	
				Norm:	-

PALFINGER Elektrotechnik

Blattbeschreibung: [AKT]: Ventile Ausleger schnell/langsam

E-Artikel-Nr.: 26221072
E-Zeichn.-Nr.: B6022D-A
Kunde:
Auftrag: 562792

Anlage: =DOK
Ort: +E.S-.1.2.0
Blatt -: 126 Blatt: 127
Blatt +: 128 Von: 34

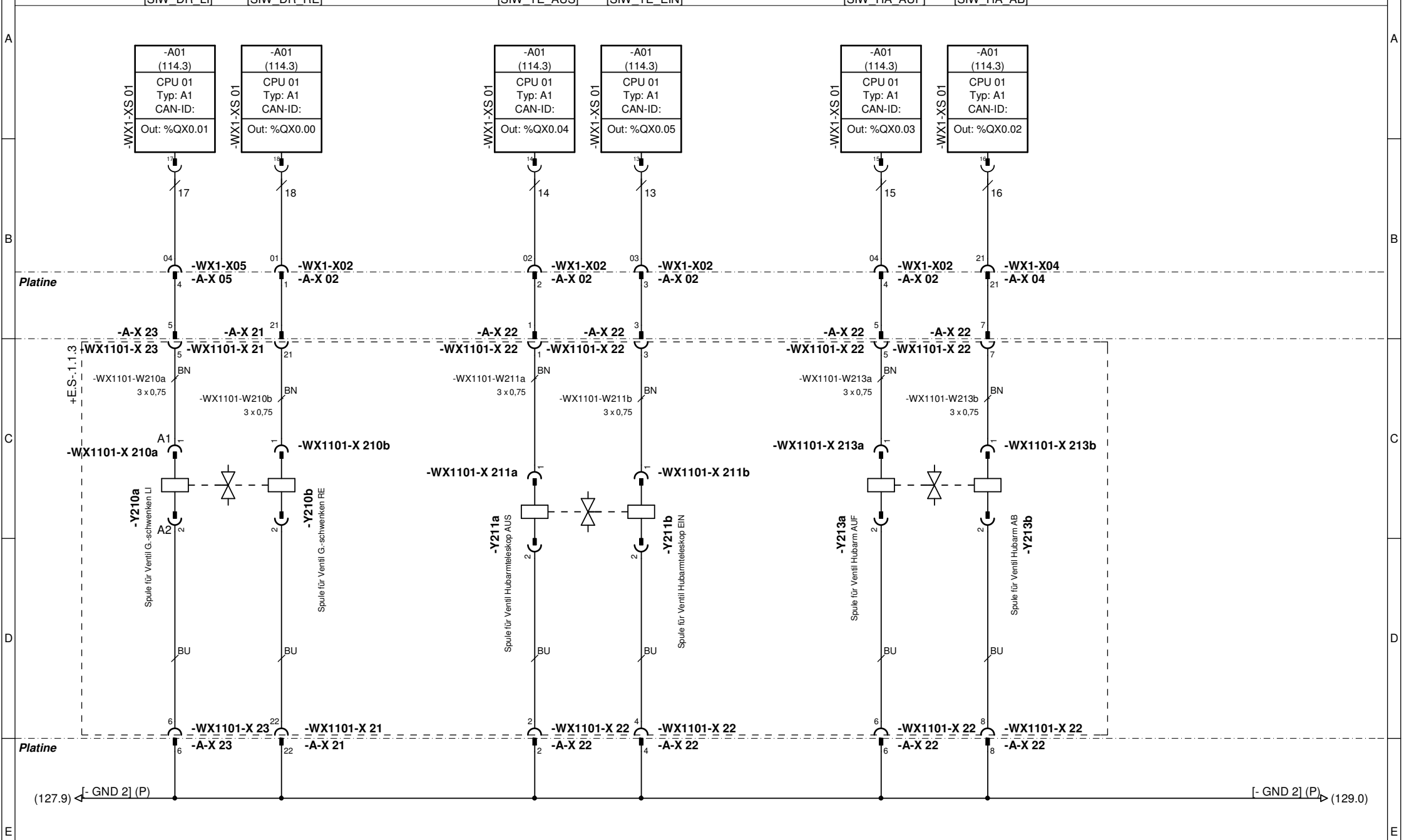

Index	Datum	Geprüft von	Prüfvermerk		
*				Erstellt:	22.05.2012
				Bearb.:	HOK
				Gepr.:	
				Norm:	-

PALFINGER Elektrotechnik

Blattbeschreibung: [AKT]: Ventile Gerätebewegung

E-Artikel-Nr.:	26221072
E-Zeichn.-Nr.:	B6022D-A
Kunde:	
Auftrag:	562792

Anlage:	=DOK	
Ort:	+E.S-.1.2.0	
Blatt -:	127	Blatt: 128
Blatt +:	129	Von: 34

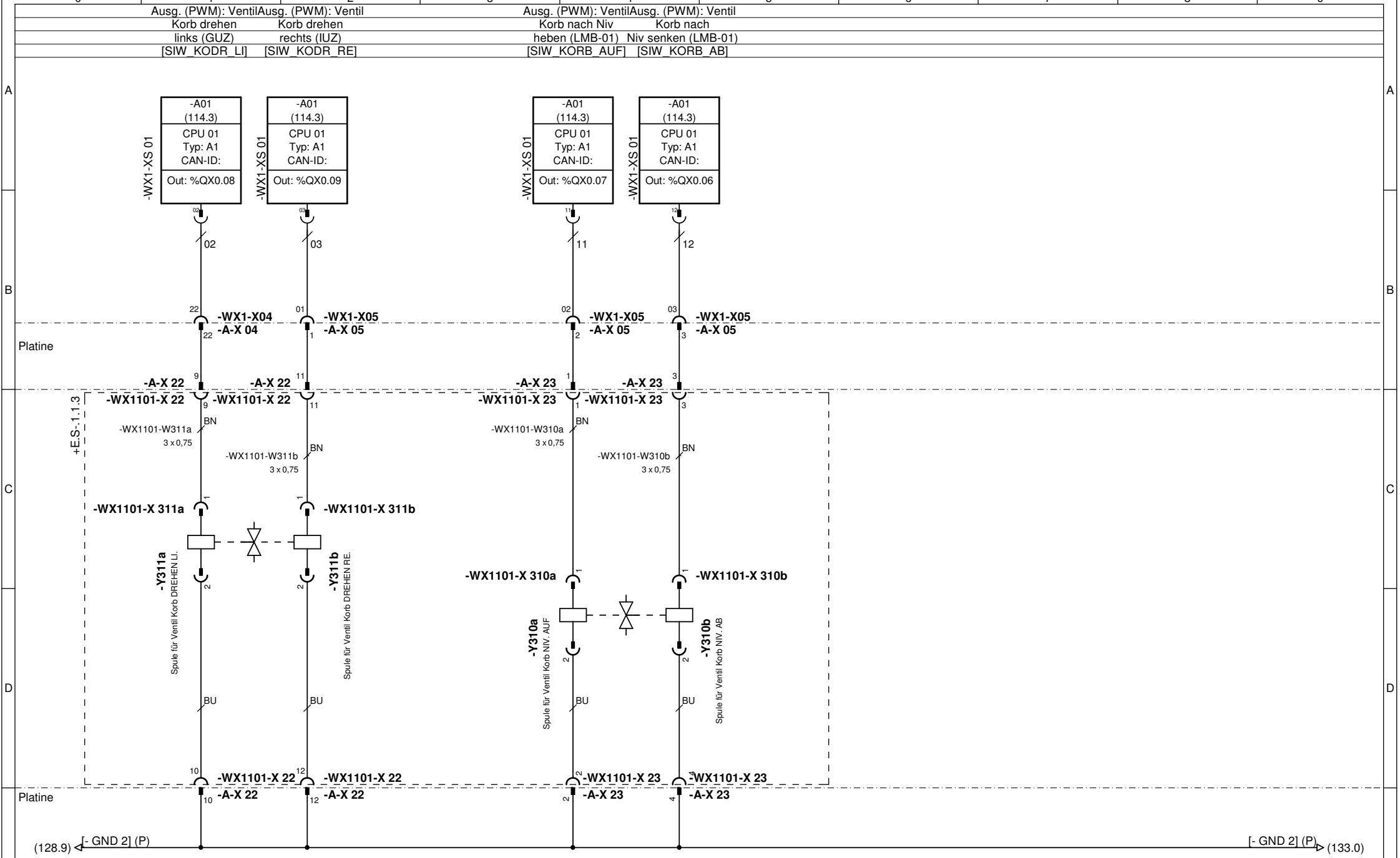

Index	Datum	Geprüft von	Prüfvermerk		
*				Erstellt:	22.05.2012
				Bearb.:	HOK
				Gepr.:	
				Norm:	-

PALFINGER Elektrotechnik

Blattbeschreibung: [AKT]: Ventile Korb

E-Artikel-Nr.:	26221072	Anlage:	=DOK
E-Zeichn.-Nr.:	B6022D-A	Ort:	+E.S-.1.2.0
Kunde:		Blatt -: 128	Blatt: 129
Auftrag:	562792	Blatt +: 130	Von: 34

Verlängerung der
Rückwertigen Begrenzungsleuchte

Anschluss Nummerschild-
beleuchtung muss noch
festgelegt werden

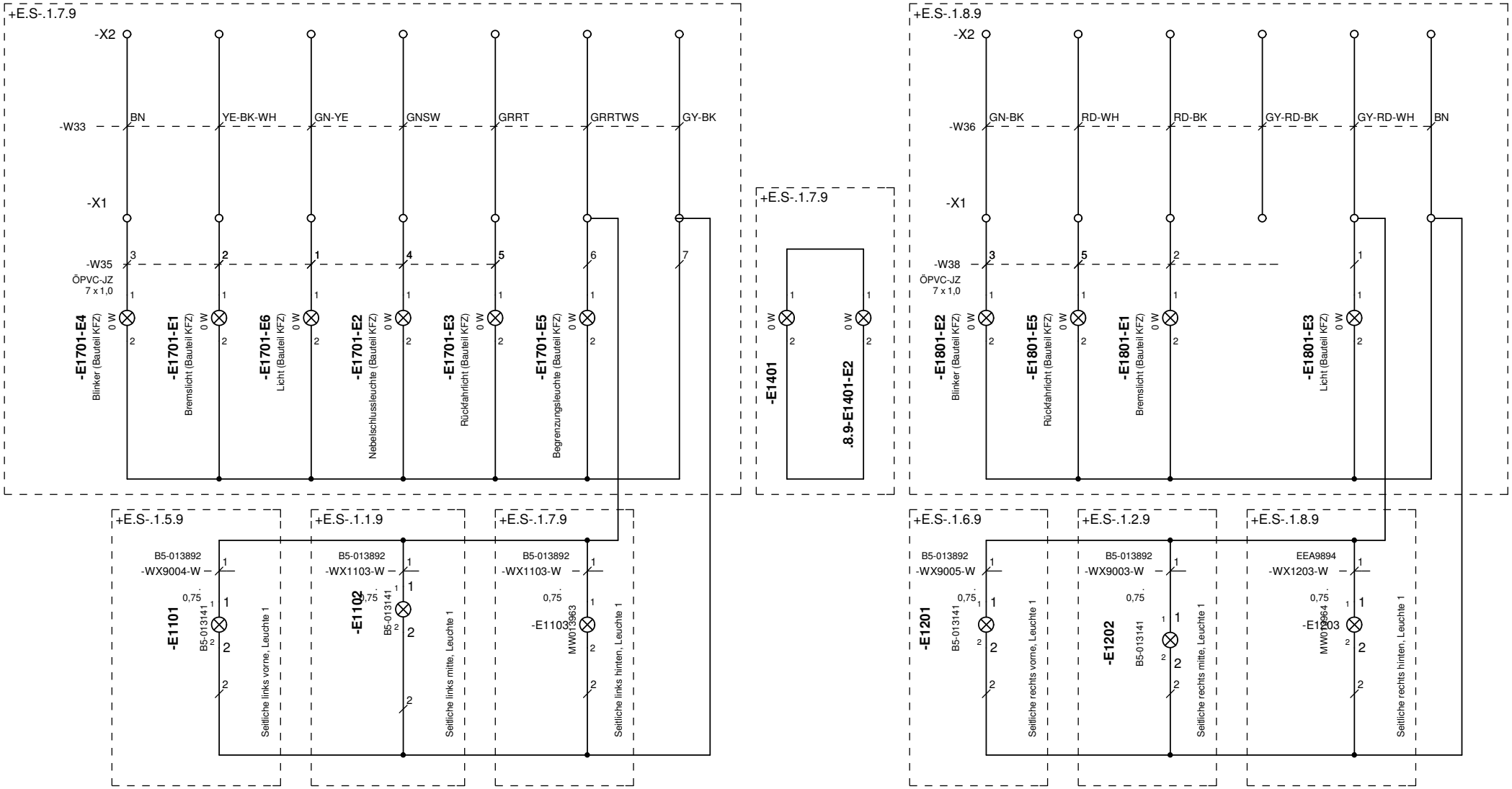

Seitliche Begrenzungsleuchten links

Seitliche Begrenzungsleuchten rechts

Index	Datum	Geprüft von	Prüfvermerk							
*				Erstellt:	22.05.2012	PALFINGER Elektrotechnik	Blattbeschreibung: [LEU]: Rückwertige Beleuchtung	E-Artikel-Nr.: 26221072	Anlage: =DOK	
				Bearb.:	HOK			E-Zeichn.-Nr.: B6022D-A	Ort: +E.S-.1.2.0	
				Gepr.:				Kunde:	Blatt -: 129	Blatt: 130
				Norm:	-			Auftrag: 562792	Blatt +: 131	Von: 34

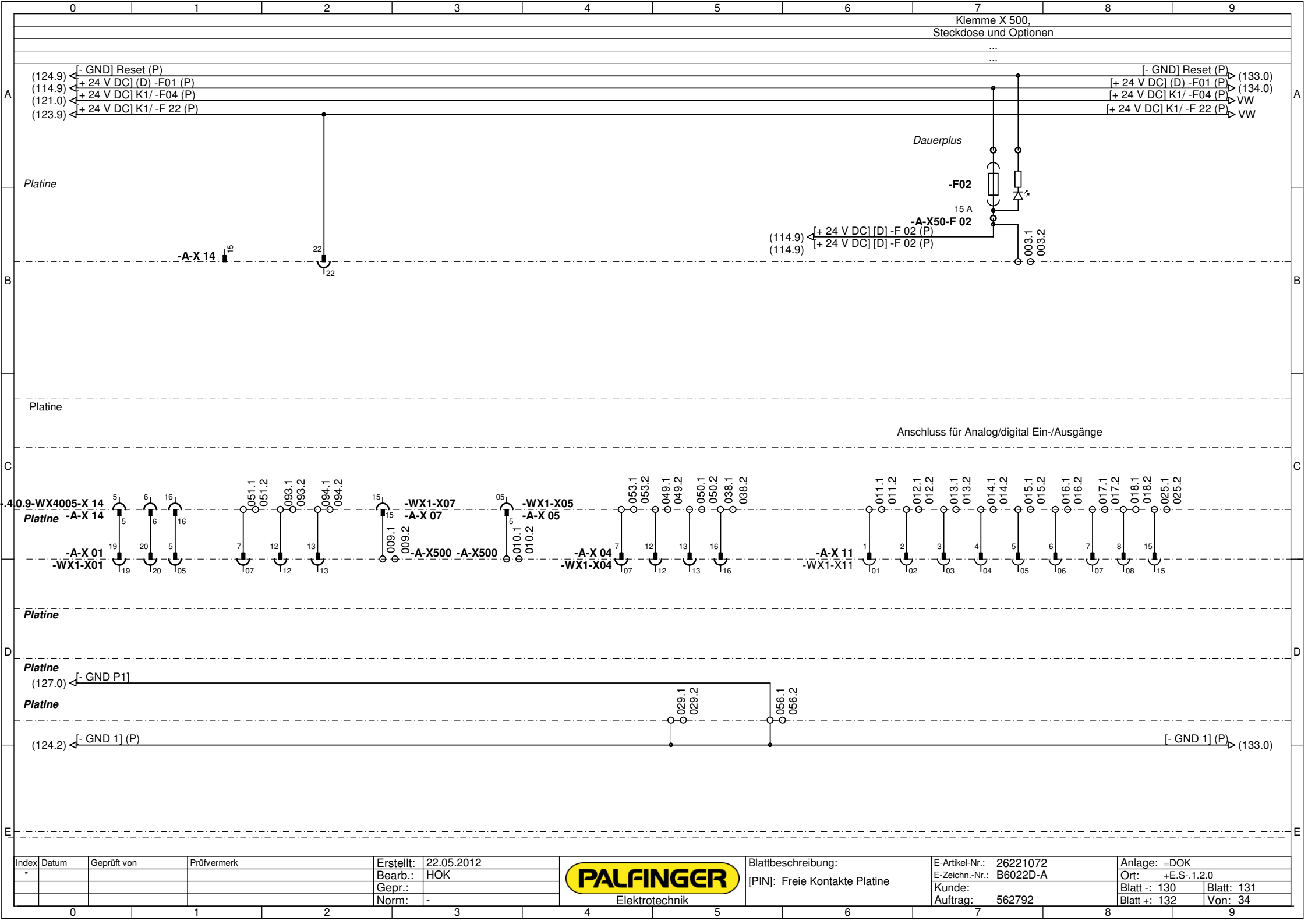

Index	Datum	Geprüft von	Prüfvermerk		
*				Erstellt:	22.05.2012
				Bearb.:	HOK
				Gepr.:	
				Norm:	-

PALFINGER
Elektrotechnik

Blattbeschreibung:
[PIN]: Freie Kontakte Platine

E-Artikel-Nr.:	26221072	Anlage:	=DOK
E-Zeichn.-Nr.:	B6022D-A	Ort:	+E.S-.1.2.0
Kunde:		Blatt -: 130	Blatt: 131
Auftrag:	562792	Blatt +: 132	Von: 34

Eing. (ana):
Stützen-
druck
[ST-DRUCK]

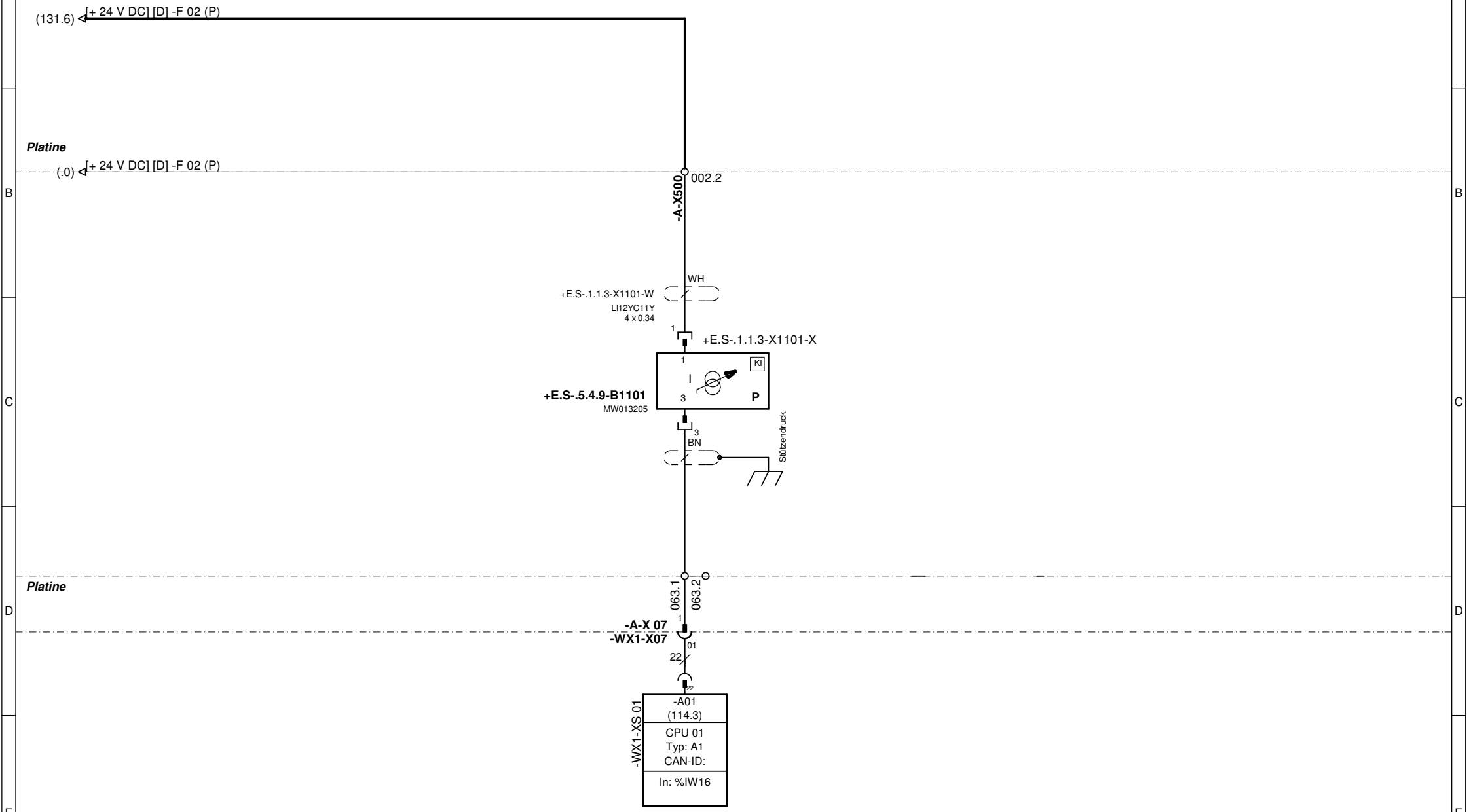

Index	Datum	Geprüft von	Prüfvermerk						
*				Erstellt:	22.05.2012	PALFINGER Elektrotechnik	Blattbeschreibung: [SEN]: Stützendruck	E-Artikel-Nr.: 26221072	Anlage: =DOK
				Bearb.:	HOK			E-Zeichn.-Nr.: B6022D-A	Ort: +E.S-.1.2.0
				Gepr.:				Kunde:	Blatt -: 131 / Blatt: 132
				Norm:	-			Auftrag: 562792	Blatt +: 133 / Von: 34

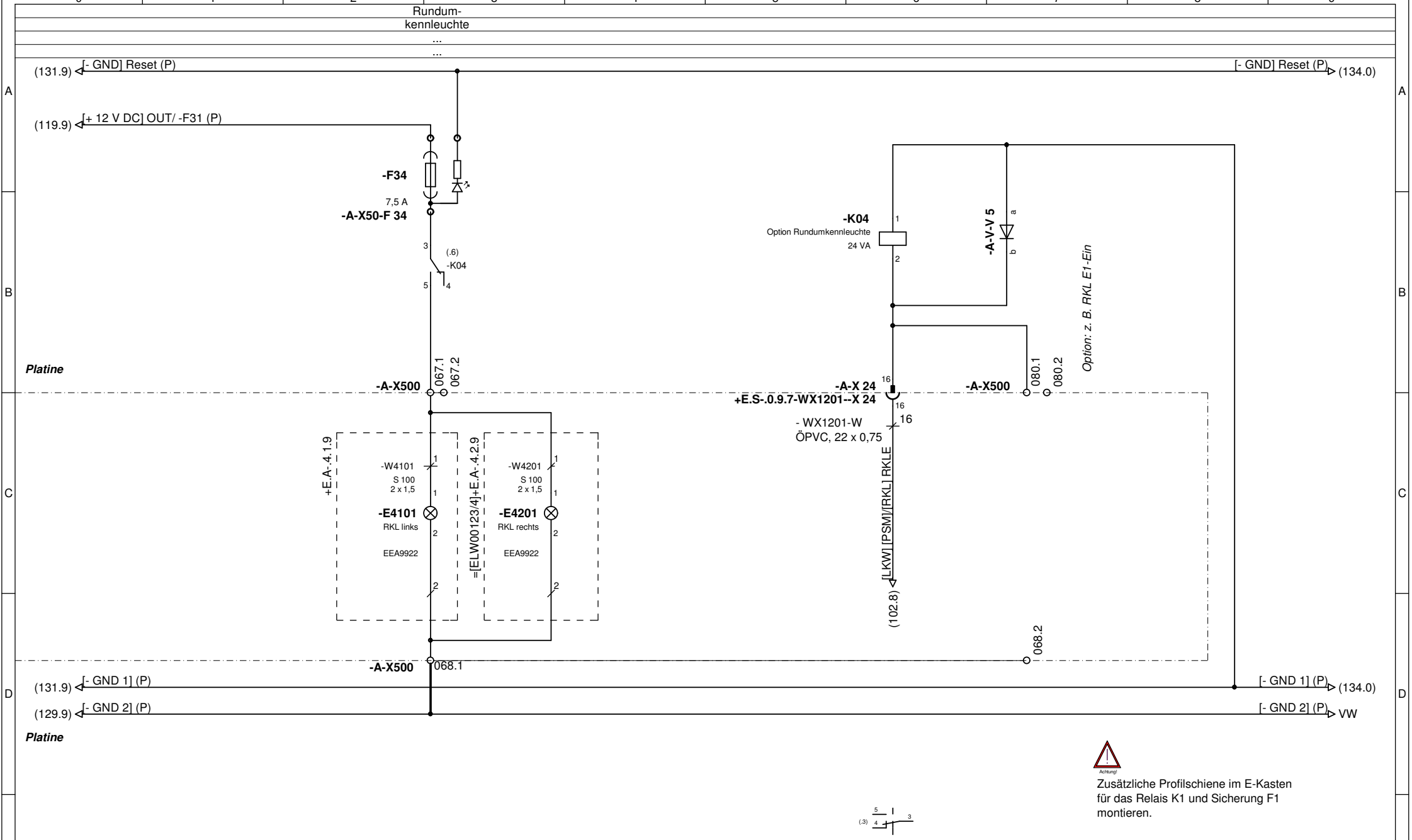

Index	Datum	Geprüft von	Prüfvermerk							
*				Erstellt:	22.05.2012	PALFINGER Elektrotechnik	Blattbeschreibung: [OPT] Rundumkennleuchte	E-Artikel-Nr.: 26221072	Anlage: =DOK	
				Bearb.:	HOK			E-Zeichn.-Nr.: B6022D-A	Ort: +E.S-.1.2.0	
				Gepr.:				Kunde:	Blatt -: 132	Blatt: 133
				Norm:	-			Auftrag: 562792	Blatt +: 134	Von: 34

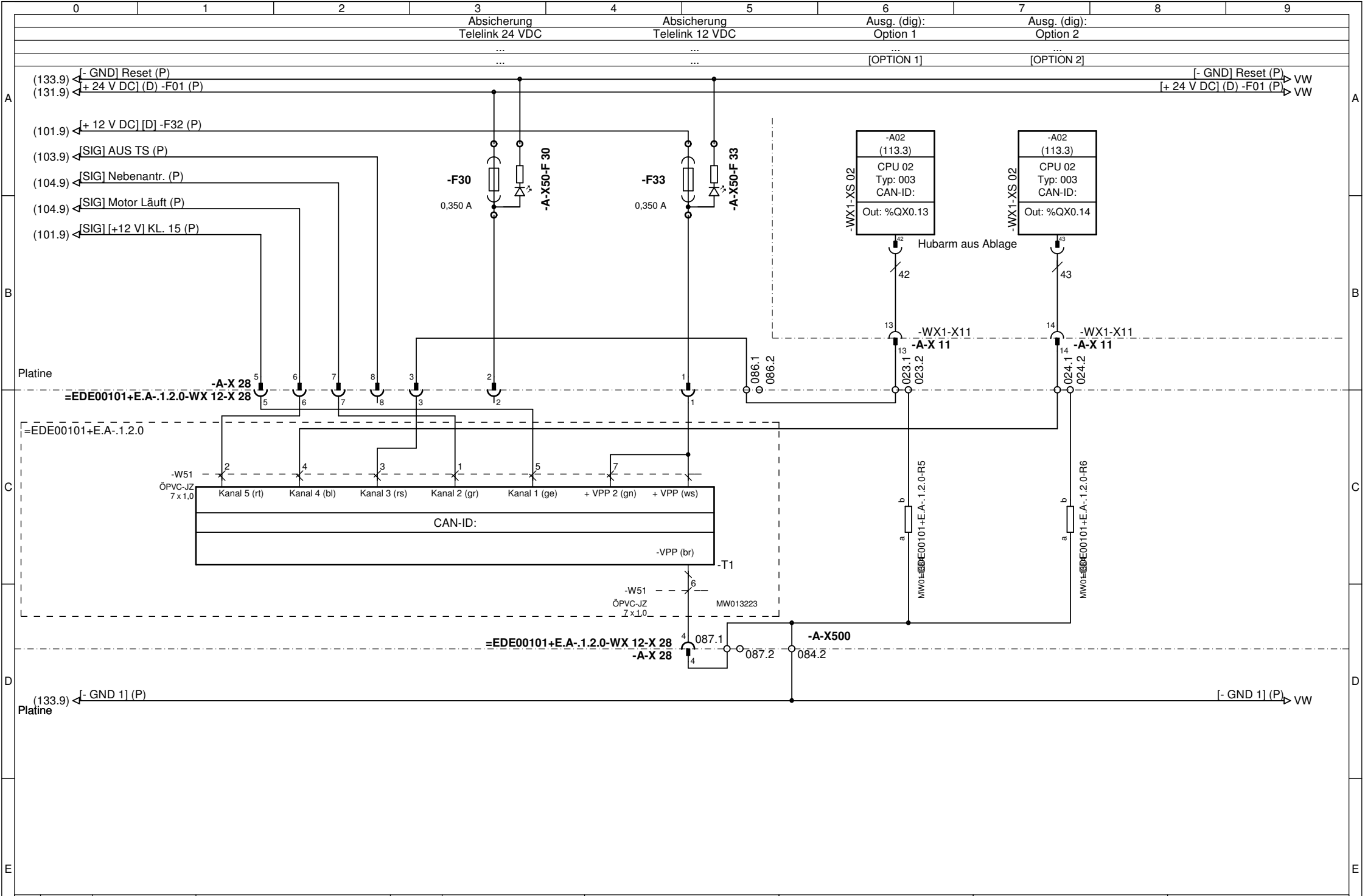

Index	Datum	Geprüft von	Prüfvermerk		
*				Erstellt:	22.05.2012
				Bearb.:	HOK
				Gepr.:	
				Norm:	-

PALFINGER Elektrotechnik

Blattbeschreibung: [OPT] Minidat

E-Artikel-Nr.: 26221072
E-Zeichn.-Nr.: B6022D-A
Kunde:
Auftrag: 562792

Anlage: =DOK
Ort: +E.S-.1.2.0
Blatt -: 133 Blatt: 134
Blatt +: Von: 34

Betriebsmittel innen			Verbindung innen				Leiste +E.S-.1.2.0-A-X500		Verbindung außen				Betriebsmittel außen		
Kennzeichen	Blatt/Pfad	Kontakt	Leitungsname	Leitungstyp	Querschnitt	Ader	Klemmen		Ader	Querschnitt	Leitungstyp	Leitungsname	Kontakt	Blatt/Pfad	Kennzeichen
							001.1	-	1	3 x 0,75	ÖPVC-OP	=OBG.001.[ESC00203]-W1	3	-	-S1205
							001.2	-							
+E.S-.1.2.0-A-X50-F 02	(131.7)	OUT					002.1	(114.5)					P	(114.5)	+E.S-.1.2.0P
+E.S-.1.2.0-A-X500	(132.4)	002.2					002.1	(114.5)							
+E.S-.1.2.0-A-X50-F 02	(131.7)	OUT					002.2	(132.4)	WH	4 x 0,34	LI12YC11Y	+E.S-.1.1.3-X1101-W	1	(132.4)	+E.S-.1.1.3-X1101-X
+E.S-.1.2.0-A-X500	(114.5)	002.1					002.2	(132.4)							
+E.S-.1.2.0-A-X50-F 02	(131.7)	OUT					003.1	(131.7)					2	-	-B1
							003.2	(131.7)							
+E.S-.1.2.0-A-X50-F 04	(120.2)	OUT					004.1	(120.2)	BN			+E.S-.1.1.9-WX1101.-W1	1	(120.2)	+E.S-.1.1.9-WX1101.-X1
+E.S-.1.2.0-A-X500	-	006.1					004.2	(120.6)							
+E.S-.1.2.0-A-X500	(121.2)	005.1					004.2	(120.6)	BN			+E.S-.1.1.9-WX1102-W1	3	(120.6)	+E.S-.1.1.9-WX1102-X1
							005.1	(121.2)	BN			+E.S-.1.2.9-WX1201.-W1	1	(121.2)	+E.S-.1.2.9-WX1201.-X1
+E.S-.1.2.0-A-X500	(120.6)	004.2					005.1	(121.2)							
							005.2	(121.6)	BN			+E.S-.1.2.9-WX1202-W1	3	(121.6)	+E.S-.1.2.9-WX1202-X1
+E.S-.1.2.0-A-X500	(120.6)	004.2					006.1	-	2	7 x 1,5 mm²	S 100	=OBG.001-W190	13	-	=OBG.001-S192
							006.2	-	3	7 x 1,5 mm²	S 100	=OBG.001-W190	21	-	=OBG.001-S191
							007.1	(101.5)					a	(101.5)	+E.S-.1.2.0-A-V-V 03
							007.2	(101.5)							
+E.S-.1.2.0-A-X 24	-	9					008.1	-					A	-	=OBG.001-V1
							008.1	-					4	-	-S1205
							008.2	-							
+E.S-.1.2.0-A-X 07	(131.2)	15					009.1	(131.2)					086.1	(134.5)	+E.S-.1.2.0-A-X500
=[A]+E.S-.1.2.0-R5	-	b					009.2	(131.3)							
+E.S-.1.2.0-A-X 05	(131.3)	5					010.1	(131.3)							
							010.2	(131.3)							
+E.S-.1.2.0-A-X 11	(131.6)	1					011.1	(131.6)							
							011.2	(131.6)							
+E.S-.1.2.0-A-X 11	(131.6)	2					012.1	(131.6)							
							012.2	(131.7)							
+E.S-.1.2.0-A-X 11	(131.7)	3					013.1	(131.7)							
							013.2	(131.7)							
+E.S-.1.2.0-A-X 11	(131.7)	4					014.1	(131.7)							
							014.2	(131.7)							
+E.S-.1.2.0-A-X 11	(131.7)	5					015.1	(131.7)							
							015.2	(131.7)							
+E.S-.1.2.0-A-X 11	(131.8)	6					016.1	(131.8)							
							016.2	(131.8)							
+E.S-.1.2.0-A-X 11	(131.8)	7					017.1	(131.8)							
							017.2	(131.8)							
+E.S-.1.2.0-A-X 11	(131.8)	8					018.1	(131.8)							
							018.2	(131.8)							
+E.S-.1.2.0-A-X 11	(104.5)	9					019.1	(104.5)							
							019.2	(104.5)							
+E.S-.1.2.0-A-X 11	(127.8)	10					020.1	(127.8)	BN	3 x 0,75		+E.S-.1.1.3-WX1101-W412b	1	(127.8)	+E.S-.1.1.3-WX1101-X412b
							020.2	(127.8)							
+E.S-.1.2.0-A-X 11	(127.1)	11					021.1	(127.1)					082.1	(127.1)	+E.S-.1.2.0-A-X500
							021.2	(127.1)							
+E.S-.1.2.0-A-X 11	(127.7)	12					022.1	(127.7)	BN	3 x 0,75		+E.S-.1.1.3-WX1101-W412a	1	(127.7)	+E.S-.1.1.3-WX1101-X412a
					3 x 0,75		022.2	(127.7)							

Index	Datum	Name	Prüfvermerk
*			

PALFINGER
Elektrotechnik

E-Artikel-Nr.:	26221072	Erstellt am:	22.05.2012
E-Zeichn.-Nr.:	B6022D-A	Bearbeiter:	HOK
Kunde:	Klemmenplan Cage-Klemmen Platine	Seite:	1
Auftrag: 562792		Von:	7

Betriebsmittel innen			Verbindung innen				Leiste +E.S-.1.2.0-A-X500 Klemmen		Verbindung außen				Betriebsmittel außen		
Kennzeichen	Blatt/Pfad	Kontakt	Leitungsname	Leitungstyp	Querschnitt	Ader			Ader	Querschnitt	Leitungstyp	Leitungsname	Kontakt	Blatt/Pfad	Kennzeichen
+E.S-.1.2.0-A-X 11	(134.6)	13					023.1	(134.6)					086.1	(134.5)	+E.S-.1.2.0-A-X500
							023.2	(134.6)					b	-	=[A]+E.S-.1.2.0-R5
							023.2	(134.6)					b	(134.6)	=EDE00101+E.A-.1.2.0-R5
+E.S-.1.2.0-A-X 11	(134.7)	14					024.1	(134.7)	4	7 x 1,0	ÖPVC-JZ	=EDE00101+E.A-.1.2.0-W51	K4	(134.5)	=EDE00101+E.A-.1.2.0-T1
							024.2	(134.7)	PK	7 x 0,34	LI12YC11Y	+E.S-.5.4.8-W113427	A1	-	=OBG.001-K92
							024.2	(134.7)					b	(134.7)	=EDE00101+E.A-.1.2.0-R6
							024.2	(134.7)	7	7 x 1,5 mm²	S 100	=OBG.001-W190	22	-	=OBG.001-S191
+E.S-.1.2.0-A-X 11	(131.8)	15					025.1	(131.8)							
							025.2	(131.8)							
+E.S-.1.2.0-A-X 11	(113.5)	16					026.1	(113.5)							
							026.2	-							
+E.S-.1.2.0-K02	(101.2)	87					027.1	(101.2)	BU	1 x 1,5 mm²	H07V-K 1, bl	+E.S-.1.2.0-W1206	IGN	(101.2)	+E.S-.1.2.0-T01
							027.2	-							
							028.1	-							
							028.2	-							
							029.1	(131.5)							
							029.2	(131.5)							
+E.S-.1.2.0-A-V-V 16	(109.7)	b					030.1	(109.6)	BU	2 x 0,75	ÖPVC--OP	=OBG.001.[H019]-W16	A1	-	=OBG.001.[H019]-K1
							030.2	(109.6)					K	(109.7)	=OBG.001.[H019]-V2
+E.S-.1.2.0-A-V-V 14	(108.3)	b					031.1	(108.3)	9	12 x 1,5 + 2 x 0,5	S 100	+E.S-.5.4.8-W103001	29.1	(108.3)	+E.S-.9.0.3-X9
+E.S-.1.2.0-A-V-V 13	(108.4)	b					031.1	(108.3)							
							031.2	(108.3)							
+E.S-.1.2.0-A-X500	(124.1)	034.1					032.1	(124.0)	1	12 x 1,5 + 2 x 0,5	S 100	+E.S-.5.4.8-W103001	15.1	(124.0)	+E.S-.9.0.3-X9
							032.2	(124.1)							
							033.1	(124.0)	4	12 x 1,5 + 2 x 0,5	S 100	+E.S-.5.4.8-W103001	21.1	(124.0)	+E.S-.9.0.3-X9
+E.S-.1.2.0-A-X500	(124.1)	035.1					033.1	(124.0)							
							033.2	(124.1)							
+E.S-.1.2.0-A-X500	(124.0)	032.1					034.1	(124.1)	2	12 x 1,5 + 2 x 0,5	S 100	+E.S-.5.4.8-W103001	16.1	(124.1)	+E.S-.9.0.3-X9
+E.S-.1.2.0-A-X500	(124.1)	036.1					034.1	(124.1)							
							034.2	(124.1)							
							035.1	(124.1)	5	12 x 1,5 + 2 x 0,5	S 100	+E.S-.5.4.8-W103001	22.1	(124.1)	+E.S-.9.0.3-X9
+E.S-.1.2.0-A-X500	(124.0)	033.1					035.1	(124.1)							
							035.2	(124.1)							
+E.S-.1.2.0-A-X500	(124.1)	034.1					036.1	(124.1)	3	12 x 1,5 + 2 x 0,5	S 100	+E.S-.5.4.8-W103001	17.1	(124.1)	+E.S-.9.0.3-X9
+E.S-.1.2.0-A-X50-F 17	(124.1)	OUT					036.1	(124.1)							
							036.2	(124.1)							
							037.1	(124.1)	6	12 x 1,5 + 2 x 0,5	S 100	+E.S-.5.4.8-W103001	23.1	(124.1)	+E.S-.9.0.3-X9
							037.2	(124.1)							
+E.S-.1.2.0-A-X 04	(131.5)	16					038.1	(131.5)							
							038.2	(131.5)							
							039.1	(120.3)							
+E.S-.1.2.0-A-X500	(120.2)	047.2					039.1	(120.3)							
+E.S-.1.2.0-A-X 01	(120.3)	16					039.2	(120.3)	BK			+E.S-.1.1.9-WX1101.-W2	2	(120.3)	+E.S-.1.1.9-WX1101.-X2
+E.S-.1.2.0-A-X50-F 18	(108.1)	OUT					040.1	(108.1)	7	12 x 1,5 + 2 x 0,5	S 100	+E.S-.5.4.8-W103001	10.1	(108.1)	+E.S-.9.0.3-X9
							040.2	(108.1)							
+E.S-.1.2.0-A-X 01	(108.3)	14					041.1	(108.2)	8	12 x 1,5 + 2 x 0,5	S 100	+E.S-.5.4.8-W103001	11.1	(108.2)	+E.S-.9.0.3-X9
+E.S-.1.2.0-A-V-V 14	(108.3)	a					041.1	(108.2)							
+E.S-.1.2.0-R1201	(108.2)	b					041.1	(108.2)							
							041.2	(108.2)							

Index	Datum	Name	Prüfvermerk
*			

PALFINGER
Elektrotechnik

E-Artikel-Nr.:	26221072	Erstellt am:	22.05.2012
E-Zeichn.-Nr.:	B6022D-A	Bearbeiter:	HOK
Kunde:	Klemmenplan Cage-Klemmen Platine	Seite:	2
Auftrag: 562792		Von:	7

Betriebsmittel innen			Verbindung innen				Leiste +E.S-.1.2.0-A-X500 Klemmen		Verbindung außen				Betriebsmittel außen		
Kennzeichen	Blatt/Pfad	Kontakt	Leitungsname	Leitungstyp	Querschnitt	Ader			Ader	Querschnitt	Leitungstyp	Leitungsname	Kontakt	Blatt/Pfad	Kennzeichen
+E.S-.1.2.0-A-X 13	(108.6)	9					042.1	(108.4)					1	-	=OBG.001.TMP-X902
							042.1	(108.4)	10	12 x 1,5 + 2 x 0,5	S 100	+E.S-.5.4.8-W103001	30.1	(108.4)	+E.S-.9.0.3-X9
							042.2	(108.4)							
							043.1	(115.6)	WH	12 x 1,5 + 2 x 0,5	S 100	+E.S-.5.4.8-W103001	01.1	(115.8)	+E.S-.9.0.3-X9
+E.S-.1.2.0-A-B	(115.4)	12.1					043.1	(115.6)							
							043.2	-							
							044.1	(115.6)	BN	12 x 1,5 + 2 x 0,5	S 100	+E.S-.5.4.8-W103001	02.1	(115.8)	+E.S-.9.0.3-X9
+E.S-.1.2.0-A-B	(115.4)	11.1					044.1	(115.6)							
							044.2	-							
							045.1	(115.6)		12 x 1,5 + 2 x 0,5	S 100		10	-	=OBG.001.TMP-X902
+E.S-.1.2.0-A-B	(115.4)	13.1					045.1	(115.6)							
							045.2	-							
+E.S-.1.2.0-A-X 04	-	9					046.1	-							
							046.2	-					14	-	-S1205
							046.2	-	6	7 x 1,5 mm²	S 100	=OBG.001-W190	22	-	=OBG.001-S191
+E.S-.1.2.0-A-X 04	(120.2)	10					047.1	(120.2)							
+E.S-.1.2.0-A-X500	(120.3)	039.1					047.2	(120.2)							
+E.S-.1.2.0-A-X 04	(121.2)	11					048.1	(121.2)							
							048.2	(121.2)							
+E.S-.1.2.0-A-X 04	(131.5)	12					049.1	(131.5)							
							049.2	(131.5)							
+E.S-.1.2.0-A-X 04	(131.5)	13					050.1	(131.5)							
							050.2	(131.5)							
+E.S-.1.2.0-A-X 01	(131.1)	7					051.1	(131.1)					09.1	(124.6)	+E.S-.9.0.3-X9
							051.2	(131.1)							
+E.S-.1.2.0-A-X 01	(124.6)	8					052.1	(124.6)							
							052.2	(124.7)							
+E.S-.1.2.0-A-X 04	(131.4)	7					053.1	(131.4)					08.1	(124.5)	+E.S-.9.0.3-X9
							053.2	(131.4)							
+E.S-.1.2.0-A-X 04	(124.5)	8					054.1	(124.5)							
							054.2	(124.6)							
							055.1	(127.1)					083.1	(127.1)	+E.S-.1.2.0-A-X500
							055.1	(127.1)							
							055.2	(127.1)							
+E.S-.1.2.0-A-X 10	(111.3)	1					056.1	(131.5)							
							056.2	(131.6)							
+E.S-.1.2.0-A-X 14	-	20					057.1	-							
							057.2	-							
+E.S-.1.2.0-A-X 14	(131.1)	15					058.1	-							
+E.S-.1.2.0-A-X 14	-	21					058.2	-							
							059.1	(109.0)					6	(109.1)	+E.S-.1.2.0-A-X 13
							059.2	(109.0)							
							060.1	(109.4)					8	(109.3)	+E.S-.1.2.0-A-X 13
							060.2	(109.4)							
+E.S-.1.2.0-K06	(106.4)	5					061.1	(106.4)							
							061.2	(106.4)							
+E.S-.1.2.0-A-V-V 16	(109.7)	a					062.1	(124.8)	GN	7 x 0,34	LI12YC11Y	+E.S-.5.4.8-W113427	13.1	(124.8)	+E.S-.9.0.3-X9
							062.2	(124.8)							
+E.S-.1.2.0-A-X 07	(132.4)	1					063.1	(132.4)	BN	4 x 0,34	LI12YC11Y	+E.S-.1.1.3-X1101-W	3	(132.4)	+E.S-.1.1.3-X1101-X

Index	Datum	Name	Prüfvermerk
*			

PALFINGER
Elektrotechnik

E-Artikel-Nr.:	26221072	Erstellt am:	22.05.2012
E-Zeichn.-Nr.:	B6022D-A	Bearbeiter:	HOK
Kunde:	Klemmenplan Cage-Klemmen Platine	Seite:	3
Auftrag: 562792		Von:	7

Betriebsmittel innen			Verbindung innen				Leiste +E.S-.1.2.0-A-X500 Klemmen		Verbindung außen				Betriebsmittel außen		
Kennzeichen	Blatt/Pfad	Kontakt	Leitungsname	Leitungstyp	Querschnitt	Ader			Ader	Querschnitt	Leitungstyp	Leitungsname	Kontakt	Blatt/Pfad	Kennzeichen
							063.2	(132.4)							
+E.S-.1.2.0-A-X 24	(103.7)	7					064.1	(124.8)	GY	7 x 0,34	LI12YC11Y	+E.S-.5.4.8-W113427	14.1	(124.8)	+E.S-.9.0.3-X9
							064.2	(124.8)							
+E.S-.1.2.0-A-X 04	-	14					065.1	-	BU	7 x 0,34	LI12YC11Y	+E.S-.5.4.8-W113427	12.1	-	+E.S-.9.0.3-X9
							065.2	-							
+E.S-.1.2.0-A-X 04	(121.7)	15					066.1	(121.7)							
							066.2	(121.7)	BK			+E.S-.1.2.9-WX1202-W2	4	(121.7)	+E.S-.1.2.9-WX1202-X2
+E.S-.1.2.0-K04	(133.3)	5					067.1	(133.3)					1	(133.3)	+E.A-.4.2.9-E4201
							067.1	(133.3)					1	-	-E4201
							067.2	(133.3)							
							068.1	(133.3)	2	2 x 1,5	S 100	=OBG.001.[ELW00104]-W4201	2	-	-E4201
+E.S-.1.2.0-A-X 19	(119.8)	9					068.1	(133.3)					2	-	-E4201
							068.1	(133.3)	2	2 x 1,5	S 100	=OBG.001.[ELW00105/6]-W4201	068.1	(133.3)	+E.S-.1.2.0-A-X500
							068.1	(133.3)	2	2 x 1,5	S 100	=OBG.001.[ELW00105/6]-W4201	068.1	(133.3)	+E.S-.1.2.0-A-X500
							068.1	(133.3)	2	2 x 1,5	S 100	=OBG.001.OBS.015-W4101	2	-	=OBG.001.OBS.015-E4101
							068.1	(133.3)	2	2 x 1,5	S 100	=OBG.001.OBS.015-W4201	2	-	=OBG.001.OBS.015-E4102
							068.1	(133.3)	2	2 x 1,5	S 100	=OBG.001.[ELW00105/6]-W4101	2	-	-E4101
							068.1	(133.3)					2	-	-E4201
							068.1	(133.3)	2	2 x 1,5	S 100	=[ELW00123/4]+E.A-.4.1.9-W4101	2	(133.3)	+E.A-.4.1.9-E4101
							068.1	(133.3)	2	2 x 1,5	S 100	=[ELW00123/4]+E.A-.4.2.9-W4201	2	(133.3)	+E.A-.4.2.9-E4201
							068.1	(133.3)	2	2 x 1,5	S 100	=OBG.001.[ELW03004]-W4201	1	-	-E4201
							068.1	(133.3)	2	2 x 1,5	S 100	=OBG.001.[ELW00103/4]-W4101	2	-	-E4101
							068.1	(133.3)	2	2 x 1,5	S 100	=OBG.001.[ELW00103/4]-W4201	2	-	-E4201
							068.1	(133.3)	2	2 x 1,5	S 100	=OBG.001.[ELW00125/6]-W4101	2	-	-E4101
							068.1	(133.3)	2	2 x 1,5	S 100	=OBG.001.[ELW00125/6]-W4201	2	-	-E4201
							068.1	(133.3)					9	(119.6)	+E.S-.1.2.0-A-X 18
							068.1	(133.3)					A2	-	=OBG.001.[RKL]-K1
							068.1	(133.3)	2	2 x 1,5	S 100	=OBG.001.[ELW00104]-W4101	2	-	-E4101
							068.1	(133.3)					2	-	-E4201
							068.1	(133.3)	2	2 x 1,5	S 100	=OBG.001.[ELW03004]-W4101	2	-	-E4101
							068.1	(133.3)	2	2 x 1,5	S 100	=OBG.001.[RKLE 12VDC]-W4101	2	-	-E4101
							068.2	(133.7)	BN	1 x 2,5 mm²	H07V-K, br	=OBG.001.[RKL]-W4	A2	-	=OBG.001.[RKL]-K1
							068.2	(133.7)					A2	-	=OBG.001.[5]-K1
+E.S-.1.2.0-A-X 100	(101.4)	GND 2					069.1	(106.1)							
+E.S-.1.2.0-A-X500	(106.2)	071.1					069.1	(106.1)							
							069.2	(106.1)							
+E.S-.1.2.0-A-X50-F 31	(101.4)	OUT					070.1	(106.1)							
+E.S-.1.2.0-A-X500	(106.2)	072.1					070.1	(106.1)							
							070.2	(106.1)							
+E.S-.1.2.0-A-X500	(106.2)	073.1					071.1	(106.2)							
+E.S-.1.2.0-A-X500	(106.1)	069.1					071.1	(106.2)							
+E.S-.1.2.0-A-X500	(106.2)	073.1					071.1	(106.2)							
							071.2	(106.2)							
							072.1	(106.2)							
+E.S-.1.2.0-A-X500	(106.1)	070.1					072.1	(106.2)							
+E.S-.1.2.0-A-X500	(106.2)	074.1					072.1	(106.2)							
+E.S-.1.2.0-A-X50-F 35	(119.4)	IN					072.1	(106.2)							
+E.S-.1.2.0-A-B	(106.2)	10.1					072.1	(106.2)							
							072.2	(106.2)							

Index	Datum	Name	Prüfvermerk
*			

PALFINGER
Elektrotechnik

E-Artikel-Nr.:	26221072	Erstellt am:	22.05.2012
E-Zeichn.-Nr.:	B6022D-A	Bearbeiter:	HOK
Kunde:	Klemmenplan Cage-Klemmen Platine	Seite:	4
Auftrag: 562792		Von:	7

Betriebsmittel innen			Verbindung innen				Leiste +E.S-.1.2.0-A-X500 Klemmen		Verbindung außen				Betriebsmittel außen		
Kennzeichen	Blatt/Pfad	Kontakt	Leitungsname	Leitungstyp	Querschnitt	Ader			Ader	Querschnitt	Leitungstyp	Leitungsname	Kontakt	Blatt/Pfad	Kennzeichen
+E.S-.1.2.0-A-X500	(106.4)	088.1					073.1	(106.2)							
+E.S-.1.2.0-A-X500	(106.2)	071.1					073.1	(106.2)					071.1	(106.2)	+E.S-.1.2.0-A-X500
							073.2	(106.2)	GN-YE	12 x 1,5 + 2 x 0,5	S 100	+E.S-.5.4.8-W103001	28.1	(106.2)	+E.S-.9.0.3-X9
+E.S-.1.2.0-A-X500	(106.2)	072.1					074.1	(106.2)							
							074.2	(106.2)	11	12 x 1,5 + 2 x 0,5	S 100	+E.S-.5.4.8-W103001	27.1	(106.2)	+E.S-.9.0.3-X9
+E.S-.1.2.0-A-X 24	(114.8)	3					075.1	(114.8)					44	(114.6)	+E.S-.1.2.0-WX1-XS 01
							075.2	(114.8)					a	(114.7)	+E.S-.1.2.0-R1202
+E.S-.1.2.0-A-X 24	(114.8)	4					076.1	(114.8)					26	(114.6)	+E.S-.1.2.0-WX1-XS 01
							076.2	(114.8)					b	(114.7)	+E.S-.1.2.0-R1202
							077.1	-							
							077.2	-							
+E.S-.1.2.0-A-X 24	(104.4)	14					078.1	(104.4)							
							078.2	(104.4)							
+E.S-.1.2.0-A-X 24	(104.2)	15					079.1	(104.2)					35	(104.2)	+E.S-.1.2.0-WX1-XS 01
							079.2	-							
							080.1	(133.7)	BN	1 x 2,5 mm²	H07V-K, br	=OBG.001.[RKL]-W3	A1	-	=OBG.001.[RKL]-K1
+E.S-.1.2.0-A-X 24	(133.6)	16					080.1	(133.7)							
+E.S-.1.2.0-K04	(133.6)	2					080.1	(133.7)							
+E.S-.1.2.0-A-V-V 5	(133.7)	b					080.1	(133.7)							
							080.2	(133.7)							
+E.S-.1.2.0-A-X 24	(104.3)	17					081.1	(104.3)					30	(104.3)	+E.S-.1.2.0-WX1-XS 02
							081.2	-							
							082.1	(127.1)					021.1	(127.1)	+E.S-.1.2.0-A-X500
+E.S-.1.2.0-A-X 22	(127.2)	13					082.2	(127.1)					089.2	(127.8)	+E.S-.1.2.0-A-X500
							083.1	(127.1)					055.1	(127.1)	+E.S-.1.2.0-A-X500
+E.S-.1.2.0-A-X 22	(127.2)	14					083.2	(127.1)							
+E.S-.1.2.0-A-X 10	(111.3)	1					084.1	-	4	7 x 1,5 mm²	S 100	=OBG.001-W190	2	-	=OBG.001-H1
+E.S-.1.2.0-A-X500	(134.5)	087.1					084.2	(134.5)					12	(113.4)	+E.S-.1.2.0-A-X 03
=[A]+E.S-.1.2.0-R5	-	a					084.2	(134.5)							
=EDE00101+E.A-.1.2.0-R5	(134.6)	a					084.2	(134.5)							
+E.S-.1.2.0-A-X 13	(109.2)	2					085.1	(119.1)					099.1	(119.1)	+E.S-.1.2.0-A-X500
+E.S-.1.2.0-A-X500	(108.2)	085.2					085.1	(119.1)							
+E.S-.1.2.0-A-X500	(119.1)	085.1					085.2	(108.2)					a	(108.2)	+E.S-.1.2.0-R1201
+E.S-.1.2.0-A-X 12	(110.3)	1					085.2	(108.2)							
+E.S-.1.2.0-A-X 12	(110.6)	7					085.2	(108.2)							
+E.S-.1.2.0-A-X 08	(112.3)	1					085.2	(108.2)							
+E.S-.1.2.0-A-X500	(134.6)	023.1					086.1	(134.5)					3	(134.3)	+E.S-.1.2.0-A-X 28
+E.S-.1.2.0-A-X500	(131.2)	009.1					086.1	(134.5)							
							086.2	(134.5)							
+E.S-.1.2.0-A-X500	(134.5)	087.1					087.1	(134.5)					087.1	(134.5)	+E.S-.1.2.0-A-X500
+E.S-.1.2.0-A-X500	(134.5)	084.2					087.1	(134.5)					4	(134.5)	+E.S-.1.2.0-A-X 28
							087.2	(134.5)							
+E.S-.1.2.0-A-X500	(106.2)	073.1					088.1	(106.4)							
							088.2	(106.4)							
							089.1	(127.7)	BU	3 x 0,75		+E.S-.1.1.3-WX1101-W412a	2	(127.7)	+E.S-.1.1.3-WX1101-X412a
							089.1	(127.7)					A2	-	-K6
+E.S-.1.2.0-A-X500	(127.7)	CP2[1]					089.2	(127.8)					082.2	(127.1)	+E.S-.1.2.0-A-X500
							089.2	(127.8)	BU	3 x 0,75		+E.S-.1.1.3-WX1101-W412b	2	(127.8)	+E.S-.1.1.3-WX1101-X412b
							090.1	(124.5)							

Index	Datum	Name	Prüfvermerk
*			

PALFINGER
Elektrotechnik

E-Artikel-Nr.:	26221072	Erstellt am:	22.05.2012
E-Zeichn.-Nr.:	B6022D-A	Bearbeiter:	HOK
Kunde:	Klemmenplan Cage-Klemmen Platine	Seite:	5
Auftrag: 562792		Von:	7

Betriebsmittel innen			Verbindung innen				Leiste +E.S-.1.2.0-A-X500 Klemmen		Verbindung außen				Betriebsmittel außen		
Kennzeichen	Blatt/Pfad	Kontakt	Leitungsname	Leitungstyp	Querschnitt	Ader			Ader	Querschnitt	Leitungstyp	Leitungsname	Kontakt	Blatt/Pfad	Kennzeichen
+E.S-.1.2.0-A-X 01	(124.5)	9					090.1	(124.5)	BN	7 x 0,34	LI12YC11Y	+E.S-.5.4.8-W113427	08.1	(124.5)	+E.S-.9.0.3-X9
							090.2	(124.5)							
+E.S-.1.2.0-A-X 01	(124.6)	10					091.1	(124.6)							
							091.1	(124.6)	YE	7 x 0,34	LI12YC11Y	+E.S-.5.4.8-W113427	09.1	(124.6)	+E.S-.9.0.3-X9
							091.2	(124.6)							
							092.1	(121.3)							
+E.S-.1.2.0-A-X 01	(121.3)	11					092.2	(121.3)	BK			+E.S-.1.2.9-WX1201.-W2	2	(121.3)	+E.S-.1.2.9-WX1201.-X2
							093.1	(131.2)					12	(131.2)	+E.S-.1.2.0-A-X 01
							093.2	(131.2)							
+E.S-.1.2.0-A-X 01	(131.2)	13					094.1	(131.2)					1	-	=OBG.001.[OPT 14] alt.OBS.013-Kupplung
							094.1	(131.2)					13	-	+E.S-.1.7.9-B1701
							094.2	(131.2)							
+E.S-.1.2.0-A-X 01	(120.7)	17					095.1	(120.7)							
							095.2	(120.7)	BK			+E.S-.1.1.9-WX1102-W2	4	(120.7)	+E.S-.1.1.9-WX1102-X2
+E.S-.1.2.0-A-X 17	(119.3)	8					096.1	(119.2)					098.1	(119.0)	+E.S-.1.2.0-A-X500
							096.1	(119.2)					098.1	(119.0)	+E.S-.1.2.0-A-X500
							096.2	-							
=OBG.001.[O]: BL-LE-[A]+1.1.0-K5	-	49a					097.1	(119.2)							
							097.2	(119.2)							
							098.1	(119.0)					096.1	(119.2)	+E.S-.1.2.0-A-X500
+E.S-.1.2.0-A-X 07	(119.0)	9					098.1	(119.0)							
+E.S-.1.2.0-A-X500	(119.2)	096.1					098.1	(119.0)							
							098.2	(119.1)							
+E.S-.1.2.0-A-V-V 4	-	a					099.1	(119.1)					085.1	(119.1)	+E.S-.1.2.0-A-X500
=OBG.001.[O]: BL-LE-[A]+1.1.0-K5	-	31					099.1	(119.1)							
							099.2	-							
=OBG.001.[O]: BL-LE-[A]+1.1.0-K5	-	49					100.1	(119.1)							
							100.2	(119.1)							
+E.S-.1.2.0-A-X50-F 27	(106.4)	IN					101.1	(106.3)							
							101.2	(106.3)							
							DS011	-							
							DS012	-							
+E.S-.1.2.0-A-X 17	-	8					DS021	-					DS051	-	+E.S-.1.2.0-A-X500
							DS021	-					DS051	-	+E.S-.1.2.0-A-X500
							DS022	-							
							DS031	-							
							DS032	-							
							DS041	-					DS061	-	+E.S-.1.2.0-A-X500
							DS042	-							
							DS051	-					DS021	-	+E.S-.1.2.0-A-X500
+E.S-.1.2.0-A-X500	-	DS021					DS051	-							
							DS052	-							
							DS061	-					DS041	-	+E.S-.1.2.0-A-X500
							DS062	-							
							DS071	-					3	-	+E.S-.1.2.0-A-X 28
+E.S-.1.2.0-A-X500	-	DS101					DS071	-							
							DS072	-							
+E.S-.1.2.0-A-X500	-	DS081					DS081	-					DS081	-	+E.S-.1.2.0-A-X500
+E.S-.1.2.0-A-X500	-	DS092					DS081	-					4	-	+E.S-.1.2.0-A-X 28

Index	Datum	Name	Prüfvermerk
*			

PALFINGER
Elektrotechnik

E-Artikel-Nr.:	26221072	Erstellt am:	22.05.2012
E-Zeichn.-Nr.:	B6022D-A	Bearbeiter:	HOK
Kunde:	Klemmenplan Cage-Klemmen Platine	Seite:	6
Auftrag: 562792		Von:	7

Betriebsmittel innen			Verbindung innen				Leiste +E.S-.1.2.0-A-X500 Klemmen		Verbindung außen				Betriebsmittel außen		
Kennzeichen	Blatt/Pfad	Kontakt	Leitungsname	Leitungstyp	Querschnitt	Ader			Ader	Querschnitt	Leitungstyp	Leitungsname	Kontakt	Blatt/Pfad	Kennzeichen
							DS082	-							
							DS091	-							
+E.S-.1.2.0-A-X500	-	DS081					DS092	-					18	(127.5)	+E.S-.1.2.0-A-X 21
=[A]+E.S-.1.2.0-R6	-	a					DS092	-							
+E.S-.1.2.0-A-X 07	-	15					DS101	-					DS071	-	+E.S-.1.2.0-A-X500
=[A]+E.S-.1.2.0-R6	-	b					DS102	-							
+E.S-.1.2.0-A-X 05	-	5					DS111	-							
							DS112	-							

Index	Datum	Name	Prüfvermerk
*			

PALFINGER

Elektrotechnik

E-Artikel-Nr.:	26221072	Erstellt am:	22.05.2012
E-Zeichn.-Nr.:	B6022D-A	Bearbeiter:	HOK
Kunde:	Klemmenplan Cage-Klemmen Platine	Seite:	7
Auftrag: 562792		Von:	7

Betriebsmittel innen			Verbindung innen				Leiste +E.S-.9.0.3-X9 Klemmen		Verbindung außen				Betriebsmittel außen		
Kennzeichen	Blatt/Pfad	Kontakt	Leitungsname	Leitungstyp	Querschnitt	Ader			Ader	Querschnitt	Leitungstyp	Leitungsname	Kontakt	Blatt/Pfad	Kennzeichen
							01.1	(+E.S-.1.2.0/115.8)	WH	12 x 1,5 + 2 x 0,5	S 100	+E.S-.5.4.8-W103001	043.1	(+E.S-.1.2.0/115.6)	+E.S-.1.2.0-A-X500
+E.S-.9.0.3-X9	(+E.S-.1.2.0/125.1)	01.2					01.1	(+E.S-.1.2.0/115.8)							
+E.S-.9.0.3-X9	(+E.S-.1.2.0/125.7)	03.1					01.2	(+E.S-.1.2.0/125.1)	YE		SD 200 C TP	+E.S-.8.0.9-B9003-W2	4	(+E.S-.1.2.0/125.2)	+E.S-.8.0.9-B9003
+E.S-.9.0.3-X9	(+E.S-.1.2.0/115.8)	01.1					01.2	(+E.S-.1.2.0/125.1)							
							02.1	(+E.S-.1.2.0/115.8)	BN	12 x 1,5 + 2 x 0,5	S 100	+E.S-.5.4.8-W103001	044.1	(+E.S-.1.2.0/115.6)	+E.S-.1.2.0-A-X500
+E.S-.9.0.3-X9	(+E.S-.1.2.0/125.1)	02.2					02.1	(+E.S-.1.2.0/115.8)							
+E.S-.9.0.3-X9	(+E.S-.1.2.0/115.8)	02.1					02.2	(+E.S-.1.2.0/125.1)	GN		SD 200 C TP	+E.S-.8.0.9-B9003-W2	5	(+E.S-.1.2.0/125.2)	+E.S-.8.0.9-B9003
+E.S-.9.0.3-X9	(+E.S-.1.2.0/125.1)	01.2					03.1	(+E.S-.1.2.0/125.7)	GY			+E.S-.9.0.4-A901-W	gr	(+E.S-.1.2.0/125.9)	+E.S-.9.0.4-A901
							03.2	(+E.S-.1.2.0/125.7)							
							04.1	(+E.S-.1.2.0/125.4)	PK		SD 200 C TP	+E.S-.8.0.9-B9003-W2	4	(+E.S-.1.2.0/125.2)	+E.S-.8.0.9-B9003
							04.2	(+E.S-.1.2.0/125.4)	YE		SD 200 C TP	+E.S-.8.0.9-B9004-W1	4	(+E.S-.1.2.0/125.4)	+E.S-.8.0.9-B9004
							05.1	(+E.S-.1.2.0/125.4)	GY		SD 200 C TP	+E.S-.8.0.9-B9003-W2	5	(+E.S-.1.2.0/125.2)	+E.S-.8.0.9-B9003
							05.2	(+E.S-.1.2.0/125.4)	GN		SD 200 C TP	+E.S-.8.0.9-B9004-W1	5	(+E.S-.1.2.0/125.4)	+E.S-.8.0.9-B9004
							06.1	(+E.S-.1.2.0/125.7)	PK		SD 200 C TP	+E.S-.8.0.9-B9004-W1	4	(+E.S-.1.2.0/125.4)	+E.S-.8.0.9-B9004
							06.2	(+E.S-.1.2.0/125.7)	WH			+E.S-.9.0.4-A901-W	WS	(+E.S-.1.2.0/125.9)	+E.S-.9.0.4-A901
							07.1	(+E.S-.1.2.0/125.7)	GY		SD 200 C TP	+E.S-.8.0.9-B9004-W1	5	(+E.S-.1.2.0/125.4)	+E.S-.8.0.9-B9004
							07.2	(+E.S-.1.2.0/125.7)							
							07.2	(+E.S-.1.2.0/125.7)	RD-BU			+E.S-.9.0.4-A901-W	rt/bl	(+E.S-.1.2.0/125.9)	+E.S-.9.0.4-A901
+E.S-.1.2.0-A-X500	(+E.S-.1.2.0/131.4)	053.1					08.1	(+E.S-.1.2.0/124.5)	BN	7 x 0,34	LI12YC11Y	+E.S-.5.4.8-W113427	090.1	(+E.S-.1.2.0/124.5)	+E.S-.1.2.0-A-X500
							08.2	(+E.S-.1.2.0/124.5)	GN	4 x 0,34	LI12YC11Y	+E.S-.8.0.9-WX9001-W	4	(+E.S-.1.2.0/124.5)	+E.S-.8.0.9-WX9001-X
+E.S-.1.2.0-A-X500	(+E.S-.1.2.0/131.1)	051.1					09.1	(+E.S-.1.2.0/124.6)	YE	7 x 0,34	LI12YC11Y	+E.S-.5.4.8-W113427	091.1	(+E.S-.1.2.0/124.6)	+E.S-.1.2.0-A-X500
							09.2	(+E.S-.1.2.0/124.6)	YE	4 x 0,34	LI12YC11Y	+E.S-.8.0.9-WX9001-W	5	(+E.S-.1.2.0/124.6)	+E.S-.8.0.9-WX9001-X
							10.1	(+E.S-.1.2.0/108.1)	7	12 x 1,5 + 2 x 0,5	S 100	+E.S-.5.4.8-W103001	040.1	(+E.S-.1.2.0/108.1)	+E.S-.1.2.0-A-X500
							10.2	(+E.S-.1.2.0/124.4)	BN	5 x		+E.S-.8.0.9-WX9002-W1	1	(+E.S-.1.2.0/124.4)	+E.S-.8.0.9-WX9002-X
							11.1	(+E.S-.1.2.0/108.2)	8	12 x 1,5 + 2 x 0,5	S 100	+E.S-.5.4.8-W103001	041.1	(+E.S-.1.2.0/108.2)	+E.S-.1.2.0-A-X500
							11.2	(+E.S-.1.2.0/124.5)	BK	5 x		+E.S-.8.0.9-WX9002-W1	4	(+E.S-.1.2.0/124.5)	+E.S-.8.0.9-WX9002-X
							12.1	-	BU	7 x 0,34	LI12YC11Y	+E.S-.5.4.8-W113427	065.1	-	+E.S-.1.2.0-A-X500
							12.2	-	BK	3 x 0,75	S 100	=OBG.001.[O]: USS-ALG-W9001	O[2]	-	=OBG.001.[O]: USS-ALG-X9
+E.S-.1.2.0-A-X500	(+E.S-.1.2.0/124.8)	062.1	+E.S-.5.4.8-W113427	LI12YC11Y	7 x 0,34	GN	13.1	(+E.S-.1.2.0/124.8)					7	-	=OBG.001.TMP-X902
							13.2	(+E.S-.1.2.0/124.8)							
+E.S-.1.2.0-A-X500	(+E.S-.1.2.0/124.8)	064.1	+E.S-.5.4.8-W113427	LI12YC11Y	7 x 0,34	GY	14.1	(+E.S-.1.2.0/124.8)							
							14.2	-							
							15.1	(+E.S-.1.2.0/124.0)	1	12 x 1,5 + 2 x 0,5	S 100	+E.S-.5.4.8-W103001	032.1	(+E.S-.1.2.0/124.0)	+E.S-.1.2.0-A-X500
							15.2	(+E.S-.1.2.0/124.0)	RD			+E.S-.9.0.4-A901-W	rt	(+E.S-.1.2.0/124.0)	+E.S-.9.0.4-A901
							16.1	(+E.S-.1.2.0/124.1)	2	12 x 1,5 + 2 x 0,5	S 100	+E.S-.5.4.8-W103001	034.1	(+E.S-.1.2.0/124.1)	+E.S-.1.2.0-A-X500
							16.2	-							
							17.1	(+E.S-.1.2.0/124.1)	3	12 x 1,5 + 2 x 0,5	S 100	+E.S-.5.4.8-W103001	036.1	(+E.S-.1.2.0/124.1)	+E.S-.1.2.0-A-X500
+E.S-.9.0.3-X9	(+E.S-.1.2.0/124.3)	19.1					17.1	(+E.S-.1.2.0/124.1)							
							17.2	-							
							18.1	-							
							18.2	-							
							19.1	(+E.S-.1.2.0/124.3)	WH	4 x 0,34	LI12YC11Y	+E.S-.8.0.9-WX9001-W	2	(+E.S-.1.2.0/124.4)	+E.S-.8.0.9-WX9001-X
+E.S-.9.0.3-X9	(+E.S-.1.2.0/124.1)	17.1					19.1	(+E.S-.1.2.0/124.3)							
							19.2	-	1	3 x 0,75	S 100	=OBG.001.[O]: USS-ALG-W9001	01.1	-	=OBG.001.[O]: USS-ALG-X10
							20.1	(+E.S-.1.2.0/125.2)	WH		SD 200 C TP	+E.S-.8.0.9-B9003-W2	2	(+E.S-.1.2.0/125.2)	+E.S-.8.0.9-B9003
							20.2	(+E.S-.1.2.0/125.5)	WH		SD 200 C TP	+E.S-.8.0.9-B9004-W1	2	(+E.S-.1.2.0/125.4)	+E.S-.8.0.9-B9004
							21.1	(+E.S-.1.2.0/124.0)	4	12 x 1,5 + 2 x 0,5	S 100	+E.S-.5.4.8-W103001	033.1	(+E.S-.1.2.0/124.0)	+E.S-.1.2.0-A-X500
							21.2	(+E.S-.1.2.0/124.0)	BK			+E.S-.9.0.4-A901-W	sw	(+E.S-.1.2.0/124.0)	+E.S-.9.0.4-A901
							22.1	(+E.S-.1.2.0/124.1)	5	12 x 1,5 + 2 x 0,5	S 100	+E.S-.5.4.8-W103001	035.1	(+E.S-.1.2.0/124.1)	+E.S-.1.2.0-A-X500

Index	Datum	Name	Prüfvermerk
*			

PALFINGER
Elektrotechnik

E-Artikel-Nr.:	26221072	Erstellt am:	22.05.2012
E-Zeichn.-Nr.:	B6022D-A	Bearbeiter:	HOK
Kunde:	Klemmenplan Kasten Arbeitskorb	Seite:	1
Auftrag: 562792		Von:	2

Betriebsmittel innen			Verbindung innen				Leiste +E.S-.9.0.3-X9 Klemmen		Verbindung außen				Betriebsmittel außen		
Kennzeichen	Blatt/Pfad	Kontakt	Leitungsname	Leitungstyp	Querschnitt	Ader			Ader	Querschnitt	Leitungstyp	Leitungsname	Kontakt	Blatt/Pfad	Kennzeichen
							22.2	-							
							23.1	(+E.S-.1.2.0/124.1)	6	12 x 1,5 + 2 x 0,5	S 100	+E.S-.5.4.8-W103001	037.1	(+E.S-.1.2.0/124.1)	+E.S-.1.2.0-A-X500
							23.2	-							
+E.S-.9.0.3-H003	(+E.S-.1.2.0/124.3)	2					24.1	(+E.S-.1.2.0/124.2)							
							24.2	(+E.S-.1.2.0/124.6)	BN	4 x 0,34	LI12YC11Y	+E.S-.8.0.9-WX9001-W	3	(+E.S-.1.2.0/124.6)	+E.S-.8.0.9-WX9001-X
							25.1	(+E.S-.1.2.0/124.7)	GY	5 x		+E.S-.8.0.9-WX9002-W1	5	(+E.S-.1.2.0/124.7)	+E.S-.8.0.9-WX9002-X
							25.2	-							
							26.1	(+E.S-.1.2.0/125.2)	BN		SD 200 C TP	+E.S-.8.0.9-B9003-W2	3	(+E.S-.1.2.0/125.2)	+E.S-.8.0.9-B9003
							26.2	(+E.S-.1.2.0/125.5)	BN		SD 200 C TP	+E.S-.8.0.9-B9004-W1	3	(+E.S-.1.2.0/125.4)	+E.S-.8.0.9-B9004
							27.1	(+E.S-.1.2.0/106.2)	11	12 x 1,5 + 2 x 0,5	S 100	+E.S-.5.4.8-W103001	074.2	(+E.S-.1.2.0/106.2)	+E.S-.1.2.0-A-X500
=OBG.001-X2	-	CP1					27.2	(+E.S-.1.2.0/106.2)							
							27.2	(+E.S-.1.2.0/106.2)					CP1	(+E.S-.1.2.0/106.2)	+E.S-.9.0.3-X91
							28.1	(+E.S-.1.2.0/106.2)	GN-YE	12 x 1,5 + 2 x 0,5	S 100	+E.S-.5.4.8-W103001	073.2	(+E.S-.1.2.0/106.2)	+E.S-.1.2.0-A-X500
=OBG.001.[OPT 13].[O]: 24-ST-KO-XO918	(+E.S-.1.2.0/106.3)	2					28.2	(+E.S-.1.2.0/106.2)					1	-	=OBG.001-E912
							28.2	(+E.S-.1.2.0/106.2)					A2	-	=OBG.001-K92
							29.1	(+E.S-.1.2.0/108.3)	9	12 x 1,5 + 2 x 0,5	S 100	+E.S-.5.4.8-W103001	031.1	(+E.S-.1.2.0/108.3)	+E.S-.1.2.0-A-X500
							29.2	(+E.S-.1.2.0/108.3)	YE			+E.S-.9.0.4-A901-W	ge	(+E.S-.1.2.0/108.5)	+E.S-.9.0.4-A901
							30.1	(+E.S-.1.2.0/108.4)	10	12 x 1,5 + 2 x 0,5	S 100	+E.S-.5.4.8-W103001	042.1	(+E.S-.1.2.0/108.4)	+E.S-.1.2.0-A-X500
							30.2	(+E.S-.1.2.0/108.4)	BN			+E.S-.9.0.4-A901-W	br	(+E.S-.1.2.0/108.5)	+E.S-.9.0.4-A901
							31.1	(+E.S-.1.2.0/124.4)	WH	5 x		+E.S-.8.0.9-WX9002-W1	2	(+E.S-.1.2.0/124.4)	+E.S-.8.0.9-WX9002-X
							31.2	(+E.S-.1.2.0/124.5)	BU	5 x		+E.S-.8.0.9-WX9002-W1	3	(+E.S-.1.2.0/124.5)	+E.S-.8.0.9-WX9002-X

Index	Datum	Name	Prüfvermerk
*			

PALFINGER

Elektrotechnik

E-Artikel-Nr.:	26221072	Erstellt am:	22.05.2012
E-Zeichn.-Nr.:	B6022D-A	Bearbeiter:	HOK
Kunde:	Klemmenplan Kasten Arbeitskorb	Seite:	2
Auftrag: 562792		Von:	2

Projekt: Standard und Auftrag Projektnr.: P 26 221 071 (A)	Verbindungsplan Stecker für XS 01	PALFINGER
Benennung: 562792		
Kunde: Auftrag: 562792	Klemmenplan Stecker SPS CPU 01	Elektrotechnik

Ort	Stecker	Seite	PIN	Leitung	Ader	Verb. Anschluss	Bauteil	Seite	Ort	Funktion (Baugruppe)
+E.S-.1.2.0	-WX1	114/4	01			08	-X05	114/4	+E.S-.1.2.0	
+E.S-.1.2.0	-WX1	129/1	02			22	-X04	129/1	+E.S-.1.2.0	
+E.S-.1.2.0	-WX1	129/2	03			01	-X05	129/2	+E.S-.1.2.0	
+E.S-.1.2.0	-WX1	105/1	04			06	-X05	105/1	+E.S-.1.2.0	
+E.S-.1.2.0	-WX1	103/3	05			12	-X07	103/3	+E.S-.1.2.0	
+E.S-.1.2.0	-WX1	103/2	06			11	-X07	103/2	+E.S-.1.2.0	
+E.S-.1.2.0	-WX1	103/4	07			13	-X07	103/4	+E.S-.1.2.0	
+E.S-.1.2.0	-WX1	103/5	08			14	-X07	103/5	+E.S-.1.2.0	
+E.S-.1.2.0	-WX1	103/7	09			16	-X07	103/7	+E.S-.1.2.0	
+E.S-.1.2.0	-WX1	114/3	10			04	-X06	114/3	+E.S-.1.2.0	
+E.S-.1.2.0	-WX1	129/4	11			02	-X05	129/4	+E.S-.1.2.0	
+E.S-.1.2.0	-WX1	129/4	12			03	-X05	129/4	+E.S-.1.2.0	
+E.S-.1.2.0	-WX1	128/4	13			03	-X02	128/4	+E.S-.1.2.0	
+E.S-.1.2.0	-WX1	128/3	14			02	-X02	128/3	+E.S-.1.2.0	
+E.S-.1.2.0	-WX1	128/6	15			04	-X02	128/6	+E.S-.1.2.0	
+E.S-.1.2.0	-WX1	128/7	16			21	-X04	128/7	+E.S-.1.2.0	
+E.S-.1.2.0	-WX1	128/1	17			04	-X05	128/1	+E.S-.1.2.0	
+E.S-.1.2.0	-WX1	128/2	18			01	-X02	128/2	+E.S-.1.2.0	
+E.S-.1.2.0	-WX1	114/4	19			07	-X05	114/4	+E.S-.1.2.0	
+E.S-.1.2.0	-WX1	114/3	20			09	-X05	114/3	+E.S-.1.2.0	
+E.S-.1.2.0	-WX1	132/4	22			01	-X07	132/4	+E.S-.1.2.0	
+E.S-.1.2.0	-WX1	105/2	23			19	-X04	105/2	+E.S-.1.2.0	
+E.S-.1.2.0	-WX1	108/4	24			17	-X04	108/4	+E.S-.1.2.0	
+E.S-.1.2.0	-WX1	114/6	25			10	-X06	114/6	+E.S-.1.2.0	
+E.S-.1.2.0	-WX1	114/6	26			076.1	-X500	114/8	+E.S-.1.2.0	
+E.S-.1.2.0	-WX1	114/6	28			03	-X12	110/2	+E.S-.1.2.0	
+E.S-.1.2.0	-WX1	114/3	29			01	-X06	114/2	+E.S-.1.2.0	
+E.S-.1.2.0	-WX1	114/5	32			10	-X05	114/5	+E.S-.1.2.0	
+E.S-.1.2.0	-WX1	122/4	33			03	-X07	122/4	+E.S-.1.2.0	
+E.S-.1.2.0	-WX1	121/2	34			11	-X04	121/2	+E.S-.1.2.0	
+E.S-.1.2.0	-WX1	104/2	35			079.1	-X500	104/2	+E.S-.1.2.0	
+E.S-.1.2.0	-WX1	123/2	36			03	-X04	123/2	+E.S-.1.2.0	
+E.S-.1.2.0	-WX1	114/4	37			12	-X06	114/4	+E.S-.1.2.0	
+E.S-.1.2.0	-WX1	105/4	39			04	-X07	105/4	+E.S-.1.2.0	
+E.S-.1.2.0	-WX1	105/8	40			20	-X04	105/8	+E.S-.1.2.0	
+E.S-.1.2.0	-WX1	107/8	41			18	-X04	107/8	+E.S-.1.2.0	
+E.S-.1.2.0	-WX1	114/4	42			06	-X04	123/4	+E.S-.1.2.0	
+E.S-.1.2.0	-WX1	114/6	43			09	-X06	114/6	+E.S-.1.2.0	
+E.S-.1.2.0	-WX1	114/6	44			075.1	-X500	114/8	+E.S-.1.2.0	
+E.S-.1.2.0	-WX1	114/6	46			04	-X12	110/2	+E.S-.1.2.0	
+E.S-.1.2.0	-WX1	114/3	47			02	-X06	114/2	+E.S-.1.2.0	
+E.S-.1.2.0	-WX1	114/5	50			4		114/5		
+E.S-.1.2.0	-WX1	121/7	52			15	-X04	121/7	+E.S-.1.2.0	
+E.S-.1.2.0	-WX1	120/2	53			10	-X04	120/2	+E.S-.1.2.0	
+E.S-.1.2.0	-WX1	123/4	54			05	-X04	123/4	+E.S-.1.2.0	
+E.S-.1.2.0	-WX1	123/1	55			01	-X04	123/1	+E.S-.1.2.0	

Rev.	Datum	Name	Beschreibung	Erstellt:	22.05.2012
*				Bearb.:	HOK
				Seite:	1
				Von:	1

Projekt:	Standard und Auftrag	Verbindungsplan Stecker	PALFINGER
Projektnr.:	P 26 221 071 (A)	für	
Benennung:	562792	XS 02	
Kunde:		Klemmenplan Stecker SPS CPU 02	Elektrotechnik
Auftrag:	562792		

Ort	Stecker	Seite	PIN	Leitung	Ader	Verb. Anschluss	Bauteil	Seite	Ort	Funktion (Baugruppe)
+E.S-.1.2.0	-WX1	113/3	01			09	-X02	113/3	+E.S-.1.2.0	
+E.S-.1.2.0	-WX1	104/7	02			07	-X07	104/7	+E.S-.1.2.0	
+E.S-.1.2.0	-WX1	117/2	03			05	-X09	117/2	+E.S-.1.2.0	
+E.S-.1.2.0	-WX1	127/1	04			11	-X11	127/1	+E.S-.1.2.0	
+E.S-.1.2.0	-WX1	113/4	05			07	-X02	113/4	+E.S-.1.2.0	
+E.S-.1.2.0	-WX1	113/6	06			10	-X03	113/6	+E.S-.1.2.0	
+E.S-.1.2.0	-WX1	113/6	07			09	-X03	113/6	+E.S-.1.2.0	
+E.S-.1.2.0	-WX1	123/6	08			01	-X01	123/6	+E.S-.1.2.0	
+E.S-.1.2.0	-WX1	124/5	09			09	-X01	124/5	+E.S-.1.2.0	
+E.S-.1.2.0	-WX1	120/3	10			16	-X01	120/3	+E.S-.1.2.0	
+E.S-.1.2.0	-WX1	120/7	11			17	-X01	120/7	+E.S-.1.2.0	
+E.S-.1.2.0	-WX1	113/4	12			02	-X01	123/7	+E.S-.1.2.0	
+E.S-.1.2.0	-WX1	113/5	13			16	-X11	113/5	+E.S-.1.2.0	
+E.S-.1.2.0	-WX1	103/6	16			10	-X07	103/6	+E.S-.1.2.0	
+E.S-.1.2.0	-WX1	126/8	17			15	-X09	126/8	+E.S-.1.2.0	
+E.S-.1.2.0	-WX1	118/4	18			02	-X09	118/4	+E.S-.1.2.0	
+E.S-.1.2.0	-WX1	108/3	19			14	-X01	108/3	+E.S-.1.2.0	
+E.S-.1.2.0	-WX1	104/6	20			08	-X07	104/6	+E.S-.1.2.0	
+E.S-.1.2.0	-WX1	104/4	21			05	-X07	104/4	+E.S-.1.2.0	
+E.S-.1.2.0	-WX1	117/6	22			07	-X09	117/6	+E.S-.1.2.0	
+E.S-.1.2.0	-WX1	113/3	23			10	-X02	113/3	+E.S-.1.2.0	
+E.S-.1.2.0	-WX1	113/5	24			4		114/5		
+E.S-.1.2.0	-WX1	113/6	25			06	-X03	113/7	+E.S-.1.2.0	
+E.S-.1.2.0	-WX1	113/6	26			07	-X03	113/7	+E.S-.1.2.0	
+E.S-.1.2.0	-WX1	123/8	27			03	-X01	123/8	+E.S-.1.2.0	
+E.S-.1.2.0	-WX1	124/6	28			10	-X01	124/6	+E.S-.1.2.0	
+E.S-.1.2.0	-WX1	121/3	29			11	-X01	121/3	+E.S-.1.2.0	
+E.S-.1.2.0	-WX1	104/3	30			081.1	-X500	104/3	+E.S-.1.2.0	
+E.S-.1.2.0	-WX1	127/7	31			12	-X11	127/7	+E.S-.1.2.0	
+E.S-.1.2.0	-WX1	113/5	33			11	-X03	113/5	+E.S-.1.2.0	
+E.S-.1.2.0	-WX1	113/4	34			08	-X02	113/4	+E.S-.1.2.0	
+E.S-.1.2.0	-WX1	119/0	35			09	-X07	119/0	+E.S-.1.2.0	
+E.S-.1.2.0	-WX1	126/6	36			13	-X09	126/6	+E.S-.1.2.0	
+E.S-.1.2.0	-WX1	118/6	37			03	-X09	118/6	+E.S-.1.2.0	
+E.S-.1.2.0	-WX1	123/5	38			18	-X01	123/5	+E.S-.1.2.0	
+E.S-.1.2.0	-WX1	118/8	39			04	-X09	118/8	+E.S-.1.2.0	
+E.S-.1.2.0	-WX1	117/4	40			06	-X09	117/4	+E.S-.1.2.0	
+E.S-.1.2.0	-WX1	117/8	41			08	-X09	117/8	+E.S-.1.2.0	
+E.S-.1.2.0	-WX1	134/6	42			13	-X11	134/6	+E.S-.1.2.0	
+E.S-.1.2.0	-WX1	134/6	42			15	-X07	131/2	+E.S-.1.2.0	
+E.S-.1.2.0	-WX1	134/7	43			14	-X11	134/7	+E.S-.1.2.0	
+E.S-.1.2.0	-WX1	134/7	43			05	-X05	131/3	+E.S-.1.2.0	
+E.S-.1.2.0	-WX1	126/1	44			09	-X09	126/1	+E.S-.1.2.0	
+E.S-.1.2.0	-WX1	126/2	45			10	-X09	126/2	+E.S-.1.2.0	
+E.S-.1.2.0	-WX1	126/3	46			11	-X09	126/3	+E.S-.1.2.0	
+E.S-.1.2.0	-WX1	126/4	47			12	-X09	126/4	+E.S-.1.2.0	

Rev.	Datum	Name	Beschreibung		
*				Erstellt:	22.05.2012
				Bearb.:	HOK
				Seite:	1
				Von:	2

Projekt: Standard und Auftrag Projektnr.: P 26 221 071 (A)	Verbindungsplan Stecker für XS 02	PALFINGER Elektrotechnik
Benennung: 562792		
Kunde: Auftrag: 562792	Klemmenplan Stecker SPS CPU 02	

Ort	Stecker	Seite	PIN	Leitung	Ader	Verb. Anschluss	Bauteil	Seite	Ort	Funktion (Baugruppe)
+E.S-.1.2.0	-WX1	127/5	48			21	-X01	127/5	+E.S-.1.2.0	
+E.S-.1.2.0	-WX1	127/6	49			22	-X01	127/6	+E.S-.1.2.0	
+E.S-.1.2.0	-WX1	127/8	50			10	-X11	127/8	+E.S-.1.2.0	
+E.S-.1.2.0	-WX1	108/9	51			05	-X02	108/9	+E.S-.1.2.0	
+E.S-.1.2.0	-WX1	108/8	52			06	-X02	108/8	+E.S-.1.2.0	
+E.S-.1.2.0	-WX1	126/8	53			16	-X09	126/8	+E.S-.1.2.0	
+E.S-.1.2.0	-WX1	126/6	54			14	-X09	126/6	+E.S-.1.2.0	
+E.S-.1.2.0	-WX1	118/2	55			01	-X09	118/2	+E.S-.1.2.0	

Rev.	Datum	Name	Beschreibung	Erstellt:	22.05.2012
*				Bearb.:	HOK
				Seite:	2
				Von:	2

Leitung	Anlage/Ort von	Seite/Pfad von	Bauteil von	Anschluss von	Ader	nach Anschluss	nach Bauteil	nach Seite/Pfad	nach Anlage/Ort
W103001									
	+E.S-.1.2.0	115/8	X9	01.1	WH	043.1	-X500	115/6	+E.S-.1.2.0
	+E.S-.1.2.0	124/0	X9	15.1	1	032.1	-X500	124/0	+E.S-.1.2.0
	+E.S-.1.2.0	124/1	X9	16.1	2	034.1	-X500	124/1	+E.S-.1.2.0
	+E.S-.1.2.0	124/1	X9	17.1	3	036.1	-X500	124/1	+E.S-.1.2.0
	+E.S-.1.2.0	124/0	X9	21.1	4	033.1	-X500	124/0	+E.S-.1.2.0
	+E.S-.1.2.0	124/1	X9	22.1	5	035.1	-X500	124/1	+E.S-.1.2.0
	+E.S-.1.2.0	124/1	X9	23.1	6	037.1	-X500	124/1	+E.S-.1.2.0
	+E.S-.1.2.0	108/1	X9	10.1	7	040.1	-X500	108/1	+E.S-.1.2.0
	+E.S-.1.2.0	108/2	X9	11.1	8	041.1	-X500	108/2	+E.S-.1.2.0
	+E.S-.1.2.0	108/3	X9	29.1	9	031.1	-X500	108/3	+E.S-.1.2.0
	+E.S-.1.2.0	108/4	X9	30.1	10	042.1	-X500	108/4	+E.S-.1.2.0
	+E.S-.1.2.0	106/2	X9	27.1	11	074.2	-X500	106/2	+E.S-.1.2.0
	+E.S-.1.2.0	115/8	X9	02.1	BN	044.1	-X500	115/6	+E.S-.1.2.0
	+E.S-.1.2.0	106/2	X9	28.1	GN-YE	073.2	-X500	106/2	+E.S-.1.2.0
	+E.S-.1.2.0	/			S			/	

Index	Datum	Name	Prüfvermerk
*			

PALFINGER

Elektrotechnik

E-Artikel-Nr.:	26221072	Erstellt am:	22.05.2012
E-Zeichn.-Nr.:	B6022D-A	Bearbeiter:	HOK
Kunde:	W103001, Leitung 1 Basis Korb	Seite:	1
Auftrag: 562792		Von:	1

Leitung	Anlage/Ort von	Seite/Pfad von	Bauteil von	Anschluss von	Ader	nach Anschluss	nach Bauteil	nach Seite/Pfad	nach Anlage/Ort
W113427									
		/			SH			/	
	+E.S-.1.2.0	/	X9	12.1	BU	065.1	-X500	/	+E.S-.1.2.0
	+E.S-.1.2.0	124/5	X9	08.1	BN	090.1	-X500	124/5	+E.S-.1.2.0
	+E.S-.1.2.0	124/6	X9	09.1	YE	091.1	-X500	124/6	+E.S-.1.2.0
	+E.S-.9.0.3	124/8	X500	062.1	GN	13.1	-X9	124/8	+E.S-.9.0.3
		/			BK			/	
	+E.S-.9.0.3	124/8	X500	064.1	GY	14.1	-X9	124/8	+E.S-.9.0.3
		134/7	X500	024.2	PK	A1	-K92	/	
		/			WH			/	

Index	Datum	Name	Prüfvermerk
*			

PALFINGER

Elektrotechnik

E-Artikel-Nr.:	26221072	Erstellt am:	22.05.2012
E-Zeichn.-Nr.:	B6022D-A	Bearbeiter:	HOK
Kunde:	W113427, Leitung 3 Basis Korb	Seite:	1
Auftrag: 562792		Von:	1

Leitung	Anlage/Ort von	Seite/Pfad von	Bauteil von	Anschluss von	Ader	nach Anschluss	nach Bauteil	nach Seite/Pfad	nach Anlage/Ort
W113002									
	+E.S-.9.0.3	124/8	F1201	L1	1	L	-X1	124/8	+E.S-.9.0.3
	+E.S-.9.0.3	124/8	F1201	N	2	N	-X1	124/9	+E.S-.9.0.3
	+E.S-.9.0.3	124/8	F1201	PE	3	PE	-X1	124/9	+E.S-.9.0.3

Index	Datum	Name	Prüfvermerk
*			

PALFINGER

Elektrotechnik

E-Artikel-Nr.:	26221072	Erstellt am:	22.05.2012
E-Zeichn.-Nr.:	B6022D-A	Bearbeiter:	HOK
Kunde:	W64, 230 VAC Versorgung Korb	Seite:	1
Auftrag: 562792		Von:	1

Brückenliste

BMK	Beschreibung

Brücken (B)	B 1	B 2	B 3	B 4	B 5	B 6	B 7	Seilschalter 1.1	1.2	2.1	2.2	
B 1	X							aktiv				Seichalter 1.1 aktiv
B 2		X							gebrückt			Seilschalter 1.2 gebrückt
B 3			X					aktiv	aktiv			Seichalter 1.1 und 1.2 aktiv
B 4				X						gebrückt		Seilschalter 2.1 gebrückt
B 5					X			aktiv	aktiv	aktiv		Seilschalter 1.1, 1.2 und 2.1 aktiv
B 6						X					gebrückt	Seilschalter 2.2 gebrückt
B 7							X	aktiv	aktiv	aktiv	aktiv	Seilschalter 1.1, 1.2, 2.1 und 2.2 aktiv

Bemerkung:

Durch die Kombinationsmöglichkeit der Brücken 1 bis 7 können Fehler in den Seilschaltern diagnostiziert werden.
(Siehe E-Plan)

Brücke (B)		**Reset**
B 8	X	Überbrückung Reiset Relais

Brücke (B)		**Spannungsversorgungen**
B 9	X	LKW Versorgung 12 VDC (muss für 12 VDC-Versorgung gesteckt werden)
B 10	X	Versorgung Korb Steckdose mit 24 VDC (**Achtung!** darf nicht gesteckt sein wenn 12 VDC LKW)

Brücke (B)		**Stecker X 25 CAN-BUS**
B 11	X	Brücke CAN HIGH Stecker X25 nach X 500, 43
B 12	X	Brücke CAN LOW Stecker X25 nach X 500, 44
B 13	X	Brücke CAN GND Stecker X25 nach X 500, 45

Brücke (B)		**Stecker X 25 CAN-BUS**
B 14	X	Brücke CAN LOW Stecker X 12, Pin 3 nach X 12, PIN 8
B 15	X	Brücke CAN HIGH Stecker X 12, Pin 4 nach X 12, PIN 9
B 16	X	Brücke CAN GND Stecker X 12, Pin 5 nach X 12, PIN 10

Bemerkung:

X	Brücke ist gesteckt

CPU	Variablenname	Funktionsb.	LED
CPU 01	[ROH_EW_PBD_1]	Eing. (ana): Sensor Hubarm-Zylinderdruck Bodenseite (LMB-01)	
CPU 01	[ROH-EW_PST_1]	Eing. (ana): Sensor Hubarm-Zylinderdruck Stangenseite (LMB-01)	
CPU 01	[ROH_EW_TEL_1]	Eing. (ana): Sensor Teleskoplänge Hubarm (LMB-01)	
CPU 01	[BATTERIE]	Eing. (dig): Signal Batterie LKW	
CPU 01	[AL_END_L_1]	Eing. (dig): Arbeitsstellung LINKS Grenztastaster-1	A1-01; E02; Grün
CPU 01	[AL_END_R_1]	Eing. (dig): Arbeitsstellung RECHTS Grenztastaster-2	A1-01; E03; Grün
CPU 01	[AL_RE_TS]	Eing. (dig) : Ausleger in TS RECHTS	A1-01; E07; Grün
CPU 01	[ACHSEFREI_HI]	Eing. (dig): Achse fest HI ...	A3; E03; Grün
CPU 01	[BRÜCKE_HG_AN]	Eing. (dig): Überbrückung HG-Schalter (LMB-01)	A1-01; E09; Grün
CPU 01	[SEIL_CHECK]	Eing. (dig): Summe Seil-Check für alle Seile	A1-01; E10; Grün
CPU 01	[HANGS]	Eing. (dig) Taster: Hubarmablage ...	A1-01; E11; Grün
CPU 01	[PDSV_AN]	Eing. (dig): Info: PDSV ist aktiviert	A1-01; E12; Grün
CPU 01	[LEITER]	Eing. (dig): Korbleiter Tür offen	A3; E01; Grün
CPU 01	[KLAPPE_VENTILE]	Eing. (dig): Klappe Ventile	A3; E04; Grün
CPU 01	[HOEHENBEG_1]	Eing. (dig): Höhenbegrenzung Höhenbegrenzung 1	A3; E02; Grün
CPU 01	[HOEHENBEG_2]	Eing. (dig): Schalter Höhenbegrenzung 2	
CPU 01	[SIW_DR_RE]	Ausg. (PWM): Ventil Schwenken rechts	
CPU 01	[SIW_DR_LI]	Ausg. (PWM): Ventil Schwenken links	
CPU 01	[SIW_HA_AB]	Ausg. (PWM): Ventil Hubarm ab ...	
CPU 01	[SIW_HA_AUF]	Ausg. (PWM): Ventil Hubarm auf (LMB-01)	
CPU 01	[SIW_TE_AUS]	Ausg. (PWM): Ventil HA-Teleskop aus	
CPU 01	[SIW_TE_EIN]	Ausg. (PWM): Ventil HA-Teleskop ein (LMB-01)	
CPU 01	[SIW_KORB_AB]	Ausg. (PWM): Ventil Korb nach Niv senken (LMB-01)	
CPU 01	[SIW_KORB_AUF]	Ausg. (PWM): Ventil Korb nach Niv heben (LMB-01)	
CPU 01	[SIW_KODR_LI]	Ausg. (PWM): Ventil Korb drehen links (GUZ)	
CPU 01	[SIW_KODR_RE]	Ausg. (PWM): Ventil Korb drehen rechts (IUZ)	
CPU 01	[STUETZEN_AKTIV]	Ausg. (dig): Ventil Gerät/Stützen ...	
CPU 01	[LKW_STOP]	Ausg. (dig): Signal Motor-Stop ...	A3; A04; Rot
CPU 01	[LKW_START]	Ausg. (dig): Signal Motor-Start ...	A3; A03; Rot
CPU 01	[N1_MOTOR_DRHZ]	Ausg. (dig): Signal Motordrehzahl LKW/AG ANHEBEN 1	A3; A05; Rot
CPU 01	[N2_MOTOR_DRHZ]	Ausg. (dig): Signal Motordrehzahl LKW/AG ANHEBEN 2	A3; A06; Rot
CPU 01	[FAHRERRUF]	Ausg. (dig): Signal Fahrerhaus (Fahrerrufsignal)	A3; A08; Rot

CPU	Variablenname	Funktionsb.	LED
CPU 02	[ROH_EW_PBD_2]	Eing. (ana): Sensor Hubarm-Zylinderdruck Bodenseite (LMB-02)	
CPU 02	[ROH-EW_PST_2]	Eing. (ana): Sensor Hubarm-Zylinderdruck Stangenseite (LMB-01)	
CPU 02	[KO_MUSS_TIEF]	Eing. (dig): Korb muß Tief (LMB-01)	
CPU 02	[KO_MUSS_HOCH]	Eing. (dig): Korb muß Hoch (LMB 01)	
CPU 02	[AL_END_L_2]	Eing. (dig): Arbeitsstellung LINKS Grenztastaster-2	A1-02; E08; Grün
CPU 02	[AL_END_R_2]	Eing. (dig): Arbeitsstellung RECHTS Grenztastaster-2	A1-02; E03; Grün
CPU 02	[AL_LI_TS]	Eing. (dig) : Ausleger in TS LINKS	A1-02; E09; Grün
CPU 02	[ACHSE_VO]	Eing. (dig): Signal Achse frei Allgemein	
CPU 02	[NEBENANTRIEB]	Eing. (dig): Signal Nebenabtrieb eingelegt	
CPU 02	[MOTOR_LÄUFT]	Eing. (dig): Signal Klemme 61 Motor Läuft	
CPU 02	[FH_TÜREN_AUF]	Eing. (dig): Signal FH Tür offen	
CPU 02	[TEGS]	Eing. (dig): Teleskop- Grundstellung	A1-02; E10; Grün
CPU 02	[HG_SCHALTER]	Eing. (dig): Schalter: HG-Schalter Korb (LMB 02)	A1-02; E06; Grün
CPU 02	[BODR_VL]	Eing. (dig): Stütze Bodendruck VL	A4; E01; Grün
CPU 02	[BODR_HL]	Eing. (dig): Stütze Bodendruck HL	A4; E02; Grün
CPU 02	[BODR_HR]	Eing. (dig): Stütze Bodendruck HR	A4; E03; Grün
CPU 02	[BODR_VR]	Eing. (dig): Stütze Bodendruck VR	A4; E04; Grün
CPU 02	[ST_VOLI_TS]	Eing. (dig): Vertikalstütze Transportstellung VL	A4; E05; Grün
CPU 02	[ST_HILI_TS]	Eing. (dig): Vertikalstütze Transportstellung HL	A4; E06; Grün
CPU 02	[ST_HIRE_TS]	Eing. (dig): Vertikalstütze Transportstellung HR	A4; E07; Grün
CPU 02	[ST_VORE_TS]	Eing. (dig): Vertikalstütze Transportstellung VR	A4; E08; Grün
CPU 02	[ST_VOLI_AUSF]	Ausg. (dig): Ventil Stütze ausfahren VL	A4; A01; Rot
CPU 02	[ST_VOLI_EINF]	Ausg. (dig): Ventil Stütze einfahren VL	A4; A02; Rot
CPU 02	[ST_HILI_AUSF]	Ausg. (dig): Ventil Stütze ausfahren HL	A4; A03; Rot
CPU 02	[ST_HILI_EINF]	Ausg. (dig): Ventil Stütze einfahren HL	A4; A04; Rot
CPU 02	[ST_HIRE_AUSF]	Ausg. (dig): Ventil Stütze ausfahren HR	A4; A05; Rot
CPU 02	[ST_HIRE_EINF]	Ausg. (dig): Ventil Stütze einfahren HR	A4; A06; Rot
CPU 02	[ST_VORE_AUSF]	Ausg. (dig): Ventil Stütze ausfahren VR	A4; A07; Rot
CPU 02	[ST_VORE_EINF]	Ausg. (dig): Ventil Stütze einfahren VR	A4; A08; Rot
CPU 02	[OPTION 1]	Ausg. (dig): Option 1	A5; A05; Rot
CPU 02	[OPTION 2]	Ausg. (dig): Option 2	A5; A06; Rot
CPU 02	[ST_SCH_LANG]	Ausg. (dig): Ventil Stützen schnell langsam	A5; A03; Rot
CPU 02	[AL_AUSF_L]	Ausg. (dig): Ventil Ausleger Aus LINKS	
CPU 02	[AL_EINF_L]	Ausg. (dig): Ventil Ausleger Ein LINKS	
CPU 02	[AL_AUSF_R]	Ausg. (dig): Ventil Ausleger AUS RECHTS	A5; A04; Rot
CPU 02	[AL_EINF_R]	Ausg. (dig): Ventil Ausleger Ein RECHTS	A5; A02; Rot
CPU 02	[PDSV_EIN]	Ausg. (dig): Ventil Pumpendruck- schaltventil (PDSV)	
CPU 02	[BRÜCKE_HG_EIN]	Ausg. (dig): Info: Überbrückung HG-Schalter	
CPU 02	[ANZEIGE_ST]	Ausg. (dig): Signal FH-HA/KA/TE/ST aus Grundstellung	A3; A02; Rot
CPU 02	[BLINKER]	Ausg. (dig): Signal Blinker Stütze rechts/links	A3; A01; Rot

Diagnose LED's für Relais

	Beschreibung		
BMK	**Platine**	**Relais**	**Funktion**
	HK1	K1	Relais schaltet = LED leuchtet
	HK2	K2	Relais schaltet = LED leuchtet
	HK3	K3	Relais schaltet = LED leuchtet
	HK4	K4	Relais schaltet = LED leuchtet
	HK5	K5	Relais schaltet = LED leuchtet
	HK6	K6	Relais schaltet = LED leuchtet
	HK7	K7	Relais schaltet = LED leuchtet
	HK8	K8	Relais schaltet = LED leuchtet
	HK9	K9	Relais schaltet = LED leuchtet

Sicherungselemente Platine (Ort: +ES - 110)

BMK	Strom	Beschreibung
- F01	30 A	Hauptsicherung Platine
- F02	15 A	Klemme X 500
- F03	10 A	Taster Reset/Relais Reset
- F04	10 A	Klemme X 500
- F05	5 A	Stützenschalter TS
- F06	5 A	Stützenschalter Bodendruck
- F07	5 A	VIM DM 01_2
- F08	5 A	VIM DM 01_3
- F09	5 A	VIM DM 01_1
- F10	5 A	HA Aus Ablage, KAGS
- F11	10 A	VIQ DM 01_1
- F12	10 A	VIQ DM 01_2
- F13	10 A	VIQ DM 01_3
- F14	5 A	Nebenantriebssignal FH
- F15	5 A	Klappenschalter, Seilendschalter
- F16	5 A	Oeldreck, TEGS
- F17	15 A	Korbpult Gessmann
- F18	7,5 A	Not-Aus Kreis
- F19	7,5 A	Relais PDSV
- F20	5 A	IPON CPU 1/2
- F21	7,5 A	Sensorik LMB 2
- F22	7,5 A	Sensor LMB 1
- F23	10 A	VIQ CPU 2
- F24	5 A	Sensor CAN Bus
- F25	5 A	Zweitbedienung
- F26	10 A	VIQ CPU 1
- F27	3 A	Leuchte Korb
- F28	5 A	Bühnenhauptschalter Kl. 15
- F29	10 A	VIM CPU 1/2, F 34 Telelink
- F30	max. 5 A	Absicherung Telelink 24 VDC
- F31	15 A	Leitung Arbeitskorb 12 VDC
- F32	5 A	Absicherung Relais 12/24 V DC
- F33	max. 5 A	Absicherung Telelink 12 VDC
- F34	7,5 A	Rundumkennleuchte
- F35	3 A	Blinker Stützen
- F36	15 A	Leitung Arbeitskorb 24 VDC

Bestückung Relais

BMK	Bechreibung Funktion
K1	Bühnenhauptschalter
K2	Timer, Abschaltung Spnannungsverdoppler 12 sec.
K3	Reset, 8 sec.
K4	Motor stop
K5	Motor start
K6	Korbarm in Grundstellung (KAGS)
K7	Not.Aus-Kreis
K8	Überbrückung HG-Schalter
K9	Pumpendruckschaltventil (PDSV)

Steckerübersicht Platine

BMK Kennzeichen	Beschreibung auf Platine	Beschreibung
X1	CPU 01	Anschluss CPU
X2	CPU 01	Anschluss CPU
X3	CPU 01	Anschluss CPU
X4	CPU 02	Anschluss CPU
X5	CPU 02	Anschluss CPU
X6	CPU 02	Anschluss CPU
X7	DM 01_01	Anschluss Digitalmodul
X8	DM 01_01	Anschluss Digitalmodul
X9	DM 01_02	Anschluss Digitalmodul
X10	DM 01_02	Anschluss Digitalmodul
X11	DM 01_03	Anschluss Digitalmodul
X12	DM 01_03	Anschluss Digitalmodul
X13	MMI-Zweit.	Anschluss Bedienung Basis
X14	DT	Leitung zum Drehtisch
X15	DT	Leitung zum Drehtisch
X16	Basis HL	Leitung Sensor Stütze
X17	Basis VL	Leitung Sensor Stütze
X18	Basis HR	Leitung Sensor Stütze
X19	Basis VR	Leitung Sensor Stütze
X20	Basis	Leitung Sensor Basis
X21	VK	Leitung Ventilkasten
X22	VK	Leitung Ventilkasten
X23	VK	Leitung Ventilkasten
X24	FH	Leitung Fahrerhaus
X25	CAN-S.	Stecker zus. CAN Sensoren
X26	CPU 02	Programmierung CPU
X27	CPU 01	Programmierung CPU
X28	TELE	Stecker Telemonitor

Index	Datum	Geprüft von	Prüfvermerk		
*				Erstellt:	22.05.2012
				Bearb.:	HOK
				Gepr.:	
				Norm:	-

PALFINGER Elektrotechnik

Blattbeschreibung: Platine, Sicherungselemente, Relais

E-Artikel-Nr.: 26221072
E-Zeichn.-Nr.: B6022D-A
Kunde:
Auftrag: 562792

Anlage:
Ort: +E
Blatt -: 331 Blatt: 332
Blatt +: Von: 3

Projekt: Standard und Auftrag Projekt-Nr.: P 26 221 071 (A)	Blattbeschreibung:	PALFINGER
E-Artikel-Nr.: 562792		
Kunde: Auftrag: 562792	Aufklebervorlage Sicherungselemente, Relais Ventile	Elektrotechnik

	Ort	BMK	Größe	Beschreibung
5	+E.S-.0.9.7	S2		RKLE
5		S5204		Nebenantrieb
5		WX1201-		KS FAHRERHAUSANBINDUNG
5	+E.S-.1.1.3	S1101		Schalter Klappe Ventilkasten
5		WX1101		Kabelbaum P260 Ventile
5		WX403		Ventil, KA-AB, 24 V ohne Beschaltung PUR-Kabel, LüTZE Ventil-Stecker
5		Y201		Spule für Ventil PDSV/GERÄT
5		Y210a		Spule für Ventil G.-schwenken LI
5		Y210b		Spule für Ventil G.-schwenken RE
5		Y211a		Spule für Ventil Hubarmteleskop AUS
5		Y211b		Spule für Ventil Hubarmteleskop EIN
5		Y213a		Spule für Ventil Hubarm AUF
5		Y213b		Spule für Ventil Hubarm AB
5		Y310a		Spule für Ventil Korb NIV. AUF
5		Y310b		Spule für Ventil Korb NIV. AB
5		Y311a		Spule für Ventil Korb DREHEN LI.
5		Y311b		Spule für Ventil Korb DREHEN RE.
5		Y401		Spule für Ventil STÜTZE
5		Y411a		Spule für Ventil Ausleger AUS LINKS
5		Y411b		Spule für Ventil Ausleger EIN LINKS
5		Y412a		Spule für Ventil Ausleger AUS RECHTS
5		Y412b		Spule für Ventil Ausleger EIN RECHTS
5		Y415a		Spule für Ventil ST-VL-Ausf.
5		Y415b		Spule für Ventil ST-VL-EINf.
5		Y416a		Spule für Ventil ST-HL-AUSF.
5		Y416b		Spule für Ventil ST-HL-EINF.
5		Y517a		Spule für Ventil ST-HR-AUSF.
5		Y517b		Spule für Ventil ST-HR-EINF.
5		Y518a		Spule für Ventil ST-VR-AUSF.
5		Y518b		Spule für Ventil ST-VR-EINF.
5	+E.S-.1.1.5	F100	30 A	Batterie Hauptsicherung
5	+E.S-.1.1.9	WX1101.		Ausleger Arbeitsstellung Links
5		WX1102		AuslegerTrasnportstellung Links
5	+E.S-.1.2.0	S 1		Taster Reset
5		S 2		Fuse Test, Schließer
5		F01	30 A	Hauptsicherung Platine
5		F02	15 A	Klemme X 500, Steckdose und Optionen
5		F03	10 A	Taster Reset/Relais Reset
5		F04	10 A	Klemm x 500
5		F05	5 A	Stützenschalter TS
5		F06	5 A	Stützenschalter Bodendruck
5		F07	5 A	VIM DM 01_2

Index	Datum	Geprüft von	Prüfvermerk	Erstellt:	22.05.2012
*				Bearb.:	HOK
				Seite:	1
				Von:	4

Projekt: Standard und Auftrag Projekt-Nr.: P 26 221 071 (A)	Blattbeschreibung:	PALFINGER
E-Artikel-Nr.: 562792		
Kunde: Auftrag: 562792	Aufklebervorlage Sicherungselemente, Relais Ventile	Elektrotechnik

	Ort	BMK	Größe	Beschreibung
5		F08	5 A	VIM DM 01_3
5		F09	5 A	VIM DM 01_1
5		F10	5 A	HA Aus Ablage, KAGS
5		F11	10 A	VIQ DM 01_1
5		F12	10 A	VIQ DM 01_2
5		F13	10 A	VIQ DM 01_3
5		F14	5 A	Nebenaantriebssignal FH
5		F15	5 A	Klappenschalter, Seilendschalter
5		F16	5 A	Oeldreck, TEGS
5		F17	15 A	Korbpult Gessmann
5		F18	7,5 A	Not-Aus Kreis
5		F19	7,5 A	Relais PDSV
5		F20	5 A	IPON CPU 1/2
5		F21	7,5 A	Sensorik LMB 2
5		F22	7,5 A	Sensor LMB 1
5		F23	10 A	VIQ CPU 2
5		F24	5 A	Sensor CAN Bus
5		F25	5 A	Zweitbedienung
5		F26	10 A	VIQ CPU 1
5		F27	10 A	Leuchte Korb
5		F28	5 A	Bühnenhauptschalter Kl. 15
5		F29	10 A	VIM CPU 1/2, F 34 Telelink
5		F30	0,350 A	Absicherung Telelink 24 VDC
5		F31	15 A	Leitung Arbeitskorb 12 VDC
5		F32	5 A	Absicherung Releais 12/24 V DC
5		F33	0,350 A	Absicherung Telelink 12 VDC
5		F34	7,5 A	Rundumkennleuchte
5		F35	10 A	Blinker Stützen
5		F36	15 A	Leitung Arbeitskorb 24 VDC
5		F37	10 A	Blinker Stützen
5		F38	0,350 A	Absicherung Telelink 24 VDC
5		F39	0,350 A	Absicherung Telelink 12 VDC
5	+E.S-.1.2.9	WX1201.		Ausleger Arbeitsstellung Rechts
5		WX1201_1		KS MMI ZWEITBEDIENUNG
5		WX1202		Ausleger in Transportstellung rechts
5		-Y000		Spule für Ventil Nebenantrieb Nissan
5	+E.S-.1.3.9	B1301		Achse frei vorne Mitte
5		WX1301		Kabelbaum P260 KU-Verteiler, Basis vorne
5		WX1302		Achse frei vorne
5	+E.S-.1.4.9	S1401		Rollenschalter Öffner Hubarm aus Ablage 1
5		WX1401		Achsenfreigabe
5	+E.S-.1.7.9	B1701		Achse frei hinten links
5		E1401		Leuchte links

Index	Datum	Geprüft von	Prüfvermerk		
*				Erstellt:	22.05.2012
				Bearb.:	HOK
				Seite:	2
				Von:	4

Projekt: Standard und Auftrag Projekt-Nr.: P 26 221 071 (A)	Blattbeschreibung:	PALFINGER
E-Artikel-Nr.: 562792		
Kunde: Auftrag: 562792	Aufklebervorlage Sicherungselemente, Relais Ventile	Elektrotechnik

	Ort	BMK	Größe	Beschreibung
5	+E.S-.1.8.9	B1801		Achse frei hinten rechts
5		WX1801		Kabelbaum P260 KU-Verteiler, Achse und HA Hinten
5	+E.S-.2.5.9	S2501		VL Ausleger Transportstellung
5		S2502		VL, Ausleger Arbeitsstellung
5	+E.S-.2.6.9	S2601		VR Ausleger Transportstellung
5		S2602		VR, Ausleger Arbeitsstellung
5	+E.S-.2.7.9	S2701		HL Ausleger Transportstellung
5		S2702		HL, Ausleger Arbeitsstellung
5	+E.S-.2.8.9	S2801		HR Ausleger Transportstellung
5		S2802		HR, Ausleger Arbeitsstellung
5	+E.S-.3.5.5	B3501		VL, Stütze Bodendruck
5		WX3501		Bodendruck VL
5		WX3502		Blinker VL
5	+E.S-.3.5.9	B3503		VL, Stütze Transportstellung
5		WX3503		Senkrechtstütze TS VL
5	+E.S-.3.6.5	B3603		VR, Stütze Transportstellung
5		WX3601		Bodendruck VR
5		WX3603		Senkrechtstütze TS VR
5	+E.S-.3.6.9	B3601		VR, Stütze Bodendruck
5		WX3602		Blinker VR
5	+E.S-.3.7.5	B3701		HL, Stütze Bodendruck
5		WX3701		Bodendruck HL
5		WX3702		Blinker HL
5	+E.S-.3.7.9	B3703		HL, Stütze Transportstellung
5		WX7903		Senkrechtstütze TS HL
5	+E.S-.3.8.5	B3801		HR, Stütze Bodendruck
5		WX3801		Bodendruck HR
5		WX3802		Blinker HR
5	+E.S-.3.8.9	B3803		HR, Stütze Transportstellung
5		WX3803		Senkrechtstütze TS HR
5	+E.S-.4.0.9	B4001		Winkelgeber DT [ID 26/27]
5		B4002		Winkelgeber HA [ID 24/25]
5		B4003		X/Y-Sensor, autom. Abstützung [ID 18]

Index	Datum	Geprüft von	Prüfvermerk		
*				Erstellt:	22.05.2012
				Bearb.:	HOK
				Seite:	3
				Von:	4

Projekt: Standard und Auftrag Projekt-Nr.: P 26 221 071 (A)	Blattbeschreibung:	PALFINGER
E-Artikel-Nr.: 562792		
Kunde: Auftrag: 562792	Aufklebervorlage Sicherungselemente, Relais Ventile	Elektrotechnik

	Ort	BMK	Größe	Beschreibung
5		B4004		X/Y-Sensor, autom. Abstützung [ID 23]
5		WX4001		CAN Busleitung 1,50 m
5		WX4002		CAN Busleitung Schleppkette M12 Stecker Buchse, gerade 7,50 m
5		WX4004		CAN Busleitung 0,50 m
5		WX4005		Kabelsatz P260 ME-Verteiler DT
5		WX4006		CAN Busleitung 0,50 m
5		WX4007		CAN Busleitung Schleppkette M12 Stecker Buchse, gerade 7,50 m
5		WX4008		CAN Busleitung 1,50 m
5	+E.S-.5.4.9	B1101		Stützendruck
5		B5202		Hubarm-ZylinderdruckBodenseite (LMB-2)
5		B5203		Hubarm-Zylinderdruck-Bodenseite (LMB-2)
5		B5204		Hubarm-ZylinderdruckStangenseite (LMB-1)
5		B5205		Hubarm-ZylinderdruckStangenseite (LMB-1)
5		B5206		Seillängengeber Hubarm
5		S5001		Rollenschalter Öffner Auszugseil 0.1
5		S5002		Rollenschalter Öffner Auszugseil 0.2
5		S5003		Rollenschalter Schließer TEGS
5		S5101		Rollenschalter Öffner Auszugseil 1.1
5		S5102		Rollenschalter Öffner Auszugseil 1.2
5		S5201		Rollenschalter Öffner Auszugseil 2.1
5		S5202		Rollenschalter Öffner Auszugseil 2.2
5		WX5401		Analogleitung M12 Nm Stecker Stift/Buchse gerade, Leitung 1m
5		WX5402		Analogleitung M12 Nm Stecker Stift/Buchse gerade, Leitung 1m
5		WX5404		Analogleitung Schleppkette M12 Stecker Buchse, gerade 7,50 m
5		WX5405		Analogleitung Schleppkette M12 Stecker Buchse, gerade 7,50 m
5	+E.S-.8.0.9	B9001		Neigungsgschalter (+/-8; +/- 3) Grad
5		B9003		Winkelgeber Korb [ID 36]
5		B9004		Winkelgeber Korbdrehen [ID 34]
5		WX9001		HG Schalter, Sonderbelegung M12 Stecker Buchse, gewinkelt 7,50 m
5		WX9002		Verbindungskabel M12 Stecker/Kupplung 5m

Index	Datum	Geprüft von	Prüfvermerk	Erstellt:	22.05.2012
*				Bearb.:	HOK
				Seite:	4
				Von:	4

Projekt: Standard und Auftrag Projekt-Nr.: P 26 221 071 (A)	Blattbeschreibung:	PALFINGER
E-Artikel-Nr.: 562792		
Kunde: Auftrag: 562792	Bauteilliste	Elektrotechnik

Nr.	BMK	Einbau Ort	Funktionsbeschreibung	Seite: E-P	Seite: A-P	Seite: K-P
1	-B0901		Betriebsstundenzähler	/	/	/
2	-B1		Abschaltleiste Korb	/	/	/
3	-B1	=OBG.001.[O]: OE-HE+1.3.9	Tem.-Messumformer ETS 7000, Umsetzer/Fühler	/	/	/
4	-B1101	+E.S-.5.4.9	Stützendruck	132/4	/	/
5	-B1301	+E.S-.1.3.9	Achse frei vorne Mitte	102/6	013/	014/2
6	-B1701	+E.S-.1.7.9	Achse frei hinten links	122/4	013/	016/5
7	-B1801	+E.S-.1.8.9	Achse frei hinten rechts	122/2	013/	016/5
8	-B3501	+E.S-.3.5.5	VL, Stütze Bodendruck	118/2	013/	015/2
9	-B3503	+E.S-.3.5.9	VL, Stütze Transportstellung	117/3	013/	015/3
10	-B3601	+E.S-.3.6.9	VR, Stütze Bodendruck	118/8	013/	015/2
11	-B3603	+E.S-.3.6.5	VR, Stütze Transportstellung	117/9	013/	015/3
12	-B3701	+E.S-.3.7.5	HL, Stütze Bodendruck	118/4	013/	016/2
13	-B3703	+E.S-.3.7.9	HL, Stütze Transportstellung	117/5	013/	016/3
14	-B3801	+E.S-.3.8.5	HR, Stütze Bodendruck	118/6	013/	016/2
15	-B3803	+E.S-.3.8.9	HR, Stütze Transportstellung	117/7	013/	016/3
16	-B4001	+E.S-.4.0.9	Winkelgeber DT [ID 26/27]	116/3	012/	014/3
17	-B4002	+E.S-.4.0.9	Winkelgeber HA [ID 24/25]	116/7	012/	014/5
18	-B4003	+E.S-.4.0.9	X/Y-Sensor, autom. Abstützung [ID 18]	116/5	012/	014/3
19	-B4004	+E.S-.4.0.9	X/Y-Sensor, autom. Abstützung [ID 23]	116/5	012/	014/3
20	-B5202	+E.S-.5.4.9	Hubarm-ZylinderdruckBodenseite (LMB-2)	123/1	012/	018/3
21	-B5203	+E.S-.5.4.9	Hubarm-Zylinderdruck-Bodenseite (LMB-2)	123/6	012/	018/3
22	-B5204	+E.S-.5.4.9	Hubarm-ZylinderdruckStangenseite (LMB-1)	123/8	012/	018/3
23	-B5205	+E.S-.5.4.9	Hubarm-ZylinderdruckStangenseite (LMB-1)	123/2	012/	018/3
24	-B5206	+E.S-.5.4.9	Seillängengeber Hubarm	123/4	012/	018/6
25	-B5401		Seillängengeber Hubarm	/	/	/
26	-B9001	+E.S-.8.0.9	Neigunsgschalter (+/-8; +/- 3) Grad	124/4	012/	019/3
27	-B9003	+E.S-.8.0.9	Winkelgeber Korb [ID 36]	125/2	012/	019/5
28	-B9004	+E.S-.8.0.9	Winkelgeber Korbdrehen [ID 34]	125/4	012/	019/5
29	-E1101	+E.S-.1.5.9	Seitliche links vorne, Leuchte 1	130/1	/	/
30	-E1102	+E.S-.1.1.9	Seitliche links mitte, Leuchte 1	130/2	/	/
31	-E1103	+E.S-.1.7.9	Seitliche links hinten, Leuchte 1	130/4	/	/

Index	Datum	Geprüft von	Prüfvermerk		
*				Erstellt:	22.05.2012
				Bearb.:	HOK
				Seite:	1
				Von:	4

Projekt: Standard und Auftrag Projekt-Nr.: P 26 221 071 (A)	Blattbeschreibung:	PALFINGER
E-Artikel-Nr.: 562792		
Kunde: Auftrag: 562792	Bauteilliste	Elektrotechnik

Nr.	BMK	Einbau Ort	Funktionsbeschreibung	Seite: E-P	Seite: A-P	Seite: K-P
32	-E1201	+E.S-.1.6.9	Seitliche rechts vorne, Leuchte 1	130/6	/	/
33	-E1202	+E.S-.1.2.9	Seitliche rechts mitte, Leuchte 1	130/7	/	/
34	-E1203	+E.S-.1.8.9	Seitliche rechts hinten, Leuchte 1	130/8	/	/
35	-E1401	+E.S-.1.8.9	Doppelt, Kennzeichenleuchte	/	013/0	/
36	-E2	=OBG.001.TMP.[E095]+4.1.9	Blitzleuchte	/	/	/
37	-E2	=OBG.001.TMP.[E095]+4.2.9	Blitzleuchte	/	/	/
38	-E2		Seitliche Begrenzungsleuchte links	/	/	/
39	-E3		Seitliche Begernzungsleuchte rechts	/	/	/
40	-E3501	=OBG.001.[O]: BL-LE-[B]+3.5.9	Blinker VL	/	/	/
41	-E3502	+E.S-.3.5.5	Blinker VL	119/3	013/0	015/4
42	-E3601	=OBG.001.[O]: BL-LE-[B]+3.6.9	Blinker VR	/	/	/
43	-E3602	+E.S-.3.6.5	Blinker VR	119/8	013/	015/4
44	-E3701	=OBG.001.[O]: BL-LE-[B]+2.7.9	Blinker HL	/	/	/
45	-E3702	+E.S-.3.7.5	Blinker HL	119/5	013/	016/4
46	-E3801	=OBG.001.[O]: BL-LE-[B]+2.8.9	Blinker HR	/	/	/
47	-E3802	+E.S-.3.8.5	Blinker HR	119/6	013/0	016/4
48	-E4101		RKL links	/	/	/
49	-E4101		RKL links	/	/	/
50	-E4101		RKL links	/	/	/
51	-E4101		RKL links	/	/	/
52	-E4101		RKL links	/	/	/
53	-E4101		RKL links	/	/	/
54	-E4101	+E.A-.4.1.9	RKL links	133/3	/	/
55	-E4201		RKL rechts	/	/	/
56	-E4201		RKL rechts	/	/	/
57	-E4201		RKL rechts	/	/	/
58	-E4201		RKL rechts	/	/	/
59	-E4201		RKL rechts	/	/	/
60	-E4201		RKL rechts	/	/	/
61	-E4201	+E.A-.4.2.9	RKL rechts	133/3	/	/
62	-F 10		E-Notpumpe 160 A (Option)	/	/	/

Index	Datum	Geprüft von	Prüfvermerk		
*				Erstellt:	22.05.2012
				Bearb.:	HOK
				Seite:	2
				Von:	4

Projekt: Standard und Auftrag Projekt-Nr.: P 26 221 071 (A)	Blattbeschreibung:	PALFINGER
E-Artikel-Nr.: 562792		
Kunde: Auftrag: 562792	Bauteilliste	Elektrotechnik

Nr.	BMK	Einbau Ort	Funktionsbeschreibung	Seite: E-P	Seite: A-P	Seite: K-P
63	-F091	=OBG.001.TMP.[S002]+0.9.7	Schalter RKL	/	/	/
64	-K001	+E.S-.0.9.9	Motor Start	102/6	/	/
65	-K002	+E.S-.0.9.9	Motor Stop	102/7	/	/
66	-K003	+E.S-.0.9.9	Drehzahl 1	102/7	/	/
67	-K004	+E.S-.0.9.9	Drehzahl 2	102/8	/	/
68	-K005	+E.S-.0.9.9	Drehzahl Z.	102/2	/	/
69	-K006	+E.S-.0.9.9	Leerlauf	102/3	/	/
70	-K007	+E.S-.0.9.9	Türkontakt	102/0	/	/
71	-K008	+E.S-.0.9.9	Motor läuft 1	102/1	/	/
72	-K009	+E.S-.0.9.9	Motor läuft 2	102/2	/	/
73	-K01	+E.S-.1.2.0	Bühnenhauptrelais	101/6	/	/
74	-K010	+E.S-.0.9.9	Handbremse 1	102/2	/	/
75	-K011	+E.S-.0.9.9	Handbremse 2	102/3	/	/
76	-K012	+E.S-.0.9.9	Nebenantrieb	102/3	/	/
77	-K013	+E.S-.0.9.9	RKLE	102/4	/	/
78	-K014	+E.S-.0.9.9	RKLE	102/4	/	/
79	-K02	+E.S-.1.2.0	Zeitrelais rückfallverzögert 12 sec	101/6	/	/
80	-K03	+E.S-.1.2.0	Reset, Zeitrelais rückfallv. 8 sec	101/5	/	/
81	-K6		Ventile Ausleger links	/	/	/
82	-S1		E-Notpumpe Schutzkappe Zubehör	/	/	/
83	-S1101	+E.S-.1.1.3	Schalter Klappe Ventilkasten	105/4	/	021/4
84	-S1205		2 Positionen, IDEC Schlüsselschalter	/	/	/
85	-S1401	+E.S-.1.4.9	Rollenschalter Öffner Hubarm aus Ablage 1	105/1	013/0	016/5
86	-S2		E-Notpumpe gn für Einlegesch	/	/	/
87	-S2501	+E.S-.2.5.9	VL Ausleger Transportstellung	120/7	013/	017/2
88	-S2502	+E.S-.2.5.9	VL, Ausleger Arbeitsstellung	120/3	013/	017/4
89	-S2601	+E.S-.2.6.9	VR Ausleger Transportstellung	121/7	013/	017/2
90	-S2602	+E.S-.2.6.9	VR, Ausleger Arbeitsstellung	121/3	013/	017/4
91	-S2701	+E.S-.2.7.9	HL Ausleger Transportstellung	120/6	013/0	017/2
92	-S2702	+E.S-.2.7.9	HL, Ausleger Arbeitsstellung	120/2	013/0	017/4
93	-S2801	+E.S-.2.8.9	HR Ausleger Transportstellung	121/6	013/0	017/2

Index	Datum	Geprüft von	Prüfvermerk		
*				Erstellt:	22.05.2012
				Bearb.:	HOK
				Seite:	3
				Von:	4

Projekt: Standard und Auftrag Projekt-Nr.: P 26 221 071 (A)	Blattbeschreibung:	PALFINGER
E-Artikel-Nr.: 562792		
Kunde: Auftrag: 562792	Bauteilliste	Elektrotechnik

Nr.	BMK	Einbau Ort	Funktionsbeschreibung	Seite: E-P	Seite: A-P	Seite: K-P
94	-S2802	+E.S-.2.8.9	HR, Ausleger Arbeitsstellung	121/2	013/0	017/4
95	-S3		E-Notpumpe Befestigungsflansch	/	/	/
96	-S4		E-Notpumpe Standard-Hilfsschalter 1S	/	/	/
97	-S5001	+E.S-.5.4.9	Rollenschalter Öffner Auszugseil 0.1	107/3	012/	018/3
98	-S5002	+E.S-.5.4.9	Rollenschalter Öffner Auszugseil 0.2	107/3	012/	018/4
99	-S5003	+E.S-.5.4.9	Rollenschalter Schließer TEGS	123/5	012/0	018/5
100	-S5101	+E.S-.5.4.9	Rollenschalter Öffner Auszugseil 1.1	107/4	012/	018/3
101	-S5102	+E.S-.5.4.9	Rollenschalter Öffner Auszugseil 1.2	107/4	012/	018/4
102	-S5201	+E.S-.5.4.9	Rollenschalter Öffner Auszugseil 2.1	107/6	012/	018/3
103	-S5202	+E.S-.5.4.9	Rollenschalter Öffner Auszugseil 2.2	107/6	012/	018/4
104	-X5-F07	=OBG.001.TMP.[S002]+0.9.7	Rundumlennleuchte	/	/	/

Index	Datum	Geprüft von	Prüfvermerk		
*				Erstellt:	22.05.2012
				Bearb.:	HOK
				Seite:	4
				Von:	4

Projekt: Standard und Auftrag Projekt-Nr.: P 26 221 071 (A)	Blattbeschreibung:	PALFINGER
E-Artikel-Nr.: 562792		
Kunde: Auftrag: 562792	I/O Liste	Elektrotechnik

BMK	Modul	CAN-ID:	I/O	Variablenname	Beschreibung	Pin	Seite
A	CPU 01		%IW02	[ROH_EW_PBD_1]	Eing. (ana): Sensor Hubarm-Zylinderdruck Bodenseite (LMB-01)	55	123/1
A	CPU 01		%IW03	[ROH-EW_PST_1]	Eing. (ana): Sensor Hubarm-Zylinderdruck Stangenseite (LMB-01)	36	123/2
A	CPU 01		%IW04	[ROH_EW_TEL_1]	Eing. (ana): Sensor Teleskoplänge Hubarm (LMB-01)	54	123/4
A	CPU 01		%IW05	[BATTERIE]	Eing. (dig): Signal Batterie LKW	35	104/2
A	CPU 01		%IW16	[ST-DRUCK]	Eing. (ana): Stützendruck	22	132/4
A	CPU 01		%IX0.04	[AL_END_L_1]	Eing. (dig): Arbeitsstellung LINKS Grenztastaster-1	53	120/2
A	CPU 01		%IX0.05	[AL_END_R_1]	Eing. (dig): Arbeitsstellung RECHTS Grenztastaster-2	34	121/2
A	CPU 01		%IX0.06	[AL_RE_TS]	Eing. (dig) : Ausleger in TS RECHTS	52	121/6
A	CPU 01		%IX0.07	[ACHSEFREI_HI]	Eing. (dig): Achse fest HI ...	33	122/4
A	CPU 01		%IX0.08	[BRÜCKE_HG_AN]	Eing. (dig): Überbrückung HG-Schalter (LMB-01)	24	108/4
A	CPU 01		%IX0.09	[SEIL_CHECK]	Eing. (dig): Summe Seil-Check für alle Seile	41	107/8
A	CPU 01		%IX0.10	[HANGS]	Eing. (dig) Taster: Hubarmablage ...	23	105/2
A	CPU 01		%IX0.11	[PDSV_AN]	Eing. (dig): Info: PDSV ist aktiviert	40	105/8
A	CPU 01		%IX0.13	[KLAPPE_VENTILE]	Eing. (dig): Klappe Ventile	39	105/4
A	CPU 01		%IX0.14	[HOEHENBEG_1]	Eing. (dig): Schalter Höhenbegrenzung 1	21	/
A	CPU 01		%IX0.15	[HOEHENBEG_2]	Eing. (dig): Schalter Höhenbegrenzung 2	38	/
A	CPU 01		%QX0.00	[SIW_DR_RE]	Ausg. (PWM): Ventil Schwenken rechts	18	128/1
A	CPU 01		%QX0.01	[SIW_DR_LI]	Ausg. (PWM): Ventil Schwenken links	17	128/0
A	CPU 01		%QX0.02	[SIW_HA_AB]	Ausg. (PWM): Ventil Hubarm ab ...	16	128/6
A	CPU 01		%QX0.03	[SIW_HA_AUF]	Ausg. (PWM): Ventil Hubarm auf (LMB-01)	15	128/6
A	CPU 01		%QX0.04	[SIW_TE_AUS]	Ausg. (PWM): Ventil HA-Teleskop aus	14	128/3
A	CPU 01		%QX0.05	[SIW_TE_EIN]	Ausg. (PWM): Ventil HA-Teleskop ein (LMB-01)	13	128/4
A	CPU 01		%QX0.06	[SIW_KORB_AB]	Ausg. (PWM): Ventil Korb nach Niv senken (LMB-01)	12	129/4
A	CPU 01		%QX0.07	[SIW_KORB_AUF]	Ausg. (PWM): Ventil Korb nach Niv heben (LMB-01)	11	129/3
A	CPU 01		%QX0.08	[SIW_KODR_LI]	Ausg. (PWM): Ventil Korb drehen links (GUZ)	02	129/1
A	CPU 01		%QX0.09	[SIW_KODR_RE]	Ausg. (PWM): Ventil Korb drehen rechts (IUZ)	03	129/1
A	CPU 01		%QX0.10	[STUETZEN_AKTIV]	Ausg. (dig): Ventil Gerät/Stützen ...	04	105/1
A	CPU 02		%IW03	[ROH_EW_PBD_2]	Eing. (ana): Sensor Hubarm-Zylinderdruck Bodenseite (LMB-02)	08	123/6
A	CPU 02		%IW04	[ROH-EW_PST_2]	Eing. (ana): Sensor Hubarm-Zylinderdruck Stangenseite (LMB-02)	27	123/8
A	CPU 02		%IX0.02	[KO_MUSS_TIEF]	Eing. (dig): Korb muß Tief (LMB-01)	9	124/5
A	CPU 02		%IX0.03	[KO_MUSS_HOCH]	Eing. (dig): Korb muß Hoch (LMB 01)	28	124/6

Index	Datum	Geprüft von	Prüfvermerk		
*				Erstellt:	22.05.2012
				Bearb.:	HOK
				Seite:	1
				Von:	2

Projekt: Standard und Auftrag Projekt-Nr.: P 26 221 071 (A)	Blattbeschreibung:	PALFINGER
E-Artikel-Nr.: 562792		
Kunde: Auftrag: 562792	I/O Liste	Elektrotechnik

BMK	Modul	CAN-ID:	I/O	Variablenname	Beschreibung	Pin	Seite
A	CPU 02		%IX0.04	[AL_END_L_2]	Eing. (dig): Arbeitsstellung LINKS Grenztastaster-2	10	120/3
A	CPU 02		%IX0.05	[AL_END_R_2]	Eing. (dig): Arbeitsstellung RECHTS Grenztastaster-2	29	121/3
A	CPU 02		%IX0.06	[AL_LI_TS]	Eing. (dig) : Ausleger in TS LINKS	11	120/7
A	CPU 02		%IX0.15	[TEGS]	Eing. (dig): Teleskop- Grundstellung	38	123/5
A	CPU 02		%IX1.04	[HG_SCHALTER]	Eing. (dig): Schalter: HG-Schalter Korb (LMB 02)	19	108/3
A	CPU 02		%IX1.05	[BODR_VL]	Eing. (dig): Stütze Bodendruck VL	55	118/2
A	CPU 02		%IX1.06	[BODR_HL]	Eing. (dig): Stütze Bodendruck HL	18	118/4
A	CPU 02		%IX1.07	[BODR_HR]	Eing. (dig): Stütze Bodendruck HR	37	118/6
A	CPU 02		%IX1.08	[BODR_VR]	Eing. (dig): Stütze Bodendruck VR	39	118/8
A	CPU 02		%IX1.09	[ST_VOLI_TS]	Eing. (dig): Vertikalstütze Transportstellung VL	03	117/2
A	CPU 02		%IX1.10	[ST_HILI_TS]	Eing. (dig): Vertikalstütze Transportstellung HL	40	117/4
A	CPU 02		%IX1.11	[ST_HIRE_TS]	Eing. (dig): Vertikalstütze Transportstellung HR	22	117/6
A	CPU 02		%IX1.12	[ST_VORE_TS]	Eing. (dig): Vertikalstütze Transportstellung VR	41	117/8
A	CPU 02		%QX0.00	[ST_VOLI_AUSF]	Ausg. (dig): Ventil Stütze ausfahren VL	44	126/0
A	CPU 02		%QX0.01	[ST_VOLI_EINF]	Ausg. (dig): Ventil Stütze einfahren VL	45	126/1
A	CPU 02		%QX0.02	[ST_HILI_AUSF]	Ausg. (dig): Ventil Stütze ausfahren HL	46	126/3
A	CPU 02		%QX0.03	[ST_HILI_EINF]	Ausg. (dig): Ventil Stütze einfahren HL	47	126/4
A	CPU 02		%QX0.04	[ST_HIRE_AUSF]	Ausg. (dig): Ventil Stütze ausfahren HR	36	126/5
A	CPU 02		%QX0.05	[ST_HIRE_EINF]	Ausg. (dig): Ventil Stütze einfahren HR	54	126/6
A	CPU 02		%QX0.06	[ST_VORE_AUSF]	Ausg. (dig): Ventil Stütze ausfahren VR	17	126/7
A	CPU 02		%QX0.07	[ST_VORE_EINF]	Ausg. (dig): Ventil Stütze einfahren VR	53	126/8
A	CPU 02		%QX0.15	[ST_SCH_LANG]	Ausg. (dig): Ventil Stützen schnell langsam	04	127/1
A	CPU 02		%QX1.00	[AL_AUSF_L]	Ausg. (dig): Ventil Ausleger Aus LINKS	48	127/5
A	CPU 02		%QX1.01	[AL_EINF_L]	Ausg. (dig): Ventil Ausleger Ein LINKS	49	127/6
A	CPU 02		%QX1.02	[AL_AUSF_R]	Ausg. (dig): Ventil Ausleger AUS RECHTS	31	127/7
A	CPU 02		%QX1.03	[AL_EINF_R]	Ausg. (dig): Ventil Ausleger Ein RECHTS	50	127/8
A	CPU 02		%QX1.04	[PDSV_EIN]	Ausg. (dig): Ventil Pumpendruck- schaltventil (PDSV)	51	108/8
A	CPU 02		%QX1.05	[BRÜCKE_HG_EIN]	Ausg. (dig): Info: Überbrückung HG-Schalter	52	108/7
A	CPU 02		%QX1.06	[ANZEIGE_ST]	Ausg. (dig): Signal FH-HA/KA/TE/ST aus Grundstellung	16	103/6
A	CPU 02		%QX1.07	[BLINKER]	Ausg. (dig): Signal Blinker Stütze rechts/links	35	119/0

Index	Datum	Geprüft von	Prüfvermerk		
*				Erstellt:	22.05.2012
				Bearb.:	HOK
				Seite:	2
				Von:	2

Ortestruktur

Nummer: 1 1 0. 1 — z.B. 110 = Ort, Kasten Zentralelektrik

- 1 — **Blatt Spalte**
- 0. — **3. Stelle (Einbauplatz)**
- 1 — **2. Stelle (Ortaufteilung Draufsicht Gerät**
- 1 — **1. Stelle (Ortaufteilung Seitenansicht Gerät)**

Ortestruktur		
1. Stelle		
Bereich Fahrzeug		
Fahrerhaus.Ico	0	Fahrerhaus/Motorraum
Basis.Ico	1	Grundrahmen
Ausleger.Ico	2	Ausleger
Stütze.Ico	3	Stütze
Schwenktisch.Ico	4	Schwenktisch
Hubarm.Ico	5	Hubarm/Unterarm
Oberarm.Ico	6	Oberarm
Korbarm 1.Ico	7	Korbarm
Korbträger.Ico	8	Korbträger
Korb.Ico	9	Korb

Ortestruktur		
2. Stelle		
Ort Fahrzeug		
Mitte.Ico	0	Mitte
links.Ico	1	Links
rechts.Ico	2	Rechts
Vorne.Ico	3	Vorne
Hinten.Ico	4	Hinten
Vorne links.Ico	5	Vorne links
Vorne rechts.Ico	6	Vorne rechts
Hinten links.Ico	7	Hinten links
Hinten rechts.Ico	8	Hinten rechts
Allgemein.Ico	9	Allgemein

Ortestruktur		
3. Stelle		
Einbau Gehäuse, Gerät usw.		
Kasten Zentralele.Ico	0	Kasten Zentralelektrik
Ventilkasten.Ico	1	Kasten Ventile
Kasten am Gerät.Ico	2	Kasten am Gerät
Kasten im Gerät.Ico	3	Kasten im Gerät
Bedienpult.ico	4	Bedienpult
Haube.Ico	5	Haube
Aggregat.Ico	6	Aggregat (Diesel/Elektrik usw.)
Armaturenbrett.ico	7	Armaturenanbindung
	8	z. Z. nicht definiert
Allgemeines G.Ico	9	Allgemein (G)

Index	Datum	Geprüft von	Prüfvermerk		
*				Erstellt:	22.05.2012
				Bearb.:	HOK
				Gepr.:	
				Norm:	-

PALFINGER Elektrotechnik

Blattbeschreibung: Ortstruktur

E-Artikel-Nr.: 26221072
E-Zeichn.-Nr.: B6022D-A
Kunde:
Auftrag: 562792

Anlage:
Ort: +E
Blatt -: Blatt: 340
Blatt +: 341 Von: 2

Beispiele Farbcode in Anlehnung an DIN 47100			
WH	White	ws	Weiß
BN	Brown	br	Braun
GN	Green	gn	Grün
YE	Yellow	ge	Gelb
GY	Grey	gr	Grau
PK	Pink	rs	Rosa
BU	Blue	bl	Blau
RD	Red	rd	Rot
BK	Black	sw	Schwarz
VT	Violet	vi	Violett
PK-GY	Pink-Grey	rs-gr	Rosa-grau
RD-BU	Red-Blue	rd-bl	Rot-blau
WH-GN	White-Green	ws-gn	Weiß-grün
BN-GN	Brown-Green	br-gn	Braun-grün
BK-WH	Black-White	sw-ws	Schwarz-weiß
BU-WH	Blue-White	bl-ws	Blau-weiß
BN-WH	Brown-White	br-ws	Braun-weiß
GY-WH	Grey-White	gr-ws	Grau-weiß
RD-WH	Red-White	rd-ws	Rot-weiß
VT-WH	Violet-White	vi-ws	Violett-weiß
PK-WH	Pink-White	rs-ws	Rosa-weiß
BU-BK	Blue-Black	bl-sw	Blau-schwarz
BN-BK	Brown-Black	br-sw	Braun-schwarz
GY-BK	Grey-Black	gr-sw	Grau-schwarz
RD-BK	Red-Black	rd-sw	Rot-schwarz
VT-BK	Violet-Black	vi-sw	Violett-schwarz
PK-BK	Pink-Black	rs-sw	Rosa-schwarz
BN-BU	Brown-Blue	br-bl	Braun-blau
GY-BU	Grey-Blue	gr-bl	Grau-blau
PK-BU	Pink-Blue	rs-bl	Rosa-blau
GY-BN	Grey-Brown	gr-br	Grau-braun
RD-BN	Red-Brown	rd-bl	Rot-braun
VT-BN	Violet-Brown	vi-br	Violett-braun
PK-BN	Pink-Brown	rs-br	Rosa-braun
RD-GY	Red-Grey	rd-gr	Rot-grau
VT-GY	Violet-Grey	vi-gr	Violett-grau

Nr.	Ort	Kennzeichen	Artikelnummer	Beschreibung	Blatt/Pfad
1	+E.A-.1.2.0				
		-R1204	MW011384	390 Ohm 4 W, Widerstand	PFSS.103/8
		-R5	MW011384	390 Ohm 4 W, Widerstand	PFSS.134/6
		-R6	MW011384	390 Ohm 4 W, Widerstand	PFSS.134/7
		-WX 12-X 28	MW013363	JPT-STECKERGEHÄUSE 9-POL GELB, Sicherheitsklemme 9-polig (1-967621-1)	/
		-WX 12-X 28-9-pol.	MW013364	KONTAKTSICHERUNG JPT 9-POL GE, (967631-1)	/
		013501	MW013501	JPT KONTAKT (0,5-1,0), Buchse	/
2	+E.A-.4.1.9				
		-E4101	EEA9922	RKL links	PFSS.133/3
3	+E.A-.4.2.9				
		-E4201	EEA9922	RKL rechts	PFSS.133/3
4	+E.S-.0.9.7				
		-WX1201-	MW013381	KS FAHRERHAUSANBINDUNG	/
5	+E.S-.0.9.9				
		Z1	MW013678	Dongle USB 3S	/
6	+E.S-.1.1.3				
		-S1101	MW014336	Schalter Klappe Ventilkasten	PFSS.105/4
		-WX1101	MW014354	Kabelbaum P260 Ventile	/
		-X1101	MW014373	Analogleitung Schleppkette M12 Stecker Buchse, gerade 7,50 m	/
		-Z1202	EEA9966	Beschriftung Venrtilstecker 1 P220/P260 ...	/
7	+E.S-.1.1.5				
		-X9013-F100	B5-013465	Batterie Hauptsicherung	PFSS.101/1
		-X9013-X-Z1	B5-013468-1	Flachstecksicherungsh. Zubeh.	/
		-X9013-X-Z2	B5-013468-1	Flachstecksicherungsh. Zubeh.	/
		-X9013-X-Z3	B5-013468-1	Flachstecksicherungsh. Zubeh.	/
		-X9013-X-Z4	B5-013467	Zubehör Ringzunge 6-10 mm², 0555 4014 für Sicherungshalter KFZ Batterie	/
		-X9013-X-Z5	B5-013467	Zubehör Ringzunge 6-10 mm², 0555 4014 für Sicherungshalter KFZ Batterie	/
8	+E.S-.1.1.9				
		-E1102	B5-013141	Seitliche links mitte, Leuchte 1	PFSS.130/2
		-WX1101.	MW014341	Ausleger Arbeitsstellung Links	PFSS.120/4
		-WX1102	MW014340	AuslegerTrasnportstellung Links	PFSS.120/8
9	+E.S-.1.2.0				
		-A	MW014020	Platine "Zentralelektrik Hubarbeitsbühne WT 200" Kleingeräte, Würth	/

Index	Datum	Name	Prüfvermerk
*			

PALFINGER

Elektrotechnik

E-Artikel-Nr.:	26221072	Erstellt am:	22.05.2012
E-Zeichn.-Nr.:	B6022D-A	Bearbeiter:	HOK
Kunde:	Stückliste	Seite:	1
Auftrag: 562792		Von:	9

Nr.	Ort	Kennzeichen	Artikelnummer	Beschreibung	Blatt/Pfad
		-A-Z	MW977064	Masseplatte Platine (21220701-110000-02-4)	/
		-A-Z01	MWL070048	Kunstoff U-Scheibe 5,3 mm	/
		-A-Z02	MWL070048	Kunstoff U-Scheibe 5,3 mm	/
		-A-Z03	MWL070048	Kunstoff U-Scheibe 5,3 mm	/
		-A-Z04	MWL070048	Kunstoff U-Scheibe 5,3 mm	/
		-A-Z05	MWL070048	Kunstoff U-Scheibe 5,3 mm	/
		-A-Z06	MWL070048	Kunstoff U-Scheibe 5,3 mm	/
		-A-Z07	MWL070048	Kunstoff U-Scheibe 5,3 mm	/
		-A-Z08	MWL070048	Kunstoff U-Scheibe 5,3 mm	/
		-A-Z09	MWL070048	Kunstoff U-Scheibe 5,3 mm	/
		-A-Z10	MWL070048	Kunstoff U-Scheibe 5,3 mm	/
		-A-Z11	MWL070037	Kunstoff U-Scheibe 4,3 mm	/
		-A-Z12	MWL070037	Kunstoff U-Scheibe 4,3 mm	/
		-A-Z13	MWL070037	Kunstoff U-Scheibe 4,3 mm	/
		-A-Z14	MWL070037	Kunstoff U-Scheibe 4,3 mm	/
		-A-Z15	MWL070037	Kunstoff U-Scheibe 4,3 mm	/
		-A-Z16	MWL070037	Kunstoff U-Scheibe 4,3 mm	/
		-A-Z17	MWL070037	Kunstoff U-Scheibe 4,3 mm	/
		-A-Z18	MWL070037	Kunstoff U-Scheibe 4,3 mm	/
		-A-Z19	MWL070037	Kunstoff U-Scheibe 4,3 mm	/
		-A-Z20	MWL070037	Kunstoff U-Scheibe 4,3 mm	/
		-A01	MW014195	SPS IFM (1xCPU) 32 Bit inkl. Gehäuse	/
		-A02	MW013739	SPS IFM (1 x CPU) inkl. Gehäuse CR0020	/
		-K01	MW013353	Bühnenhauptrelais	PFSS.101/6
		-K02	MW013350	Zeitrelais rückfallverzögert 12 sec	PFSS.101/6
		-K03	MW013351	Reset, Zeitrelais rückfallv. 8 sec	PFSS.101/5
		-O100	EEA10166	EMV Verschraubung M25, 7 mm, 13-18mm	/
		-O101	EEA10038	Kabelmarkierer 5525PW	/
		-O14	MW012016	Trockenbeutel mittel 140gr.	/
		-O15	MW012016	Trockenbeutel mittel 140gr.	/
		-O98	EEA9890	Kabelmarkierer A4, 25x12,7 mm; 11 mm, Kabeldurchmesser bis 8 mm	/
		-R1201	MW011384	390 Ohm 4 W, Widerstand	PFSS.108/2
		-R1202	MW011524	[CAN D] Abschlusswiderstand 120 Ohm	PFSS.114/7

Nr.	Ort	Kennzeichen	Artikelnummer	Beschreibung	Blatt/Pfad
		-R1203	MW011524	[CAN B] Abschlusswiderstand 120 Ohm	PFSS.110/0
		-R5	MW011384	390 Ohm 4 W, Widerstand	/
		-R6	MW011384	390 Ohm 4 W, Widerstand	/
		-T01	MW013155	12 V / 24 V DC Spannungsverdoppler	PFSS.101/2
		-W02	MW013259	TMS 10-200 TROU D.6.5, Massebänder EMV	/
		-WX1	MW014328	Kabelbaum SPS IFM und Platine	/
		-WX1-X06	MW013365	LMB 01, 3-reihig, 12 pol. Stecker Buchse	/
		-WX1-X06-Z	MW013366	KONTAKTSICHERUNG JPT 12-POL GN, (967632-1)	/
		-WX1201-X 28	MW013363	JPT-STECKERGEHÄUSE 9-POL GELB, Sicherheitsklemme 9-polig (1-967621-1)	/
		-WX1201-X 28-9-pol.	MW013364	KONTAKTSICHERUNG JPT 9-POL GE, (967631-1)	/
		-X01	MW013279	16 mm² Leitung, M 8 Bohrung, Kabelschuhe, Bauteile EMV	/
		-X02	MW013279	16 mm² Leitung, M 8 Bohrung, Kabelschuhe, Bauteile EMV	/
		-X03	MW013279	16 mm² Leitung, M 8 Bohrung, Kabelschuhe, Bauteile EMV	/
		-X04	MW013279	16 mm² Leitung, M 8 Bohrung, Kabelschuhe, Bauteile EMV	/
		-X08	MW013367	JPT-STECKERGEHÄUSE 15-POL LILA, Sicherheitsklemme 15-polig (1-967623-1)	/
		-X08-Z	MW013368	JPT-KONTAKTSICH. 15-POL LILA, (967633-1)	/
		-X1	MW013721	Ddgsklemme (2x2 Leiter) 0,08-4mm²	/
		-X1-Z1	MW011735	Schraubenlose Endklammer	/
		-X1-Z2	MW011735	Schraubenlose Endklammer	/
		-X10	MW013367	JPT-STECKERGEHÄUSE 15-POL LILA, Sicherheitsklemme 15-polig (1-967623-1)	/
		-X10-Z	MW013368	JPT-KONTAKTSICH. 15-POL LILA, (967633-1)	/
		-X25	MW013363	Can Sensorik	/
		-X25-Z	MW013364	KONTAKTSICHERUNG JPT 9-POL GE, (967631-1)	/
		-X25.	MW013363	Can Sensorik	/
		-X25.-Z	MW013364	KONTAKTSICHERUNG JPT 9-POL GE, (967631-1)	/
		-X9020	B5-013309	Montagebaustein MPE-1-6112 (1 Lötpaar)	/
		-X9021	B5-013309	Montagebaustein MPE-1-6112 (1 Lötpaar)	/
		-Z02	EA3162	Zubehör Flanschwinkel Basiskasten	/
		-Z08	MW013121	Zubehör Basiskasten Kabelhalter	/
		-Z09	MW013121	Zubehör Basiskasten Kabelhalter	/
		-Z10	MW013121	Zubehör Basiskasten Kabelhalter	/
		-Z11	MW013122	Zubehör Basiskasten Kabelhalter	/
		-Z12	MW013122	Zubehör Basiskasten Kabelhalter	/

Nr.	Ort	Kennzeichen	Artikelnummer	Beschreibung	Blatt/Pfad
		-Z20	MW013806	Metallverschr. M 32x1,5, EMV, D=14-21mm, 8mm gew.	/
		-Z22	MW013328	Schellen 4 mm² EMV	/
		-Z23	EA3162	Zubehör Flanschwinkel Basiskasten	/
		-Z24	EA3162	Zubehör Flanschwinkel Basiskasten	/
		-Z25	EA3162	Zubehör Flanschwinkel Basiskasten	/
		-Z26	MW013749	Kondensatablauf	/
		-Z27	MW013121	Zubehör Basiskasten Kabelhalter	/
		013501	MW013501	JPT KONTAKT (0,5-1,0), Buchse	/
10	+E.S-.1.2.3	-F1201	MW011630	230 V Dose, FI-Schalter	PFSS.124/8
		-Z1201	MW976110	Halterung, FI Schutzeinrichtungen	/
11	+E.S-.1.2.9	-E1202	B5-013141	Seitliche rechts mitte, Leuchte 1	PFSS.130/7
		-R1	MW011524	120 Ohm, 0,4 W, 1%, Widerstand	PFSS.109/7
		-WX1201.	MW014341	Ausleger Arbeitsstellung Rechts	PFSS.121/4
		-WX1201_1	MW013384	KS MMI ZWEITBEDIENUNG	/
		-WX1202	MW014340	Ausleger in Transportstellung rechts	PFSS.121/8
		-X1201	MW012678	Moba Stecker Basis, Buchseneinsatz	/
		-X1201-Z1	MW012676	Moba Buchsenstecker Zubehör Gehäuseunterteil	/
		-X1202	MW012679	Moba Brückenstecker 10 pol. Steckereinsatz	PFSS.109/4
		-X1202-Z1	MW012677	10 pol+PE, Gehäuseoberteil	/
12	+E.S-.1.3.9	-B1301	B5-013192	Achse frei vorne Mitte	PFSS.102/6
		-WX1301	MW014375	Kabelbaum P260 KU-Verteiler, Basis vorne	PFSS.118/9
13	+E.S-.1.4.9	-S1401	MW014331	Rollenschalter Öffner Hubarm aus Ablage 1	PFSS.105/1
		-WX1401	MW014345	Achsenfreigabe	PFSS.122/5
14	+E.S-.1.5.9				
		-E1101	B5-013141	Seitliche links vorne, Leuchte 1	PFSS.130/1
15	+E.S-.1.6.9				
		-E1201	B5-013141	Seitliche rechts vorne, Leuchte 1	PFSS.130/6
16	+E.S-.1.7.9	-B1701	MW014338	Achse frei hinten links	PFSS.122/4

Index	Datum	Name	Prüfvermerk
*			

PALFINGER
Elektrotechnik

E-Artikel-Nr.:	26221072	Erstellt am:	22.05.2012
E-Zeichn.-Nr.:	B6022D-A	Bearbeiter:	HOK
Kunde:	Stückliste	Seite:	4
Auftrag: 562792		Von:	9

Nr.	Ort	Kennzeichen	Artikelnummer	Beschreibung	Blatt/Pfad
		-E1103	MW013963	Seitliche links hinten, Leuchte 1	PFSS.130/4
		-WX1104	B5-013377	Steckerkabel mit Bestellparameter (Vorlage)	/
		-XK5007	MW012608	M12 (gewinkelt) T, Konfektionierbar, Buchse Kunststoff	/
17	+E.S-.1.8.9	-B1801	MW014338	Achse frei hinten rechts	PFSS.122/2
		-E1203	MW013964	Seitliche rechts hinten, Leuchte 1	PFSS.130/8
		-E1401	MW011875	Doppelt, Kennzeichenleuchte	/
		-WX1203	EEA9894	Konfektionierter Kabelbaum SML Nissan	PFSS.130/8
		-WX1204	B5-013377	Steckerkabel mit Bestellparameter (Vorlage)	/
		-WX1205	EEA9895	Konfektionierter Kabelbaum SML Nissan	/
		-WX1206	EEA9896	Konfektionierter Kabelbaum SML Nissan	/
		-WX1207	EEA9896	Konfektionierter Kabelbaum SML Nissan	/
		-WX1801	MW014346	Kabelbaum P260 KU-Verteiler, Achse und HA Hinten	PFSS.122/5
		-XK5008	MW012608	M12 (gewinkelt) T, Konfektionierbar, Buchse Kunststoff	/
18	+E.S-.2.5.9	-S2501	MW014336	VL Ausleger Transportstellung	PFSS.120/7
		-S2502	MW014332	VL, Ausleger Arbeitsstellung	PFSS.120/3
19	+E.S-.2.6.9	-S2601	MW014336	VR Ausleger Transportstellung	PFSS.121/7
		-S2602	MW014332	VR, Ausleger Arbeitsstellung	PFSS.121/3
20	+E.S-.2.7.9	-S2701	MW014332	HL Ausleger Transportstellung	PFSS.120/6
		-S2702	MW014332	HL, Ausleger Arbeitsstellung	PFSS.120/2
21	+E.S-.2.8.9	-S2801	MW014332	HR Ausleger Transportstellung	PFSS.121/6
		-S2802	MW014332	HR, Ausleger Arbeitsstellung	PFSS.121/2
22	+E.S-.3.5.5	-B3501	MW012720	VL, Stütze Bodendruck	PFSS.118/2
		-E3502	MW010494	Blinker VL	PFSS.119/3
		-E3502-Z	MW010221	24 V DC / 5 W Sofitte, Leuchtmittel	PFSS.119/3
		-WX3501	MW014430	Bodendruck VL	PFSS.118/3
		-WX3502	MW014429	Blinker VL	PFSS.119/4
		-XK3501	EEA9920	M12 + Metallver.,Stift 5 pol , Ku Gehäuse, gerade (4-8 mm)	/

Nr.	Ort	Kennzeichen	Artikelnummer	Beschreibung	Blatt/Pfad
23	+E.S-.3.5.9	-B3503	EEA9917	VL, Stütze Transportstellung	PFSS.117/3
		-WX3503	MW014428	Senkrechtstütze TS VL	PFSS.117/3
24	+E.S-.3.6.5	-B3603	EEA9917	VR, Stütze Transportstellung	PFSS.117/9
		-E3602	MW010494	Blinker VR	PFSS.119/8
		-E3602-Z	MW010221	24 V DC / 5 W Sofitte, Leuchtmittel	PFSS.119/5
		-WX3601	MW014430	Bodendruck VR	PFSS.118/9
		-WX3603	MW014428	Senkrechtstütze TS VR	PFSS.117/9
		-XK3602	EEA9920	M12 + Metallver.,Stift 5 pol , Ku Gehäuse, gerade (4-8 mm)	/
25	+E.S-.3.6.9	-B3601	MW012720	VR, Stütze Bodendruck	PFSS.118/8
		-WX3602	MW014429	Blinker VR	PFSS.119/8
26	+E.S-.3.7.5	-B3701	MW012720	HL, Stütze Bodendruck	PFSS.118/4
		-E3702	MW010494	Blinker HL	PFSS.119/5
		-E3702-Z	MW010221	24 V DC / 5 W Sofitte, Leuchtmittel	PFSS.119/6
		-WX3701	MW014344	Bodendruck HL	PFSS.118/5
		-WX3702	MW014355	Blinker HL	PFSS.119/5
		-XK3701	EEA9920	M12 + Metallver.,Stift 5 pol , Ku Gehäuse, gerade (4-8 mm)	/
27	+E.S-.3.7.9	-B3703	EEA9917	HL, Stütze Transportstellung	PFSS.117/5
		-WX7903	MW014343	Senkrechtstütze TS HL	PFSS.117/5
28	+E.S-.3.8.5	-B3801	MW012720	HR, Stütze Bodendruck	PFSS.118/6
		-E3802	MW010494	Blinker HR	PFSS.119/6
		-E3802-Z	MW010221	24 V DC / 5 W Sofitte, Leuchtmittel	PFSS.119/8
		-WX3801	MW014344	Bodendruck HR	PFSS.118/7
		-WX3802	MW014355	Blinker HR	PFSS.119/7
		-XK3802	EEA9920	M12 + Metallver.,Stift 5 pol , Ku Gehäuse, gerade (4-8 mm)	/
29	+E.S-.3.8.9	-B3803	EEA9917	HR, Stütze Transportstellung	PFSS.117/7
		-WX3803	MW014343	Senkrechtstütze TS HR	PFSS.117/7

Nr.	Ort	Kennzeichen	Artikelnummer	Beschreibung	Blatt/Pfad
30	+E.S-.4.0.9				
		-B4001	MW014440	Winkelgeber DT [ID 26/27]	PFSS.116/3
		-B4002	MW014440	Winkelgeber HA [ID 24/25]	PFSS.116/7
		-B4003	MW013462	X/Y-Sensor, autom. Abstützung [ID 18]	PFSS.116/5
		-B4004	MW014177	X/Y-Sensor, autom. Abstützung [ID 23]	PFSS.116/5
		-WX4001	MW014352	CAN Busleitung 1,50 m	PFSS.116/5
		-WX4002	MW014359	CAN Busleitung Schleppkette M12 Stecker Buchse, gerade 7,50 m	PFSS.116/1
		-WX4004	MW014353	CAN Busleitung 0,50 m	PFSS.116/6
		-WX4005	MW014347	Kabelsatz P260 ME-Verteiler DT	PFSS.123/3
		-WX4006	MW014353	CAN Busleitung 0,50 m	PFSS.116/6
		-WX4007	MW014359	CAN Busleitung Schleppkette M12 Stecker Buchse, gerade 7,50 m	/
		-WX4008	MW014352	CAN Busleitung 1,50 m	PFSS.116/5
		-WX4010	MW014353	CAN Busleitung 0,50 m	PFSS.116/9
		-WX4011	MW014353	CAN Busleitung 0,50 m	PFSS.116/9
		-WX4012	MW014358	CAN Busleitung Schleppkette M12 Stecker Stift, gerade 7,50 m	PFSS.116/9
		-WX4013	MW014444	Y-Verteiler M12 x 1 - Kupplung-Stecker-Kupplung	PFSS.116/2
		-WX4014	MW014444	Y-Verteiler M12 x 1 - Kupplung-Stecker-Kupplung	PFSS.116/2
		-WX4015	MW014444	Y-Verteiler M12 x 1 - Kupplung-Stecker-Kupplung	PFSS.116/8
		-WX4016	MW014444	Y-Verteiler M12 x 1 - Kupplung-Stecker-Kupplung	PFSS.116/8
		-WX9022	MW014446	CAN Busleitung 0,30 m	PFSS.116/2
		-WX9023	MW014446	CAN Busleitung 0,30 m	PFSS.116/2
		-X4002	MW014349	M12 Stecker 120 Ohm	PFSS.116/9
		-X4003	B5-012324	Leitungsstecker 3xBuchse	/
		-X4004	B5-012326	Leitungsstecker 3xStift	/
31	+E.S-.5.4.9				
		-B1101	MW013205	Stützendruck	PFSS.132/4
		-B5202	MW013205	Hubarm-ZylinderdruckBodenseite (LMB-2)	PFSS.123/1
		-B5203	MW013205	Hubarm-Zylinderdruck-Bodenseite (LMB-2)	PFSS.123/6
		-B5204	MW013205	Hubarm-ZylinderdruckStangenseite (LMB-1)	PFSS.123/8
		-B5205	MW013205	Hubarm-ZylinderdruckStangenseite (LMB-1)	PFSS.123/2
		-B5206	MW014182	Seillängengeber Hubarm	PFSS.123/4
		-B5206-Z01	MW331013	Karabinerhaken 4x40 f. Seillängenmessgerät	/
		-B5206-Z02	MW331014	Schlüsselring 10mm f.Seillängenmessgerät	/

Nr.	Ort	Kennzeichen	Artikelnummer	Beschreibung	Blatt/Pfad
		-S5001	MW013202	Rollenschalter Öffner Auszugseil 0.1	PFSS.107/3
		-S5002	MW013202	Rollenschalter Öffner Auszugseil 0.2	PFSS.107/3
		-S5003	MW012612	Rollenschalter Schließer TEGS	PFSS.123/5
		-S5101	MW013202	Rollenschalter Öffner Auszugseil 1.1	PFSS.107/4
		-S5102	MW013202	Rollenschalter Öffner Auszugseil 1.2	PFSS.107/4
		-S5201	MW013202	Rollenschalter Öffner Auszugseil 2.1	PFSS.107/6
		-S5202	MW013202	Rollenschalter Öffner Auszugseil 2.2	PFSS.107/6
		-WX5401	MW014348	Analogleitung M12 Nm Stecker Stift/Buchse gerade, Leitung 1m	PFSS.123/2
		-WX5402	MW014348	Analogleitung M12 Nm Stecker Stift/Buchse gerade, Leitung 1m	PFSS.123/3
		-WX5404	MW014373	Analogleitung Schleppkette M12 Stecker Buchse, gerade 7,50 m	PFSS.123/7
		-WX5405	MW014373	Analogleitung Schleppkette M12 Stecker Buchse, gerade 7,50 m	PFSS.123/9
		-XK5002	EEA9920	M12 + Metallver.,Stift 5 pol , Ku Gehäuse, gerade (4-8 mm)	/
		-XK5003	EEA9920	M12 + Metallver.,Stift 5 pol , Ku Gehäuse, gerade (4-8 mm)	/
		-XK5004	EEA9920	M12 + Metallver.,Stift 5 pol , Ku Gehäuse, gerade (4-8 mm)	/
		-XK5005	EEA9920	M12 + Metallver.,Stift 5 pol , Ku Gehäuse, gerade (4-8 mm)	/
		-XK5006	EEA9920	M12 + Metallver.,Stift 5 pol , Ku Gehäuse, gerade (4-8 mm)	/
32	+E.S-.8.0.9	-B9001	MW014297	Neigunsgschalter (+/-8; +/- 3) Grad	PFSS.124/4
		-B9003	MW014441	Winkelgeber Korb [ID 36]	PFSS.125/2
		-B9004	MW014441	Winkelgeber Korbdrehen [ID 34]	PFSS.125/4
		-WX9001	MW014363	HG Schalter, Sonderbelegung M12 Stecker Buchse, gewinkelt 7,50 m	PFSS.124/4
		-WX9002	MW014434	Verbindungskabel M12 Stecker/Kupplung 5m	PFSS.124/4
		-X9004	MW014436	M12 Stecker mit Brücke (ID 34)	PFSS.125/6
33	+E.S-.9.0.3	-A11	MW531190	Kasten Korb	/
		-A11-Z06	MW716219	Alu-Schiene WTB 220, E-Kasten 11225-000000-21-4	/
		-F91	MW011741	5 A KFZ flach., Sicherungselemente	PFSS.106/2
		-H003	MW010930	3 kHz, Warntongeber	PFSS.124/3
		-O19	MW012016	Trockenbeutel mittel 140gr.	/
		-W113429	MW013259	TMS 10-200 TROU D.6.5, Massebänder EMV	/
		-X1	MW013482	CEE, Anbausteckdose, IP 67	/
		-X9001	MW011504	Steckdose Korb 12 VDC	/
		-Z01	MW013328	Schellen 4 mm² EMV	/

Nr.	Ort	Kennzeichen	Artikelnummer	Beschreibung	Blatt/Pfad
		-Z01	MWL060040	Verschraubung, 12 VDC Korb	/
		-Z02	MW013328	Schellen 4 mm² EMV	/
		-Z03	MW013328	Schellen 4 mm² EMV	/
		-Z04	MW013279	16 mm² Leitung, M 8 Bohrung, Kabelschuhe, Bauteile EMV	/
		-Z04	MWL060010	Mutter PG29 Metall	/
		-Z05	MW013279	16 mm² Leitung, M 8 Bohrung, Kabelschuhe, Bauteile EMV	/
		-Z07	MW531082	Konischer Universalschutzstopfen D=54 mm, H=25 mm	/
34	+E.S-.9.0.4	-A901	EEA10027	MMI Korb + Stützb o. Schalter	PFSS.124/0
		-Z01_1	MWL010676	M20x1,5 hellgrau	/

Index	Datum	Name	Prüfvermerk
*			

PALFINGER

Elektrotechnik

E-Artikel-Nr.:	26221072	Erstellt am:	22.05.2012
E-Zeichn.-Nr.:	B6022D-A	Bearbeiter:	HOK
Kunde:	Stückliste	Seite:	9
Auftrag: 562792		Von:	9

Nr. 1	Ort	Artikelnummer	Kennzeichen	Leitungstyp	Beschreibung	Hersteller	Bezeichnung Baan	Länge
1	+E.A-.1.2.0							
		MW010055	-W51	ÖPVC-JZ	Telelink Anschlussleitung Platine	HPM		5 m
								Σ 5
2	+E.A-.4.1.9							
		MW011627	-W4101	S 100	RKL links	SAB BRÖCHSKES GMBH & CO.KG		5 m
								Σ 5
3	+E.A-.4.2.9							
		MW011627	-W4201	S 100	RKL rechts	SAB BRÖCHSKES GMBH & CO.KG		5 m
								Σ 5
4	+E.S-.0.9.9							
		MW012642	-W24	H07V-K, BK	Leitung H07V-K SW, 1 x 10mm	Keiner	Leitung H07V-K SW, 1 x 10mm	4 m
		MWL010464	-W25	ÖPVC--OP	ÖPVC--OP, 2 x 0,75, Steuerleitung	HPM	LEITUNG ÖPVC-OP 2X0,75	5 m
								Σ 9
5	+E.S-.1.1.5							
		MW012642	-W21	H07V-K, BK	Masse Batterie	Keiner	Leitung H07V-K SW, 1 x 10mm	9 m
								Σ 9
6	+E.S-.1.2.0							
		MW010276	-W1205	H07V-K, sw	+ 24 VDC Spannungsverdoppler	SCHMITT-LINSEN		1 m
		MW012176	-W1203	H07V-K, sw	GND Spannungsverdoppler	SCHMITT-LINSEN		1 m
		MW013259	-W02	GEF.-BAND	TMS 10-200 TROU D.6.5, Massebänder EMV	Keiner		1 m
		MW013271	-W1208	H07V-K, sw	16 mm² Leitung, H07 VK 16 sw, Kupferleitung, Bauteile EMV	Keiner		1 m
		MW013271	-W1207	H07V-K, sw	16 mm² Leitung, H07 VK 16 sw, Kupferleitung, Bauteile EMV	Keiner		1 m
		MW013271	-W01	H07V-K, sw	16 mm² Leitung, H07 VK 16 sw, Kupferleitung, Bauteile EMV	Keiner		2 m
								Σ 7
7	+E.S-.1.4.9							
		MW010055	-W1401	ÖPVC-JZ	Nummernschildbeleuchtung	HPM		2 m
								Σ 2
8	+E.S-.1.7.9							
		MW010055	-W35	ÖPVC-JZ	Rückleuchte links	KAT TRIFELX-LEITUNG		3 m
								Σ 3
9	+E.S-.1.8.9							
		MW010055	-W38	ÖPVC-JZ	Rückleuchte rechts	HPM		3 m
								Σ 3

Index	Datum	Name	Prüfvermerk
*			

PALFINGER
Elektrotechnik

E-Artikel-Nr.:	26221072	Erstellt am:	22.05.2012
E-Zeichn.-Nr.:	B6022D-A	Bearbeiter:	HOK
Kunde:	Kabelliste Gesamt	Seite:	1
Auftrag: 562792		Von:	2

Nr. 1	Ort	Artikelnummer	Kennzeichen	Leitungstyp	Beschreibung	Hersteller	Bezeichnung Baan	Länge
10	+E.S-.5.4.8							
		MW011631	-W113002	S 100	230 V Versorgung Korb	SAB BRÖCHSKES GMBH & CO.KG		35 m
		MW011677	-W103001	S 100	Leitung 1 Basis Korb	SAB BRÖCHSKES GMBH & CO.KG		35 m
		MW012119	-W113427	LI12YC11Y	Leitung 3 Basis Korb	SAB BRÖCHSKES GMBH & CO.KG		35 m
								Σ 105
11	+E.S-.5.4.9							
		MW011626	-W5002	S 100	Schalter Auszugseil 0.2	SAB BRÖCHSKES GMBH & CO.KG		5 m
		MW011626	-W5202	S 100	Schalter Auszugseil 2.2	SAB BRÖCHSKES GMBH & CO.KG		5 m
		MW011626	-W5001	S 100	Schalter Auszugseil 0.1	SAB BRÖCHSKES GMBH & CO.KG		5 m
		MW011626	-W5101	S 100	Schalter Auszugseil 1.1	SAB BRÖCHSKES GMBH & CO.KG		5 m
		MW011626	-W5102	S 100	Schalter Auszugseil 1.2	SAB BRÖCHSKES GMBH & CO.KG		5 m
		MW011626	-W5201	S 100	Schalter Auszugseil 2.1	SAB BRÖCHSKES GMBH & CO.KG		5 m
								Σ 30
12	+E.S-.9.0.3							
		B5-013138	-O20		Verdrahtungskanal NP 48204 37,5x37,5	Keiner		0,3 m
		MW011083	-W59	H07V-K, sw	GND Steckdose Korb	SCHMITT-LINSEN		1 m
		MW011816	-W60	H07V-K, rt	+ Steckdoser Korb	SCHMITT-LINSEN		1 m
		MW011816	-W58	H07V-K, rt	+ Steckdoser Korb	SCHMITT-LINSEN		1 m
		MW013259	-W113429	GEF.-BAND	TMS 10-200 TROU D.6.5, Massebänder EMV	Keiner		1 m
		MW013271	-W01	H07V-K, sw	16 mm² Leitung, H07 VK 16 sw, Kupferleitung, Bauteile EMV	Keiner		1,5 m
								Σ 5,8
								Σ 188,8
								Σ
								Σ
								Σ
								Σ
								Σ
								Σ
								Σ
								Σ
								Σ
								Σ

Index	Datum	Name	Prüfvermerk
*			

PALFINGER
Elektrotechnik

E-Artikel-Nr.:	26221072	Erstellt am:	22.05.2012
E-Zeichn.-Nr.:	B6022D-A	Bearbeiter:	HOK
Kunde:	Kabelliste Gesamt	Seite:	2
Auftrag: 562792		Von:	2

Projekt:	Standard und Auftrag	Blattbeschreibung:	PALFINGER
Projekt-Nr.:	P 26 221 071 (A)		
E-Artikel-Nr.:	562792		
Kunde:		Aufkleber Kabelbäume	Elektrotechnik
Auftrag:	562792		

	Ort	BMK	Pal.-Nr.	Beschreibung
5	+E.S-.0.9.7	WX1201-	MW013381	KS FAHRERHAUSANBINDUNG
5	+E.S-.1.1.3	WX1101	MW014354	Kabelbaum P260 Ventile
5		WX403	MW013206	Ventil, KA-AB, 24 V ohne Beschaltung PUR-Kabel, LüTZE Ventil-Stecker
5	+E.S-.1.1.9	WX1101.	MW014341	Ausleger Arbeitsstellung Links
5		WX1102	MW014340	AuslegerTrasnportstellung Links
5	+E.S-.1.2.9	WX1201.	MW014341	Ausleger Arbeitsstellung Rechts
5		WX1201_1	MW013384	KS MMI ZWEITBEDIENUNG
5		WX1202	MW014340	Ausleger in Transportstellung rechts
5	+E.S-.1.3.9	WX1301	MW014375	Kabelbaum P260 KU-Verteiler, Basis vorne
5		WX1302	MW013729	Achse frei vorne
5	+E.S-.1.4.9	WX1401	MW014345	Achsenfreigabe
5	+E.S-.1.8.9	WX1801	MW014346	Kabelbaum P260 KU-Verteiler, Achse und HA Hinten
5	+E.S-.3.5.5	WX3501	MW014430	Bodendruck VL
5		WX3502	MW014429	Blinker VL
5	+E.S-.3.5.9	WX3503	MW014428	Senkrechtstütze TS VL
5	+E.S-.3.6.5	WX3601	MW014430	Bodendruck VR
5		WX3603	MW014428	Senkrechtstütze TS VR
5	+E.S-.3.6.9	WX3602	MW014429	Blinker VR
5	+E.S-.3.7.5	WX3701	MW014344	Bodendruck HL
5		WX3702	MW014355	Blinker HL
5	+E.S-.3.7.9	WX7903	MW014343	Senkrechtstütze TS HL
5	+E.S-.3.8.5	WX3801	MW014344	Bodendruck HR
5		WX3802	MW014355	Blinker HR
5	+E.S-.3.8.9	WX3803	MW014343	Senkrechtstütze TS HR
5	+E.S-.4.0.9	WX4001	MW014352	CAN Busleitung 1,50 m
5		WX4002	MW014359	CAN Busleitung Schleppkette M12 Stecker Buchse, gerade 7,50 m
5		WX4004	MW014353	CAN Busleitung 0,50 m
5		WX4005	MW014347	Kabelsatz P260 ME-Verteiler DT
5	+E.S-.5.4.9	WX5401	MW014348	Analogleitung M12 Nm Stecker Stift/Buchse gerade, Leitung 1m
5		WX5402	MW014348	Analogleitung M12 Nm Stecker Stift/Buchse gerade, Leitung 1m

Index	Datum	Geprüft von	Prüfvermerk		
*				Erstellt:	22.05.2012
				Bearb.:	HOK
				Seite:	1
				Von:	2

Projekt: Standard und Auftrag Projekt-Nr.: P 26 221 071 (A)	Blattbeschreibung:	PALFINGER Elektrotechnik
E-Artikel-Nr.: 562792		
Kunde: Auftrag: 562792	Aufkleber Kabelbäume	

	Ort	BMK	Pal.-Nr.	Beschreibung
5		WX5404	MW014373	Analogleitung Schleppkette M12 Stecker Buchse, gerade 7,50 m
5		WX5405	MW014373	Analogleitung Schleppkette M12 Stecker Buchse, gerade 7,50 m
5	+E.S-.8.0.9	WX9001	MW014363	HG Schalter, Sonderbelegung M12 Stecker Buchse, gewinkelt 7,50 m
5		WX9002	MW014434	Verbindungskabel M12 Stecker/Kupplung 5m

Index	Datum	Geprüft von	Prüfvermerk		
*				Erstellt:	22.05.2012
				Bearb.:	HOK
				Seite:	2
				Von:	2