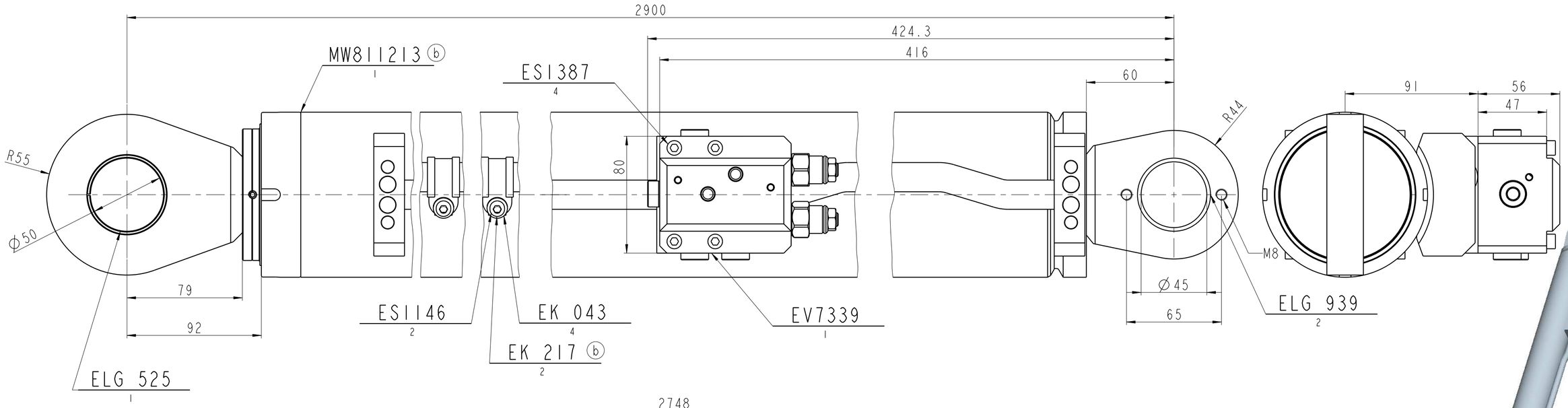

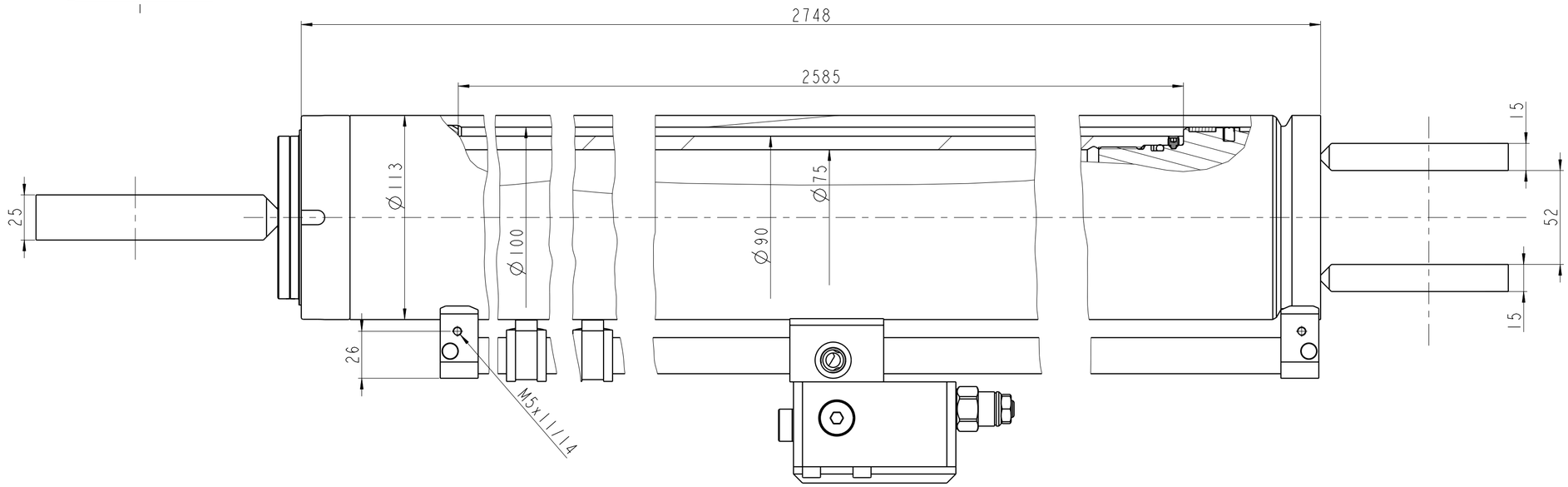

MASSSTAB 1:10

Technische Daten

Kolbendurchmesser [mm] = 100.000
Kolbenstangendurchmesser [mm] = 90.000
max. Baulänge [mm] = 5485.000
min. Baulänge [mm] = 2900
Hub [mm] = 2585

max. Betriebsdruck [MPa] = 21.000
Prüfdruck [MPa] = 28.000

max. Druckkraft [kN] = 164.934
max. Zugkraft [kN] = 31.337

max. Verfahrgeschwindigkeit [m/s] = 0.035

Gewicht [kg] = 106.643 (incl. 5%)

Version	Art der Änderung	Datum	Name	Ä-Nr.
C	Folgeänderung MW811213	080312	kalleitner	30946

Zeichnung nur in Verbindung mit Werknorm PNORM 01.08.01 gültig

	Datum	Name
Gez.	10-Okt-2011	kalleitner
Gepr.	10-Okt-2011	plainerg

Für diese Zeichnung wird jeglicher Rechtsschutz in Anspruch genommen. Sie darf weder kopiert, vervielfältigt oder Dritten mitgeteilt, noch anderweitig missbraucht werden, und bleibt unser Eigentum.

Werkstoff: Montageteil
-

Benennung: Hubarmzylinder

Masstab: 1:2

PALFINGER

Zuständige Konstruktion 006

Dokument-Nr.: KMG03692A

Version: C

Rev. C.1