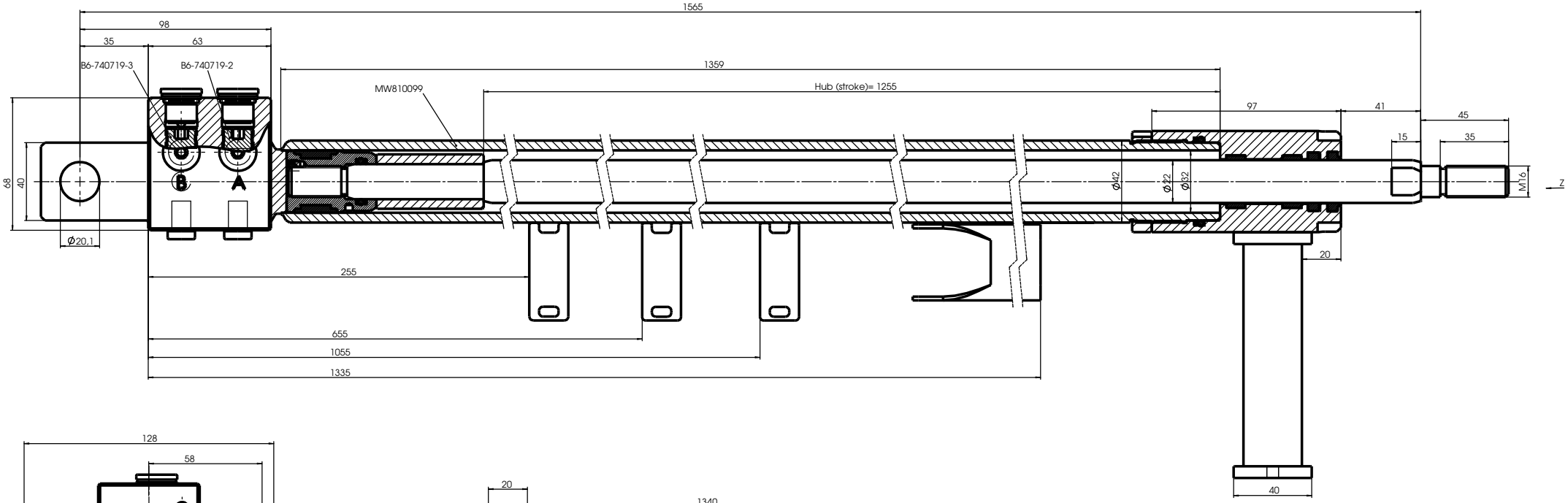

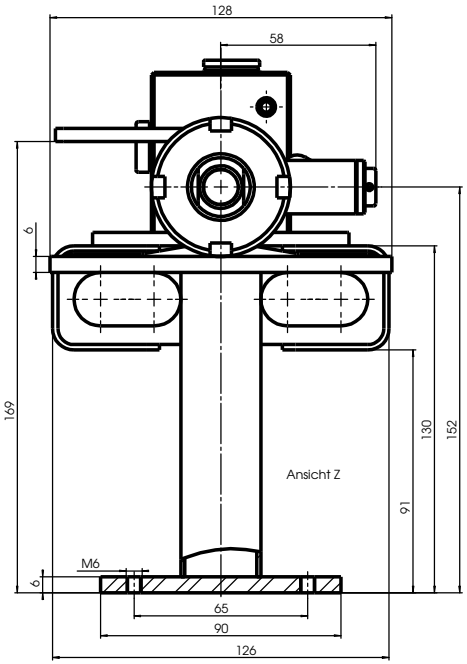

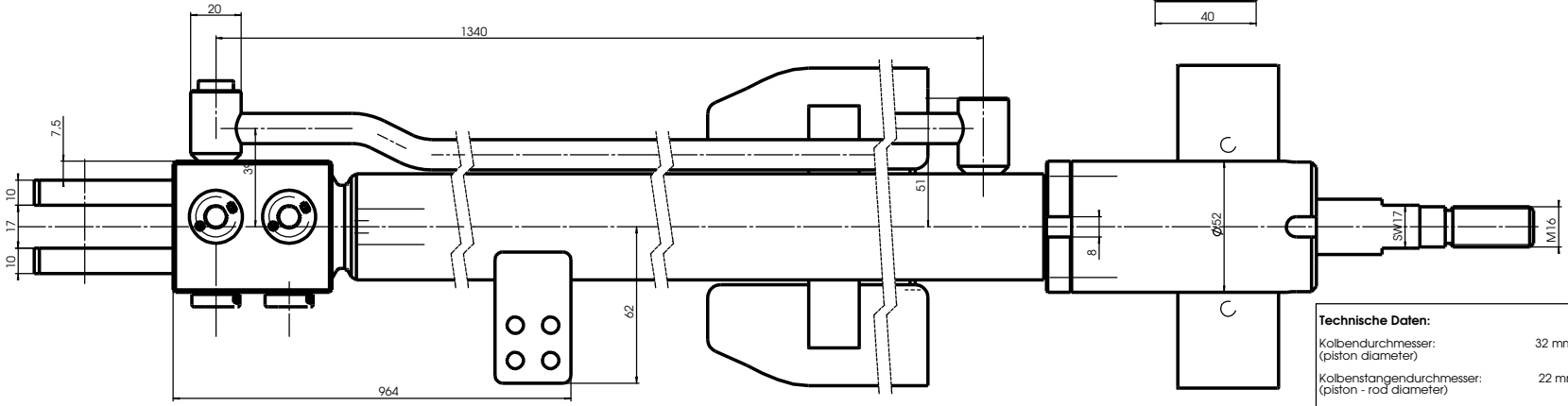

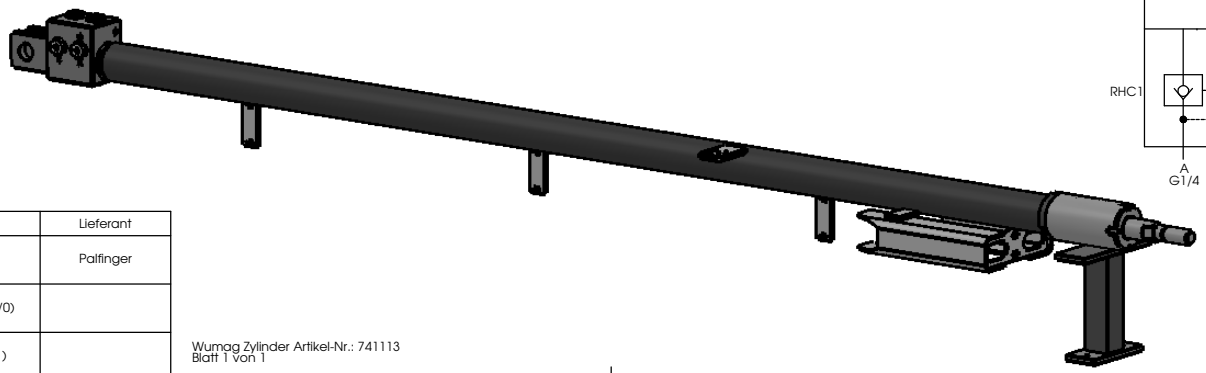

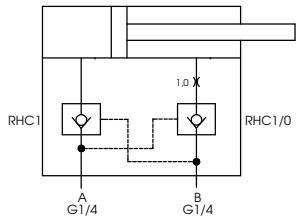

Technische Daten:

Kolbendurchmesser: (piston diameter)	32 mm
Kolbenstangendurchmesser: (piston - rod diameter)	22 mm
Hub: (stroke)	1255 mm
Betriebsdruck max.: (working pressure)	210 bar
Prüfdruck: (testing pressure)	390 bar
Baufrom: (model)	H
Druckkraft: (compressive force)	7 kN
Zugkraft: (drag force)	7 kN
max. Verfahrgeschwindigkeit: (max. movement speed)	50 mm/s

POS-NR.	MENGE	Artikelnummer	BENENNUNG	Lieferant
1	1	MW810099	Ausschubzylinder 741 113	Palfinger
2	1	B6-740719-3	Rückschlagventil (Hawe RHC 1/0)	
3	1	B6-740719-2	Rückschlagventil (Hawe RHC1)	

Wumag Zylinder Artikel-Nr.: 741113
Blatt 1 von 1

(Verwendungsbereich)
Veröffentlichung, Weitergabe an Dritte, Bekanntmachung oder andere Nutzung dieses Dokumentes und ohne Erlaubnis des Herstellers unzulässig. Zuwiderhandlung kann rechtliche Folgen haben!

(Zul.Abw.) DIN ISO 2768 - mk bzw. DIN EN ISO 9013 Toleranzklasse 1

	Datum	Name
Bearb.	01.12.2010	Feichtinger
Geprüft		
SFI gegr.		
SFI - Prüfnummer		

Version	Änderungsnummer	Datum	Name

PALFINGER

(Maßstab) 1:1 | Gewicht (kg): 12.25
(Werkstoff) lt.PNORM 05.01.03
(Bauteil sicherheitsrelevant) Abnahmeprüfzeugnis 3.1 / DIN EN 10204
(Benennung) Ausschubzylinder
(Artikelnummer) KMG03443A | Version -
(Blattformat) A1