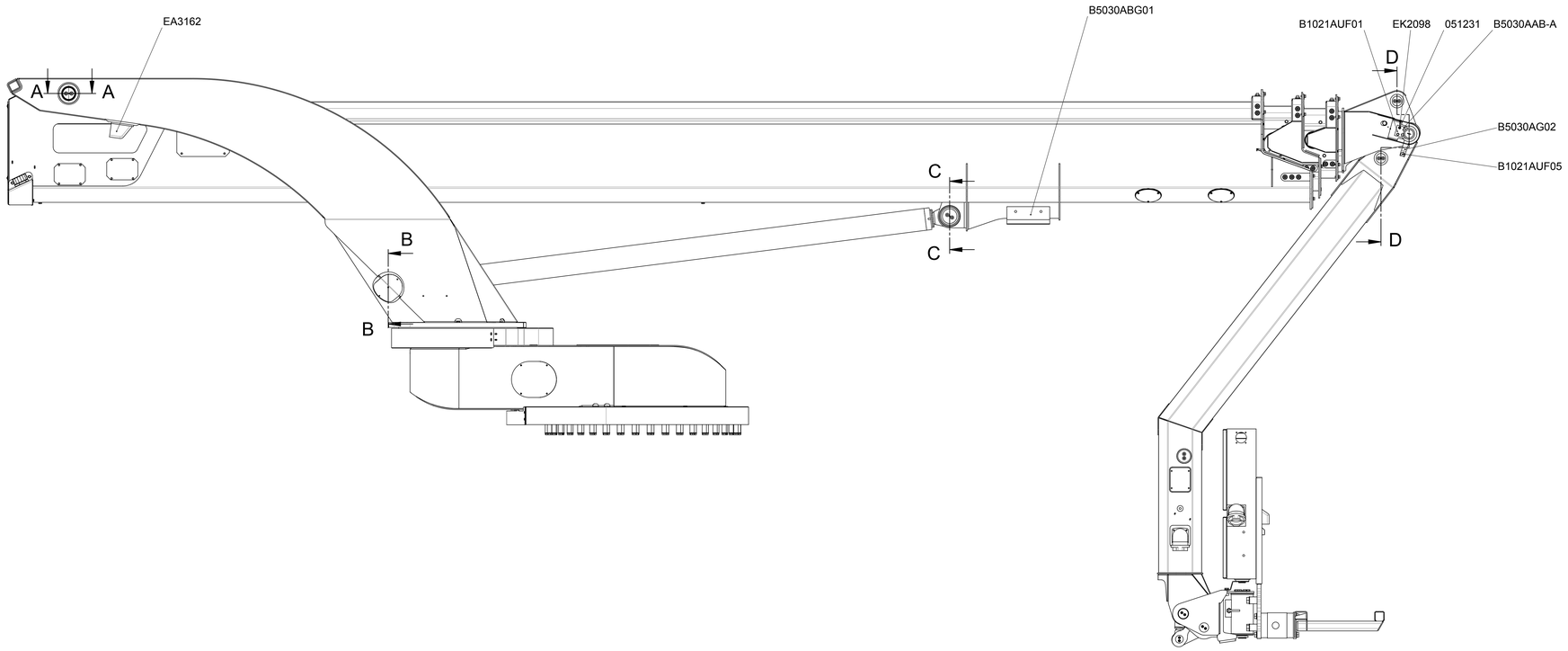

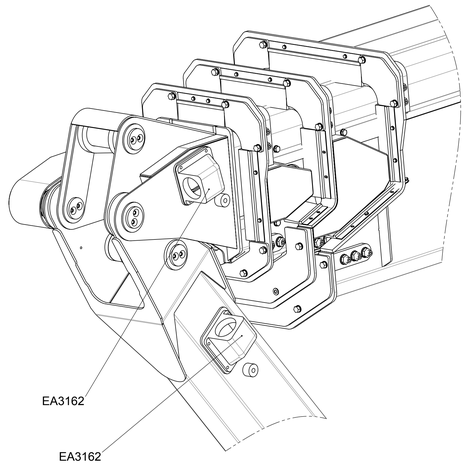

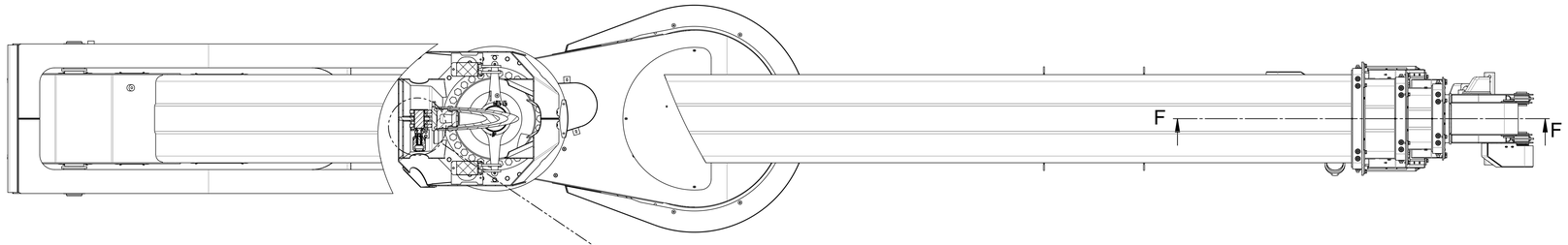

E (1 : 5)

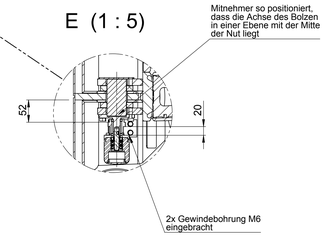

H-H (1 : 5)

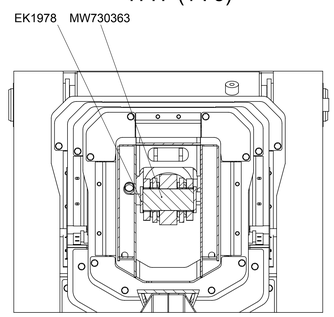

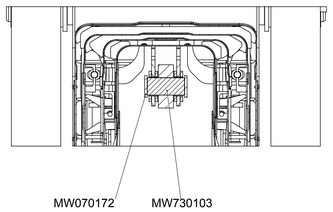

G-G (1 : 5)

A-A (1 : 5)

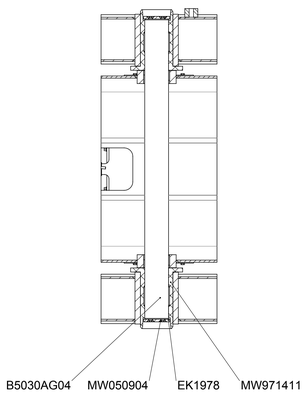

B-B (1 : 5)

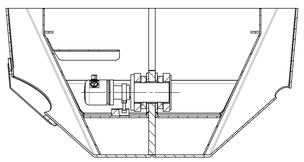

C-C (1 : 5)

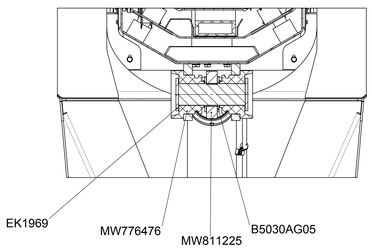

D-D (1 : 5)

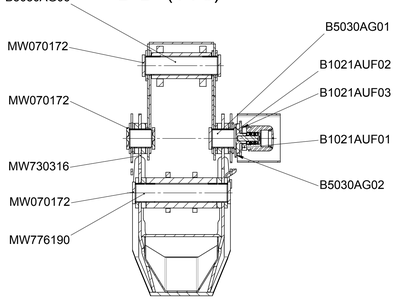

F-F

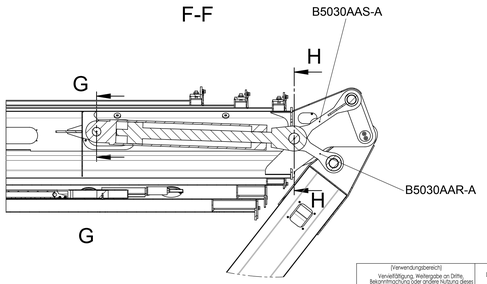

Achtung!
Alle Schrauben, die nicht mit benanntem Moment angezogen werden, nicht selbstsichernd sind und nicht mit selbstsichernder Mutter befestigt werden - mittelfest einkleben

(Verwendungsbereich) Vervielfältigung, Weitergabe an Dritte, Bekanntmachung oder andere Nutzung dieses Dokumentes sind ohne (Voulons dés Verbotenen) ausdrückliche Zuwiderhandlung kann rechtliche Folgen haben!	(DJ.ADw.) DIN ISO 2768 - mK Edv. DIN EN ISO 9013 Toleranzklasse 1	(Maßstab) 1:10	Gewicht (kg): 1818.8
		(Werkstoff)	8.PNORM 05.01.03
	Datum / Name	(Bauteil sicherheitsrelevant) nein	
	Bearb. 29-06-2011 sawitzkyt	(Benennung) Gerät Zusammenbau P300KS	
	Geprüft		
	SR1 gegr.		
	SR1 - Prüfnummer		
A 30229 30-11-2011 Flock	PALFINGER	(Artikelnummer) B5030AZ-A	Version A
Version Änderungsnummer Datum Name		(Blattformat) A0	