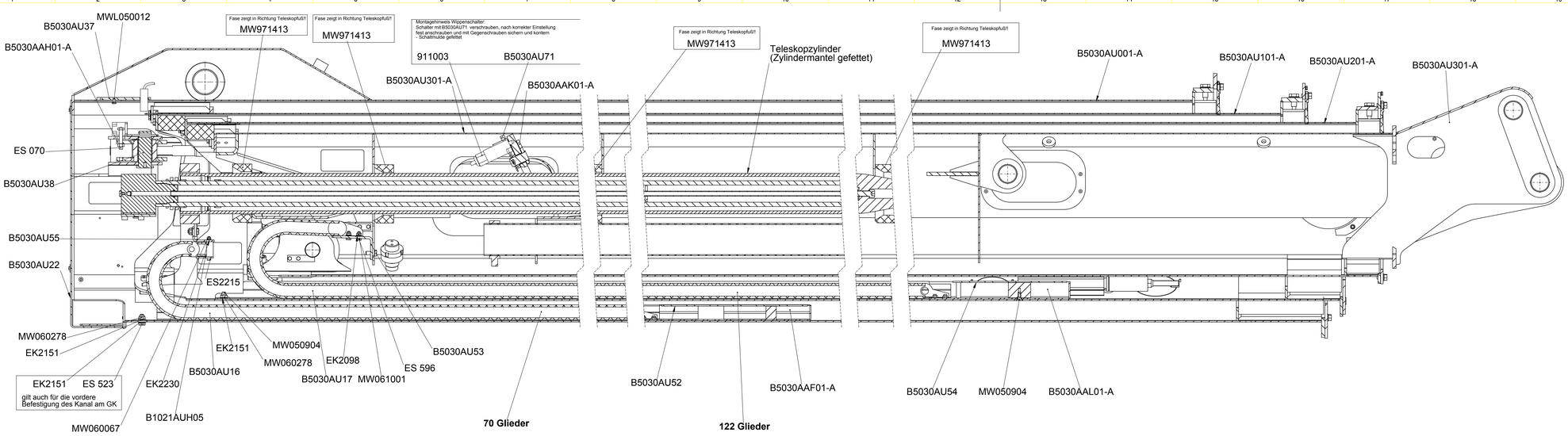

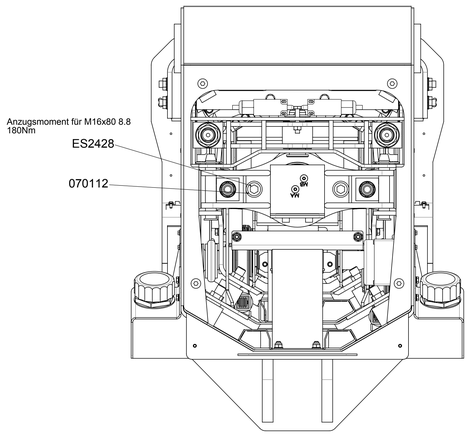

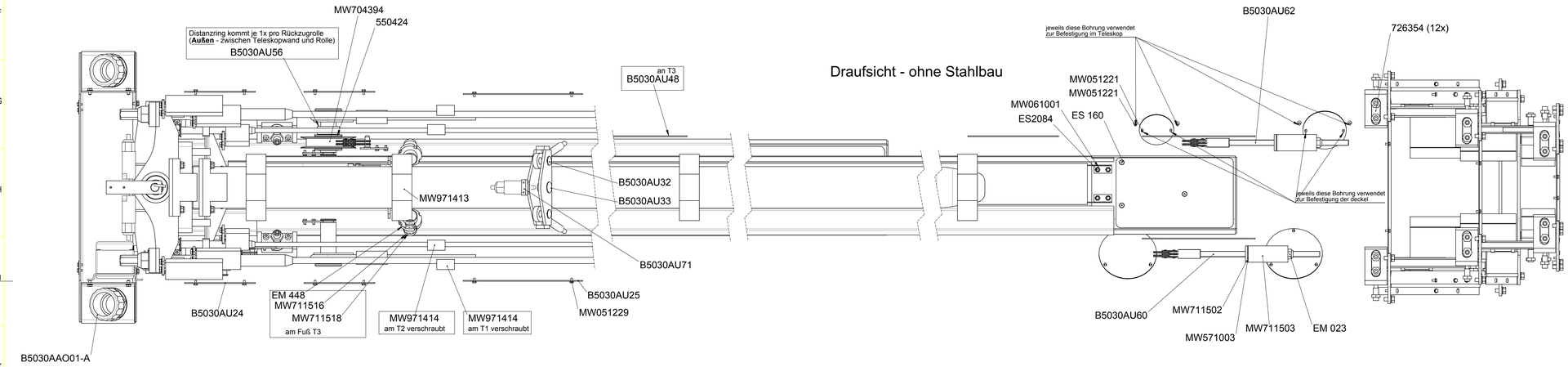

Einstellung des Rückzugsystems:
- Hubarm aufgerichtet
- Hülsen auf Anschlag gespannt
- dann noch 2-3 Umdrehungen weitergespannt

Seilrollenbefestigung:
Anzugsmoment für Schrauben DIN 912 M8x16 - 8.8 bzw. M8x20 - 8.8
25Nm

Montagehinweise:

1. alle 10 Bolzen am Teleskopfuß sind gesichert mit Achshalter B5030AU36 (Achshalter befestigt mit 20x B5030AU32)

2. die beiden Hutzelchen seitlich am Teleskopfuß sind zur Leitungsvormontage nur provisorisch zu befestigen, und sind beim Einhängen des Teleskops in den DTunbedingt lose zu schrauben und unter das Teleskop zu führen - sonst passt das Teleskop nicht in den DT!

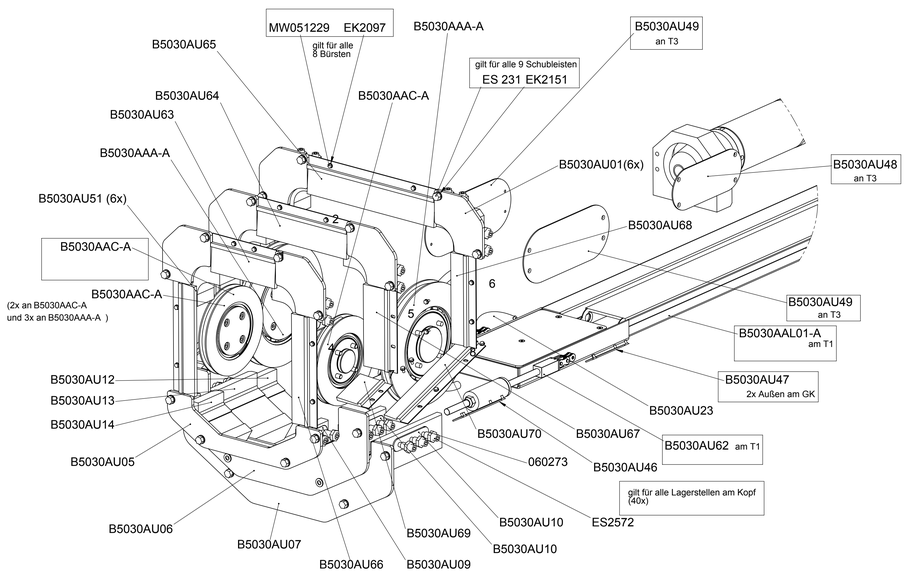

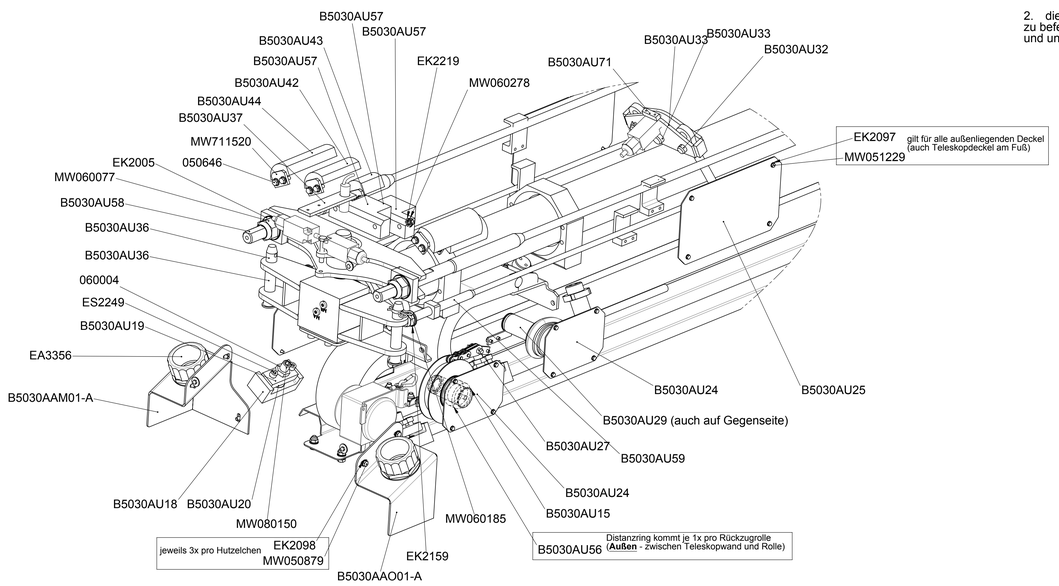

Alle Schrauben, die nicht mit benanntem Moment angezogen sind oder mit selbstsichernden Elementen versehen / befestigt sind, sind mittelfest eingeklebt

[Verwendungsbereich] Veröffentlichung, Weitergabe an Dritte, Bekanntmachung oder andere Nutzung dieses Dokumentes ohne Erlaubnis des Herstellers PALFINGER ist untersagt. Zuwiderhandlung kann rechtliche Folgen haben!			[DJ,ADw,] DIN ISO 2768 - mK bzw. DIN EN ISO 9013 Toleranzklasse 1	(Maßstab) 1:4	Gewicht (kg): 946.09
				(Werkstoff)	lt.PNORM 05.01.03
				(Bauteil sicherheitsrelevant) nein	
			Datum / Name	(Benennung)	
			Bearb. 10-05-2011 sawitzkyt	HA-Teleskop P300KS komplett	
			Geprüft		
			SFI gepr.		
			SFI - Prüfnummer		
A	29599	25-11-2011 Flock	PALFINGER	(Artikelnummer) B5030AU-A	Version A
Version	Änderungsnummer	Datum Name		(Blattformat) A0	